Audi Náskok vďaka technike

A6

Cenník

Audi A6 Limuzína
Audi A6 Avant
Audi A6 allroad
Audi A6 e-hybrid



Obsah





Základný model

6 Audi A6 Limuzína
8 Audi A6 Limuzína e-hybrid
12 Audi A6 Avant
16 Audi A6 Avant e-hybrid
22 Audi A6 allroad

Exteriér

24 Technologické balíky
27 Lakovanie
30 Disky kolies
34 Príslušenstvo kolies
36 Svetlá
40 Zrkadlá
42 Strešné systémy
44 Zasklenie
46 Ďalšia príplatková výbava

Interiér

53 Poťahy sedadiel
57 Sedadlá a komfort sedenia
60 Interiér
69 Osvetlenie
70 Obklad
73 Strop
74 Volanty
76 Klimatizácia a komfort
77 Ďalšie prvky interiéru

Technológie

84 Navigácia, média a zvukové systémy
90 Asistenčné systémy
97 Podvozok a brzdy
101 Technika a bezpečnosť
102 Nabíjacie systémy

Audi connect

104 Audi connect
108 Audi predĺžená záruka
109 Rozmery
111 Technické dáta

Audi A6 Limuzína




IN A 6102






IN A 6102

Základný model

Audi A6 Limuzína

Sériová výbava Audi A6 Limuzína

Obsah:

- Disky 5-dvojité lúče, 8.0Jx18, 225/55 R18
- Audi drive select
- Audi soundystem - 10 aktívnych reproduktorov
- Adaptívny tempomat
- Balík ambientného osvietenia plus
- Kamera vzadu
- Klimakomfornté a akustické čelné sklo
- Obchod s aplikáciami a Audi smartphone
- MMI experience plus
- Interiér so športovými sedadlami v kombinácii koža/umelá koža
- Vyhrievané predné sedadlá
- LED predné svetlomety a LED zadné svetlomety plus
- Športový kožený volant s dvojitými lúčmi, multifunkciou a pádlami



Ďalšie prvky sériovej výbavy sú súčasťou cenníka.

Audi A6 Limuzína

Modelový rok 2027

Pohon		**Počet valcov**	**Objem** v cm^3	**Výkon** maximálny v kW (k)	**Krútiaci moment** maximálny v Nm	**Cena v EUR s DPH 23%** EUR bez DPH Objednávací kód
TFSI 150kW	S tronic 7-stupňový	4	1.984	150 (204)	340/2.000-4.000	**59.575,–** 48.434,96 FN2AZG
TDI 150kW	S tronic 7-stupňový	4	1.968	150 (204) (Mild Hybrid plus)	400/1.750-3.250	**66.610,–** 54.154,47 FN2AUG
TDI quattro 150kW	S tronic 7-stupňový	4	1.968	150 (204) (Mild Hybrid plus)	400/1.750-3.250	**69.895,–** 56.825,20 FN2AUY
TFSI quattro 270kW	S tronic 7-stupňový	6	2.995	270 (367) (Mild Hybrid plus)	550/1.700-4.000	**83.770,–** 68.105,69 FN2A5Y
TDI quattro 220kW	S tronic 7-stupňový	6	2.967	220 (299) (Mild Hybrid plus)	580/1.500-3.620	**74.735,–** 60.760,16 FN2ALY

Poznámka: Pokročilý systém MHEV plus založený na 48-voltovom elektrickom systéme podporuje bežné motory TFSI a TDI a kombinuje znížené emisie CO_2 so súčasným zvýšeným výkonom. Generátor hnacieho ústrojenstva (TSG) a prídavná 48-voltová lítium-železofosfátová batéria umožňujú elektrickú jazdu, elektrické parkovanie a manévrovanie, ako aj výrazne zvýšený výkon rekuperácie. To vedie k zníženiu spotreby a úsporám CO_2. Generátor hnacieho ústrojenstva (TSG) má tiež funkciu boost, ktorá môže krátkodobo prispieť elektrickým výkonom až 18 kW do spaľovacieho motora. To umožňuje veľmi dobré správanie pri štartovaní a vysokú obratnosť.

Technické údaje, hodnoty spotreby a emisií nájdete od strany 111.

Audi A6 Limuzína e-hybrid






Ladeziel: 80 %
Reserve elektr. Fahren: 50 %




IN A 622OE

Základný model

Audi A6 Limuzína e-hybrid

Sériová výbava Audi A6 Limuzína e-hybrid

Obsah:

- Riadenie všetkých štyroch kolies
- Disky 5-dvojité lúče, 8.0Jx18, 225/55 R18
- Audi drive select
- Audi soundystem - 10 aktívnych reproduktorov
- Adaptívny tempomat
- Balík ambientného osvietenia plus
- Kamera vzadu
- Klimakomfortné a akustické čelné sklo
- Obchod s aplikáciami a Audi smartphone
- 3-zónová automatická klimatizácia
- MMI experience plus
- Interiér so športovými sedadlami v kombinácii koža/umelá koža
- Vyhrievané predné sedadlá
- LED predné svetlomety a LED zadné svetlomety plus
- Športový kožený volant s dvojitými lúčmi, multifunkciou a pádlami

verzia **e-hybrid 270kW** obsahuje navyše:

- Disky 5-lúčové, platinovo sivé, 8.5Jx19, 245/45 R19
- S športový podvozok
- S line exteriér
- 4-zónová komfortná klimatizácia
- 360° kamera celého okolia vozidla
- Balík Tech
- Matrix LED svetlomety vpredu a LED zadné svetlomety pro
- LED projekcia - pri otvorení dverí
- Interiér S so športovými sedadlami v poťahu látka Cascade



Ďalšie prvky sériovej výbavy sú súčasťou cenníka.

Audi A6 Limuzína e-hybrid

Modelový rok 2027

Pohon		Počet valcov	Objem v cm^3	Výkon maximálny v kW (k)	Krútiaci moment maximálny v Nm	Cena v EUR s DPH 23% EUR bez DPH Objednávací kód
e-hybrid quattro 220kW	S tronic 7-stupňový	4	1.984	185 (252) 220 (299)*	380/6.000 450**	**67.395,–** 54.792,68 FN2A1Y
e-hybrid quattro 270kW	S tronic 7-stupňový	4	1.984	185 (252) 270 (367)*	380/6.000 500**	**78.720,–** 64.000,00 FN2A2Y

* Výkon systému ** Krútiaci moment systému. Technické údaje, hodnoty spotreby a emisií nájdete od strany 111.

Audi A6 Avant




IN A 6100


Übersicht
0 km/h
690 km




A6
IN A 6100

Základný model

Audi A6 Avant

Sériová výbava Audi A6 Avant

Obsah:

- Disky 5-dvojité lúče, 8.0Jx18, 225/55 R18
- Audi drive select
- Audi soundystem - 10 aktívnych reproduktorov
- Adaptívny tempomat
- Automatické otváranie a zatváranie veka batožinového priestoru
- Balík ambientného osvietenia plus
- Kamera vzadu
- Klimakomfornté a akustické čelné sklo
- Obchod s aplikáciami a Audi smartphone
- MMI experience plus
- Interiér so športovými sedadlami v kombinácii koža/umelá koža
- Vyhrievané predné sedadlá
- LED predné svetlomety a LED zadné svetlomety plus
- Strešné nosiče - hliníkové
- Športový kožený volant s dvojitými lúčmi, multifunkciou a pádlami



Ďalšie prvky sériovej výbavy sú súčasťou cenníka.

Audi A6 Avant

Modelový rok 2027

Pohon		**Počet valcov**	**Objem** v cm^3	**Výkon** maximálny v kW (k)	**Krútiaci moment** maximálny v Nm	**Cena v EUR s DPH 23%** EUR bez DPH Objednávací kód
TFSI 150kW	S tronic 7-stupňový	4	1.984	150 (204)	340/2.000-4.000	**62.215,–** 50.581,30 FN5AZG
TDI 150kW	S tronic 7-stupňový	4	1.968	150 (204) (Mild Hybrid plus)	400/1.750-3.250	**69.260,–** 56.308,94 FN5AUG
TDI quattro 150kW	S tronic 7-stupňový	4	1.968	150 (204) (Mild Hybrid plus)	400/1.750-3.250	**72.530,–** 58.967,48 FN5AUY
TFSI quattro 270kW	S tronic 7-stupňový	6	2.995	270 (367) (Mild Hybrid plus)	550/1.700-4.000	**86.420,–** 70.260,16 FN5A5Y
TDI quattro 220kW	S tronic 7-stupňový	6	2.967	220 (299) (Mild Hybrid plus)	580/1.500-3.620	**77.400,–** 62.926,83 FN5ALY

Poznámka: Pokročilý systém MHEV plus založený na 48-voltovom elektrickom systéme podporuje bežné motory TFSI a TDI a kombinuje znížené emisie CO_2 so súčasným zvýšeným výkonom. Generátor hnacieho ústrojenstva (TSG) a prídavná 48-voltová lítium-železofosfátová batéria umožňujú elektrickú jazdu, elektrické parkovanie a manévrovanie, ako aj výrazne zvýšený výkon rekuperácie. To vedie k zníženiu spotreby a úsporám CO_2. Generátor hnacieho ústrojenstva (TSG) má tiež funkciu boost, ktorá môže krátkodobo prispieť elektrickým výkonom až 18 kW do spaľovacieho motora. To umožňuje veľmi dobré správanie pri štartovaní a vysokú obratnosť.

Technické údaje, hodnoty spotreby a emisií nájdete od strany 111.

Audi A6 Avant e-hybrid










A6
IN A 621OE

Základný model

Audi A6 Avant e-hybrid

Sériová výbava Audi A6 Avant e-hybrid

Obsah:

- Disky 5-dvojité lúče, 8.0Jx18, 225/55 R18
- Audi drive select
- Audi soundystem - 10 aktívnych reproduktorov
- Adaptívny tempomat
- Automatické otváranie a zatváranie veka batožinového priestoru
- Balík ambientného osvietenia plus
- Kamera vzadu
- Klimakomfortné a akustické čelné sklo
- Obchod s aplikáciami a Audi smartphone
- 3-zónová automatická klimatizácia
- MMI experience plus
- Interiér so športovými sedadlami v kombinácii koža/umelá koža
- Vyhrievané predné sedadlá
- LED predné svetlomety a LED zadné svetlomety plus
- Strešné nosiče - hliníkové
- Športový kožený volant s dvojitými lúčmi, multifunkciou a pádlami

verzia **e-hybrid 270kW** obsahuje navyše:

- Disky 5-lúčové, platinovo sivé, 8.5Jx19, 245/45 R19
- S športový podvozok
- S line exteriér
- 4-zónová komfortná klimatizácia
- 360° kamera celého okolia vozidla
- Balík Tech
- Matrix LED svetlomety vpredu a LED zadné svetlomety pro
- LED projekcia - pri otvorení dverí
- Interiér S so športovými sedadlami v poťahu látka Cascade



Ďalšie prvky sériovej výbavy sú súčasťou cenníka.

Audi A6 Avant e-hybrid

Modelový rok 2027

Pohon		Počet valcov	Objem v cm^3	Výkon maximálny v kW (k)	Krútiaci moment maximálny v Nm	Cena v EUR s DPH 23% EUR bez DPH Objednávací kód
e-hybrid quattro 220kW	S tronic 7-stupňový	4	1.984	185 (252) 220 (299)*	380/6.000 450**	**69.995,–** 56.906,50 FN5A1Y
e-hybrid quattro 270kW	S tronic 7-stupňový	4	1.984	185 (252) 270 (367)*	380/6.000 500**	**81.320,–** 66.113,82 FN5A2Y

* Výkon systému ** Krútiaci moment systému. Technické údaje, hodnoty spotreby a emisií nájdete od strany 111.

Audi A6 allroad
Audi A6 allroad e-hybrid








IN AQ 602E



Základný model

Audi A6 allroad

Sériová výbava Audi A6 allroad

Obsah:

Exteriér:
- LED predné svetlomety
- LED zadné svetlá plus
- Disky 6-ramenné, čierna metalíza
- Nárazníky allroad
- Automatické otváranie a zatváranie veka batožinového priestoru

Interiér:
- 2-zónová automatická klimatizácia
- MMI experience plus
- Audi virtual cocpit plus
- Audi Soundsystem
- Parkovací systém plus
- Navigácia a infotainment Audi connect
- Interiér so športovými sedadlami
- Balík ambientného osvetlenia plus
- Kamera vzadu
- Vyhrievané predné sedadlá
- Klimakomfortné akustické čelné sklo
- Komfortný kľúč bez funkcie safelock

Asistenti:
- Asistent vyhýbania a asistent odbočovania vpredu
- Asistent priečnej premávky vpredu
- Pokročilý asistent pozornosti vodiča

Podvozok a pohon:
- Allroad špecifický vzduchový podzvozok
- Pohon quattro





Ďalšie prvky sériovej výbavy sú súčasťou cenníka.

Audi A6 allroad

Modelový rok 2027

Pohon		Počet valcov	Objem v cm³	Výkon maximálny v kW (k)	Krútiaci moment maximálny v Nm	Cena v EUR s DPH 23% EUR bez DPH Objednávací kód
TDI quattro 220kW	S tronic 7-stupňový	6	2.967	220 (299)*	580/1500-3620	**83.990,–** 68.284,55 FNHALY

Audi A6 allroad e-hybrid

e-hybrid quattro 270kW	S tronic 7-stupňový	4	1.984	185 (252) 270 (367)*	380/1600-4500 500**	**87.500,–** 71.138,21 FNHA2Y

* Prídavný výkon z elektromotora (najvyšší užitočný výkon podľa UN ECE R85).

** Pokročilý systém MHEV plus založený na 48-voltovom elektrickom systéme podporuje konvenčné motory TFSI a TDI a kombinuje znížené emisie CO_2 so súčasným zvýšeným výkonom. Generátor hnacieho ústrojenstva (TSG) a prídavná 48-voltová lítium-železitá fosfátová batéria umožňujú elektrickú jazdu, elektrické parkovanie a manévrovanie, ako aj výrazne zvýšený výkon rekuperácie. To vedie k zníženiu spotreby a úsporám CO_2. Generátor hnacieho ústrojenstva (TSG) má tiež funkciu boost, ktorá môže krátkodobo prispieť elektrickým výkonom až 18 kW do spaľovacieho motora. To umožňuje veľmi dobré správanie pri štartovaní a vysokú obratnosť.

* Výkon systému ** Krútiaci moment systému. Technické údaje, hodnoty spotreby a emisií nájdete od strany 111.

Technologické balíky

		Objednávací kód	EUR vrát. 23% DPH EUR bez DPH	A6 Limuzína	A6 Avant	A6 allroad	A6 e-hybrid quattro 220kW	A6 e-hybrid quattro 270kW	A6 allroad e-hybrid
Balík Tech plus	Balík Tech plus obsahuje obsah balíka Tech: • 360° kamera celého okolia vozidla • Projekčné svetlo vo vonkajších zrkadlách • Vnútorné spätné zrkadlo, automaticky stmavené • Vonkajšie spätné zrkadlá, elektricky nastaviteľné, vyhrievané a sklopné, automaticky stmavené na oboch stranách • Matrix LED svetlomety vpredu • LED predné svetlomety plus • LED zadné svetlomety pro • Ostrekovače predných svetlometov • 4-zónová luxusná automatická klimatizácia • Komfortná prídavná klimatizácia (pre e-hybrid 220kW) a navyše: • MMI dispej pred spolujazdcom • Bočné airbagy vpredu a vzadu so systémom hlavových airbagov a interakčným airbagom vpredu • Proaktívna ochrana cestujúcich vpredu, na boku a vzadu • Upozornenie pri zmene jazdného pruhu, zadný asistent priečnej premávky a zadný odbočovací asistent Upozornenie: nutnosť objednania ďalšej príplatkovej výbavy.	PQ2	**2.198,–** 1.786,99 **1.899,–** 1.543,90 **699,–** 568,29	●	●	●	–	–	–
Balík Tech pro	Balík Tech pro obsahuje obsah balíka Tech a Tech Plus a navyše výbavu: • 3D a 360° kamera celého okolia vozidla • Digitálne OLED svetlá vzadu • Vyhrievanie volantu • Vyhrievanie sedadiel vpredu aj vzadu • Predný a zadný asistent núdzového brzdenia • Elektrické dovretie zatvárania predných a zadných dverí • Diaľkové otváranie garáže • Elektrické nastavenie volantu • Quattro so športovým diferenciálom (možnosť objednať iba s V6 TFSI quattro 270kW) Upozornenie: nutnosť objednania ďalšej príplatkovej výbavy.	PQ4	**3.199,–** 2.600,81 **3.299,–** 2.682,11 (V6 TFSI quattro 270kW) **2.999,–** 2.438,21 **1.999,–** 1.625,20	● ● – –	● ● – –	– – – –	● – – –	– – – ●	– – – ●

● = Príplatková výbava ○ = Sériova výbava – = nemožnosť objednať.

Exteriér





Lakovanie

	Objednávací kód	EUR vrát. 23 % DPH EUR bez DPH	A6 Limuzína	A6 Avant	A6 allroad	A6 e-hybrid quattro 220kW	A6 e-hybrid quattro 270kW	A6 allroad e-hybrid
Základný lak								
• Biela Arkona (Z9Z9)			○	○	○	○	○	○
Metalický lak								
• Biela Gletscher (2Y2Y)		**1.211,–** 984,55	●	●	●	●	●	●
• Hnedá Madeira (9E9E)								
• Zelená Midgnight (S8S8)								
• Strieborná Florett (L5L5) (nie v kombinácii s PY2)								
• Modrá Firmament (5U5U)								
• Čierna Mythos (0E0E)								
• Sivá Plateau (R8R8)								
• Červená Grenadine (S5S5) (nedostupné pre allroad)								
• Modrá Ascari (9W9W) (nedostupné pre allroad)		**2.075,–** 1.686,99	●	●	–	●	●	–
Perleťové lakovanie								
• Sivá Daytona (6Y6Y) (nedostupné pre allroad)		**1.211,–** 984,55	●	●	–	●	●	–

● = Príplatková výbava ○ = Sériova výbava – = nemožnosť

		Objednávací kód	EUR vrát. 23% DPH EUR bez DPH	A6 Limuzína	A6 Avant	A6 allroad	A6 e-hybrid quattro 220kW	A6 e-hybrid quattro 270kW	A6 allroad e-hybrid
Individuálne lakovanie Audi exclusive (Q0Q0) 		**Q0Q0**	**6.699,–** 5.527,64	●	●	–	●	●	–
Kontrastné lakovanie strechy 	Časť strechy medzi zadným oknom a panoramatickou sklenenou strechou je natretá čiernou farbou briliant (A2). Dostupné len pre limuzínu. Poznámka: iba v kombinácii s panoramatickou sklenenou strechou s prepínateľnou priehľadnosťou			●	–	–	●/–	●/–	–

Disky kolies



Disky kolies

		Objednávací kód	EUR vrát. 23% DPH EUR bez DPH	A6 Limuzína	A6 Avant	A6 Allroad	A6 e-hybrid quattro 220kW	A6 e-hybrid quattro 270kW	A6 allroad e-hybrid 270kw
	**Disky 5-dvojitých lúčov, 8.0Jx18** • Pneu 225/55 R18			○	○	–	○	–	–
	**Disky 5-lúčové aero, čierne, lesklé, 8.0Jx18** • Pneu 225/55 R18	40Y	**346,–** 281,30	●	●	–	●	–	–
	**Disky 5-lúčové, platinovo sivé, 8.5Jx19** • Pneu 245/45 R19	CZ3	**981,–** 797,56	●	●	–	●	●	–
	**Disky 5-dvojitých lúčov, grafitovo sivé, lesklé 8.5Jx19** • Pneu 245/45 R19	C7G	**1.211,–** 984,55 **230,–** 186,99	● –	● –	– –	● –	– ●	– –
	**Disky 10-lúčové aero, čierne, lesklé, 8.5Jx19** • Pneu 245/45 R19	40W	**1.427,–** 1.160,16 **346,–** 281,30	● –	● –	– –	● –	– ●	– –

●= Príplatková výbava ○ = Sériova výbava – = nemožnosť objednať.

Disky kolies

		Objednávací kód	EUR vrát. 23% DPH EUR bez DPH	A6 Limuzína	A6 Avant	A6 allroad	A6 e-hybrid quattro 220kW	A6 e-hybrid quattro 270kW	A6 allroad e-hybrid
	**Disky 10-lúčové twist, grafitovo sivé,lesklé 8.5Jx20** • Pneu 255/40 R20	46T	**2.191,–** 1.781,30	●	●	–	●	●	–
			1.211,– 984,55	–	–	–	–	–	–
	**Disky viaclúčové, grafitovo sivé, lesklé, 8.5Jx20** • Pneu 255/40 R20	C4Y	**2.191,–** 1.781,30	●	●	–	●	–	–
			1.211,– 984,55	–	–	–	–	●	–
	**Disky 5-lúčové, grafitovo sivé, lesklé, 8.5Jx20** • Pneu 255/40 R20	C6N	**2.926,–** 2.378,86	●	●	–	●	–	–
			1.946,– 1.582,11	–	–	–	–	●	–
	**Disky Audi Sport, 5-lúčové, čierne, lesklé, 8.5Jx20** • Pneu 255/40 R20	C6Z	**2.926,–** 2.378,86	●	●	–	●	–	–
			1.946,– 1.582,11	–	–	–	–	●	–
	**Disky Audi Sport, 5-dvojitých V lúčov, čierne, lesklé 8.5Jx20** • Pneu 255/40 R20	CD4	**2.926,–** 2.378,86	●	●	–	●	–	–
			1.946,– 1.582,11	–	–	–	–	●	–

● = Príplatková výbava ○ = Sériova výbava – = nemožnosť objednať.

Disky kolies

		Objednávací kód	EUR vrát. 23% DPH EUR bez DPH	A6 Limuzína	A6 Avant	A6 allroad	A6 e-hybrid quattro 220kW	A6 e-hybrid quattro 270kW	A6 allroad e-hybrid
	**Disky Audi Sport, viaclúčové twist, čierna metalíza, 8.5Jx21** • Pneu 255/35 R21	60T	**3.790,–** 3.081,30	●	●	–	●	–	–
			3.790,– 2.286,99	–	–	–	–	●	–
	**Disky Audi Sport, 5-lúčové, hodvábnamatná sivá, lesklé, 8.5Jx21** • Pneu 255/35 R21	60S	**3.907,–** 3.176,42	●	●	–	●	–	–
			2.930,– 2.382,11	–	–	–	–	●	–
	**Disky Audi Sport, viaclúčové, čierna metalíza, lesklá úprava, 8.5Jx21** • Pneu 255/35 R21	60X	**4.253,–** 3.457,72	●	●	–	●	–	–
			3.272,– 2.660,16	–	–	–	–	●	–

● = Príplatková výbava ○ = Sériova výbava – = nemožnosť objednať.

Disky kolies

		Objednávací kód	EUR vrát. 23% DPH EUR bez DPH	A6 Limuzína	A6 Avant	A6 allroad	A6 e-hybrid quattro 220kW	A6 e-hybrid quattro 270kW	A6 allroad e-hybrid
	**Disky, 6-ramenné, čierna metalíza, 9.0Jx19** • Pneu 265/45 R19	45U		–	–	○	–	–	○
	**Disky Audi Sport, 5-dvojlúčový rozperný dizajn, čierna metalíza, 10.0Jx20** • Pneu 275/40 R20	CA0	**2985,–** 2426,83	–	–	●	–	–	●
	**Disky Audi Sport, 5-dvojlúčový rozperný dizajn, čierna metalíza, lesklý povrch, 10.0Jx20** • Pneu 275/40 R20	F31	**3099,–** 2519,51	–	–	●	–	–	●
	**Disky Audi Sport, 6-plocholúčový dizajn, čierna metalíza, lesklý povrch, 10.5Jx21** • Pneu 285/35 R21	60N	**1899,–** 1543,90	–	–	●	–	–	●
	**Disky Audi Sport, 6-plocholúčový dizajn, čierna metalíza, lesklý povrch, stmavené prevedenie, 10.5Jx21** • Pneu 285/35 R21	U95	**2005,–** 1630,08	–	–	●	–	–	●

● = Príplatková výbava ○ = Sériova výbava – = nemožnosť objednať.

Príslušenstvo kolies

	Objednávací kód	EUR vrát. 23% DPH EUR bez DPH	A6 Limuzína	A6 Avant	A6 allroad	A6 e-hybrid quattro 220kW	A6 e-hybrid quattro 270kW	A6 allroad e-hybrid
Pneumatiky s optimalizovaným výkonom, 255/40 R20 101Y XL 	J07	**346,–** 281,30	●	●	–	●	–	●
Pneumatiky s optimalizovaným výkonom, "High Load", 255/35 R21 101Y XL	85I	**346,–** 281,30	●	●	–	●	–	●
Pneumatiky run-flat 225/55 R18 102Y XL	85M	**346,–** 281,30	●	●	–	●	–	●
Pneumatiky run-flat 245/45 R19 102Y XL	85N	**346,–** 281,30	●	●	–	●	–	●
Pneumatiky run-flat 255/40 R20 101Y XL	85P	**346,–** 281,30	●	●	–	●	–	●

● = Príplatková výbava ○ = Sériova výbava – = nemožnosť objednať.

Príslušenstvo kolies

		Objednávací kód	EUR vrát. 23% DPH EUR bez DPH	A6 Limuzína	A6 Avant	A6 allroad	A6 e-hybrid quattro 220kW	A6 e-hybrid quattro 270kW	A6 allroad e-hybrid
Rozšírená kontrola tlaku v pneumatikách 	Ak dôjde k strate tlaku na jednom alebo viacerých kolesách, v Audi virtual cockpit a v MMI sa spustí vizuálna a akustická výstraha. Počas jazdy sa v systéme MMI zobrazuje stav tlakov a teplôt vzduchu jednotlivých kolies.			○	○	○	○	○	○
Lepiaca sada	Na ďalšiu jazdu je povolená maximálna rýchlosť 80 km/h.			○	○	○	○	○	○
Bezpečnostné skrutky kolies				○	○	○	○	○	○

● = Príplatková výbava ○ = Sériova výbava – = nemožnosť objednať.

Svetlá



Svetlá

		Objednávací kód	EUR vrát. 23 % DPH EUR bez DPH	A6 Limuzína	A6 Avant	A6 allroad	A6 e-hybrid quattro 220kW	A6 e-hybrid quattro 270kW	A6 allroad e-hybrid
Denné stretávacie svetlá				○	○	○	○	○	○
LED zadné svetlá plus				○	○	○	○	–	–
Asistent diaľkových svetiel				○	○	○	○	–	–
LED predné svetlomety	Svetlomety v technológii LED vytvárajú osvetlenie vozovky podobné dennému svetlu a presvedčia svojou nízkou spotrebou energie, dlhou životnosťou a dobrou viditeľnosťou pre ostatných. Svetlomety v technológii LED obsahujú nasledujúce funkcie: • Stretávacie svetlá • Diaľkové svetlá • Svetlá pre denné svietenie • Polohové svetlo • Odbočovacie svetlo			○	○	○	○	–	–
LED predné svetlomety plus	Funkcie adaptívneho osvetlenia prispôsobujú osvetlenie vozovky príslušnej jazdnej situácii. Dynamické osvetlenie funkcie príchod domov/odchod z domu poskytuje dodatočný jas na ceste do a z vozidla. LED svetlomety plus obsahujú nasledujúce funkcie: • Vizuálne vylepšené/digitálne denné svetlá • Stretávacie svetlá • Diaľkové svetlá • Polohové svetlo • Odbočovacie svetlo • Rohové svetlo (doplnok k bočnému osvetleniu pri odbočovaní) • Svetlo do každého počasia (na zníženie oslnenia pri zhoršenej viditeľnosti) • Diaľničné svetlá (rozšírený dosah osvetlenia pri vysokých rýchlostiach) • Statické zákrutové svetlo (doplnok k bočnému osvetleniu v úzkych zákrutách) • Manévrovacie svetlo (osvetlenie manévrovacieho priestoru vpredu a na boku pri cúvaní) • Automatické dynamické nastavenie sklonu svetlometov • Svetlo na priecestí (doplnok k bočnému osvetleniu v priestore priecestia) • Dynamické osvetlenie pre funkciu príchod/odchod z domu Upozornenie: súčasť balíkov PQ2 a PQ4	8IY	súčasť balíka	●	●	●	●	○	○



Svetlá

		Objednávací kód	EUR vrát. 23 % DPH EUR bez DPH	A6 Limuzína	A6 Avant	A6 allroad	A6 e-hybrid quattro 220kW	A6 e-hybrid quattro 270kW	A6 allroad e-hybrid
LED zadné svetlomety pro 	Svetlomety s technológiou LED plus obsahujú nasledujúce funkcie: • Dynamické odbočovacie svetlá • Brzdové svetlá • Zadné svetlá • Osvetlenie zadnej ŠPZ • Cúvacie svetlá • Osvetlený páš svetiel • Dynamické osvetlenie pre funkciu príchod/odchod z domu Upozornenie: súčasť balíka PQ2	8VP	súčasť balíka	●	●	●	●	○	○
Zadné digitálne OLED svetlá 	Druhá generácia inovatívnej digitálnej technológie OLED zadných svetiel vytvára novú úroveň inovatívneho dizajnu osvetlenia a dosahuje pôsobivú homogenitu, ako aj ostré kontrasty v osvetlení. Zadné digitálne OLED svetlomety obsahujú nasledujúce funkcie: • Dynamické odbočovacie svetlá • Súvislý svetelný pás • Dynamické osvetlenie pre funkciu príchod/odchod z domu • V spojení s vybavením digitálnych svetelných podpisov až 7 rôznych podpisov zadných svetiel, voliteľných cez MMI alebo aplikáciu myAudi • Detekcia blízkosti • Komunikačné svetlo Upozornenie: súčasť balíka PQ4	8VY	súčasť balíka	●	●	●	●	●	●

● = Príplatková výbava ○ = Sériova výbava – = nemožnosť objednať.

		Objednávací kód	EUR vrát. 23 % DPH EUR bez DPH	A6 Limuzína	A6 Avant	A6 allroad	A6 e-hybrid quattro 220kW	A6 e-hybrid quattro 270kW	A6 allroad e-hybrid
Digitálne Matrix LED svetlomety	zahŕňajú nasledujúce funkcie: • Digitálne denné svetlá s až 8 rôznymi digitálnymi svetelnými podpismi, voliteľné cez MMI alebo aplikáciu myAudi • Stretávacie svetlá • Diaľkové svetlá • Obrysové svetlá • Dynamické smerové svetlá • Odbočovacie svetlo (dopĺňa bočné osvetlenie pri odbočovaní a v ostrých zákrutách) • Svetlá do každého počasia (na zníženie odrazov pri zlej viditeľnosti) • Diaľničné svetlo (rozšírený dosah svetla pri vysokých rýchlostiach) • Manévrovacie svetlo (osvetľuje prednú manévrovaciu oblasť pri cúvaní) • Automatická dynamická regulácia sklonu svetlometov • Križovatkové svetlo (dopĺňa bočné osvetlenie na križovatkách) • Dynamický svetelný scenár funkcie Coming Home/Leaving Home počas státia vrátane rôznych dynamických projekcií pred vozidlom, voliteľný cez MMI alebo aplikáciu myAudi **Lane light**: Na diaľniciach lane light jasne osvetľuje vlastný jazdný pruh pred vozidlom. Pri aktivácii smerovky sa zobrazuje aj na príslušnej strane jazdného pruhu. Ak vozidlo pri zmene pruhu prejde cez vodorovné značenie, lane light sa rozšíri do nového jazdného pruhu. Varovanie pred zmenou jazdného pruhu sa súčasne so zobrazením vo vonkajšom spätnom zrkadle vizualizuje aj na príslušnej strane lane light. **Orientation light**: premieta približnú šírku vozidla na vozovku pred automobilom vo forme dvoch svetelných pásov, čím znázorňuje aktuálnu polohu vozidla v jazdnom pruhu. Nezávisle od lane light je aktívne aj na cestách mimo obcí a pomáha vodičovi udržať sa v strede jazdného pruhu, najmä na zúžených úsekoch, napríklad pri prejazde cestnými prácami. Ak vozidlo nechcene opustí hranicu jazdného pruhu, okrem vibrácie volantu sa aktivuje aj vizuálne varovanie prostredníctvom animácie orientation light na príslušnej strane. **Marker light**: Ak sa v jazdnom pruhu pred vozidlom nachádza chodec, marker light naň premietne svetelný lúč, čím vodičovi uľahčuje jeho obchádzanie alebo predbiehanie. **Projekcia varovania pred poľadovicou**: Pri nízkych vonkajších teplotách sa na vozovku krátko premietne symbol snehovej vločky ako upozornenie na možnú poľadovicu. **Diaľkové svetlo**: Vďaka veľmi vysokému rozlíšeniu umožňuje digitálna Matrix funkcia ešte presnejšie osvetlenie vozovky bez oslňovania ostatných účastníkov cestnej premávky: ak sú detegované iné vozidlá, systém selektívne zatieni iba oblasť, v ktorej sa nachádzajú, zatiaľ čo ostatné segmenty diaľkového svetla zostávajú aktívne. Upozornenie: nutnosť kombinácie s balíkom PQ4	8IV8G5	**2.800,–** 2.276,42	●	●	●	●	●	●

● = Príplatková výbava ○ = Sériova výbava – = nemožnosť objednať.

Zrkadlá

		Objednávací kód	EUR vrát. 23 % DPH EUR bez DPH	A6 Limuzína	A6 Avant	A6 allroad	A6 e-hybrid quattro 220kW	A6 e-hybrid quattro 270kW	A6 allroad e-hybrid
Kryty vonkajších zrkadiel lakované vo farbe karosérie				○	○	–	○	○	–
Kryty vonkajších zrkadiel v čiernej farbe	Upozornenie: iba v rámci balíkov PAH alebo PFM.	6FJ	súčasť balíka	●	●	○	●	●	○
Kryty vonkajších zrkadiel Carbon		6FQ	**772,–** 627,64	●	●	●	●	●	●



● = Príplatková výbava ○ = Sériova výbava – = nemožnosť objednať.


IN A 6100

Strešné systémy



Strešné systémy

		Objednávací kód	EUR vrát. 23 % DPH EUR bez DPH	A6 Limuzína	A6 Avant	A6 allroad	A6 e-hybrid quattro 220kW	A6 e-hybrid quattro 270kW	A6 allroad e-hybrid
Strešné nosiče - hliníkové				–	○	–	–/○	–/○	–
Strešné nosiče - čierne	Upozornenie: iba v rámci balíkov PAH alebo PFM.	3S2	súčasť balíka	–	●	○	–/●	–/●	○
Panoramatické strešné okno s nastaviteľnou priehľadnosťou	Panoramatická presklená strecha s prepínateľnou priehľadnosťou umožňuje rýchlo prepínať medzi presvetleným interiérom alebo účinnou ochranou proti oslneniu. Klimatizačné komfortné okno je možné prepnúť na priehľadné alebo nepriehľadné v deviatich segmentoch. Ovláda sa pomocou tlačidla v strešnom module. Vyberte si prednastavenú priehľadnosť alebo ovládajte deväť segmentov ako „digitálny záves“.Po zaparkovaní vozidla sa panoramatická presklená strecha automaticky prepne na nepriehľadnú, čím bráni komukoľvek zvonku vo výhľade do vozidla (režim súkromia). Pri ďalšom naštartovaní motora sa obnoví posledný nastavený stav.	3FP	**2.710,–** 2.203,25	●	●	●	●	●	●







● = Príplatková výbava ○ = Sériova výbava – = nemožnosť objednať.

Zasklenie

		Objednávací kód	EUR vrát. 23% DPH EUR bez DPH	A6 Limuzína	A6 Avant	A6 allroad	A6 e-hybrid quattro 220kW	A6 e-hybrid quattro 270kW	A6 allroad e-hybrid
Nezatmavené sklá				○	○	○	○	○	○
Klimakomfortné a akustické čelné sklo				○	○	○	○	○	○
Bočné a zadné okná determálne				○	○	○	○	○	○
Sklá - stmavené od "B" stĺpika 	Chráni pred priamym slnečným žiarením a zabraňuje zvedavým pohľadom nazerať do zadného priestoru pre cestujúcich. Skladá sa z tónovaného zadného okna a tónovaných okien zadných dverí a bočných okien. • Znižuje priame slnečné žiarenie, vyrovnáva teplotu • Viac súkromia v zadnej časti • Chráni pred UV žiarením	QL5	**519,–** 421,95	●	●	●	●	●	●
Slnečné rolety na zadných bočných oknách 	Slnečná roleta - manuálna pre zadné bočné okná	3Y4	**230,–** 186,99	–	●	●	–/●	–/●	●
Slnečné rolety na zadných bočných oknách	Slnečná roleta - elektrická pre zadné okno, manuálna pre zadné bočné okná	3Y5	**576,–** 468,29	●	–	–	–/●	–/●	–

● = Príplatková výbava ○ = Sériova výbava – = nemožnosť objednať.

Zasklenie

		Objednávací kód	EUR vrát. 23 % DPH EUR bez DPH	A6 Limuzína	A6 Avant	A6 allroad	A6 e-hybrid quattro 220kW	A6 e-hybrid quattro 270kW	A6 allroad e-hybrid
Adaptívne stierače čelného skla	Čistiaca kvapalina sa strieka priamo pred stieracie lišty a je takmer okamžite zotretá, takže vodič má vysokú viditeľnosť aj počas stierania. Znižuje suché stieranie, čím sa predlžuje životnosť stieracích líšt. • Dôkladné čistenie pre dobrú viditeľnosť • Čistiaca kvapalina je po nastriekaní takmer okamžite zotretá • Nízke opotrebovanie stieracích líšt • Optimalizované dávkovanie kvapaliny v závislosti od rýchlosti a teploty	9PF	**416,–** 338,21	●	●	●	●	●	●
Vyhrievané tepelnoizolačné zasklenie čelného skla 	Upozornenie: Len v kombinácií s PQ4	4GX	**565,–** 459,35	●	●	●	●	●	●
Sklá - bočné akustické dvojité zasklenie 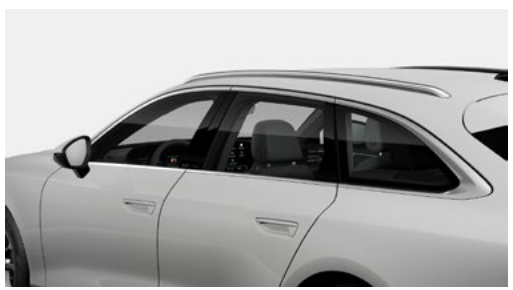		VW0	**576,–** 468,29	●	●	●	●	●	●

● = Príplatková výbava ○ = Sériova výbava – = nemožnosť objednať.

Ďalšia príplatková výbava

	Objednávací kód	EUR vrát. 23 % DPH EUR bez DPH	A6 Limuzína	A6 Avant	A6 allroad	A6 e-hybrid quattro 220kW	A6 e-hybrid quattro 270kW	A6 allroad e-hybrid
S line exteriér so štandardným podvozkom	PZF	**1.313,–** 1.067,48	●	●	–	●	–	–
S line exteriér	PY2	**1.313,–** 1.067,48	●	●	–	●	○	–







Predná časť:
- Nárazník S line
- Mriežka chladiča v čiernej farbe
- Rám prívodov vzduchu v chrómovom vzhľade matný antracit

Bočná časť:
- Rozšírená prahová lišta v chrómovom vzhľade matný antracit
- Kryty vonkajších spätných zrkadiel vo farbe karosérie
- Okenné lišty hliníkového vzhľadu
- Strešné lišty hliníkového vzhľadu

Zadná časť:
- Nárazník S line
- S-difúzor v čiernej farbe
- Vložka difúzora v matnom antracitovom chrómovom vzhľade

Upozornenie: nutnosť objednať dodatočnú výbavu (disky a pod.)

● = Príplatková výbava ○ = Sériova výbava – = nemožnosť objednať.

Ďalšia príplatková výbava

		Objednávací kód	EUR vrát. 23% DPH EUR bez DPH	A6 Limuzína	A6 Avant	A6 allroad	A6 e-hybrid quattro 220kW	A6 e-hybrid quattro 270kW	A6 allroad e-hybrid
Optikpaket čierny	Obsahuje: • Kryty vonkajších spätných zrkadiel v čiernej farbe • Tmavé ozdobné lišty okolo okien, Audi kruhy vpredu a vzadu v antracitovo sivej farbe • Kľučky dverí čierne • Lemy koncoviek výfuku, tmavé chrómované • Strešné nosiče čierne (len pre Avant) Upozornenie: Len v kombinácií s S line exteriérom PY2 / PZF	PAH	**1.025,–** 854,17	●	●	○	●	●	○







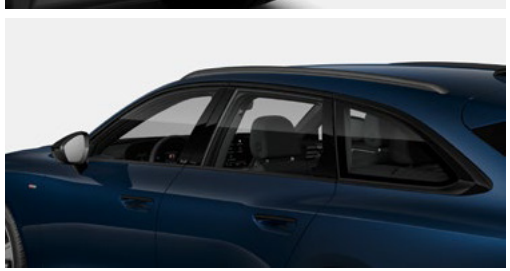

● = Príplatková výbava ○ = Sériova výbava – = nemožnosť objednať.

Ďalšia príplatková výbava

	Objednávací kód	EUR vrát. 23% DPH EUR bez DPH	A6 Limuzína	A6 Avant	A6 allroad	A6 e-hybrid quattro 220kW	A6 e-hybrid quattro 270kW	A6 allroad e-hybrid
LED projekcia - pri otvorení dverí 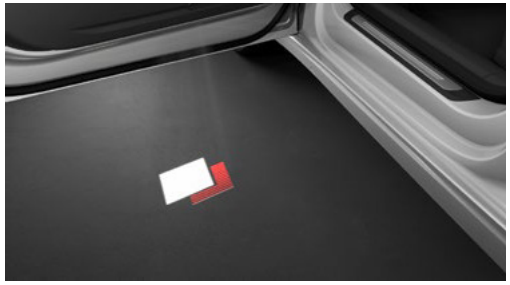	9TF	**144,–** 117,07	●	●	–	●	●	–
Zadný spojler			–	○	○	–/○	–/○	○
Označenie modelu vzadu			○	○	○	○	○	○
Bez označenia typu a technológie 	2Z0	bez príplatku	●	●	●	●	●	●

● = Príplatková výbava ○ = Sériova výbava – = nemožnosť

Ďalšia príplatková výbava

		Objednávací kód	EUR vrát. 23 % DPH EUR bez DPH	A6 Limuzína	A6 Avant	A6 allroad	A6 e-hybrid quattro 220kW	A6 e-hybrid quattro 270kW	A6 allroad e-hybrid
Príprava na montáž ťažného zariadenia 	• Výbava umožňuje dodatočnú montáž ťažného zariadenia a už obsahuje potrebné technické požiadavky. **V súčasnosti nie je možné dodatočne namontovať ťažné zariadenie až do odvolania.**	1M5	**230,–** 186,99	●	●	●	●	●	●
Ťažné zariadenie 	• Výklopné (mechanicky) s elektrickým uvoľnením mechanizmu • Ovládanie prostredníctvom tlačidla v batožinovom priestore • Integrovaná zásuvka umožňuje počas jazdy prevádzku elektrických zariadení v pripojenom vozidle • Funkcia elektronického riadenia stabilizácie (ESC) stabilizuje príves počas jazdy (v prípade vybavenia asistenčným systémom)	1D4	**1.436,–** 1.167,48	●	●	●	●	●	●

● = Príplatková výbava ○ = Sériova výbava – = nemožnosť objednať.


Audi
A6 Avant

Interiér


Radio
Telefon
Android Auto
Apple CarPlay
Fahrerassistenz
Einstellungen
Store
A/C
19.5
17:46


BANG & OLUFSEN

Poťahy sedadiel



Poťahy sedadiel

Farba	**Čierna** (FW)	**Čierna** (AR)	**Čierna** (GX)	**Audi exclusive** (QM)
Športové sedadlá	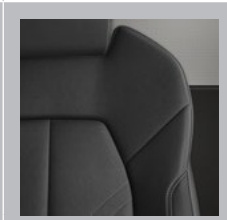 • Kombinácia koža/umelá koža (sériová výbava) • nedostupné pre e-hybrid 270kW	 • Kombinácia mikrovlákno Dinamica koža (YYB)	 • Kombinácia koža/umelá koža (PWL)  • Kombinácia mikrovlákno Dinamica/koža (PWN)	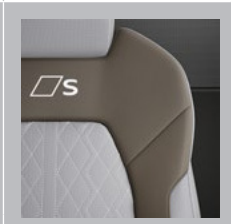 • Kombinácia mikrovlákno Dinamica/koža, prešívanie vo farbe Audi exclusive (YN1) • Látka vo farbe Audi exclusive (YDT)
Športové sedadlá plus			 • Kombinácia jemnej kože Nappa/kože Perlnappa s kosoštvorcovým prešívaním (PWO)	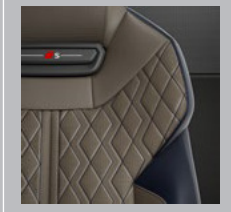 • Kombinácia jemnej kože Nappa/kože Perlnappa s kosoštvorcovým prešívaním (YN2) • Kombinácia jemnej kože Nappa/kože Pearlnappa v forbe modro-zlatá, Audi exclusive (YDN)
Stredná časť sedadla	**čierna**	**čierna**	**čierna**	**čierna**
Bočná časť sedadla	**čierna**	**čierna**	**čierna**	**čierna**
Farebné prešívanie sedadla	**sivá stahl**	**červená express**	**sivá stahl**	**-**
Vrchná časť palubnej dosky	**čierna**	**čierna**	**čierna**	**čierna**
Spodná časť palubnej dosky	**čierna**	**čierna**	**čierna**	**čierna**
Koberec	**čierna**	**čierna**	**čierna**	**čierna**
Strop	**sivá**	**čierna**	**čierna**	**špecifická farba**

Farba	**Béžová perleťová** (II)	**Strieborná pastelová** (OF)	**Hnedá muškátová** (IP)
Športové sedadlá	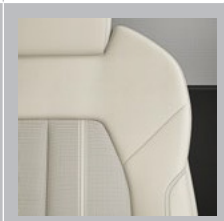 • Kombinácia koža/umelá koža béžová s ventiláciou (PWF)	 • Kombinácia koža/umelá koža sivá (PWM)	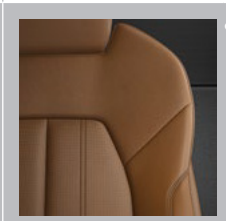 • Kombinácia koža/umelá koža hnedá s ventiláciou (PWT)
Stredná časť sedadla	**béžová perleťová**	**strieborná pastelová**	**hnedá muškátová**
Bočná časť sedadla	**béžová perleťová**	**strieborná pastelová**	**hnedá muškátová**
Farebné prešívanie sedadla	**sivá stahl**	**perleťová svetlá**	**sivá stahl**
Vrchná časť palubnej dosky	**čierna**	**čierna**	**čierna**
Spodná časť palubnej dosky	**čierna**	**čierna**	**čierna**
Koberec	**čierna**	**čierna**	**čierna**
Strop	**sivá**	**čierna**	**čierna**

Farba	**Čierna** (FW)	**Hnedá muškátová** (IP)	**Strieborná perlová (OF)**
Komfortné sedadlá	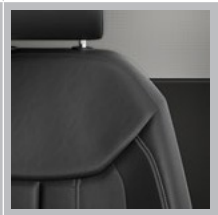 • Kombinácia koža/umelá koža béžová s ventiláciou (PWW)	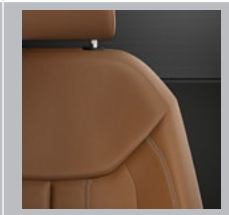 • Kombinácia koža/umelá koža sivá (PWJ)	
Stredná časť sedadla	**čierna**	**hnedá muškátová**	**pastelová strieborná**
Bočná časť sedadla	**čierna**	**hnedá muškátová**	**pastelová strieborná**
Farebné prešívanie sedadla	**sivá stahl**	**sivá stahl**	**perleťová superbright**
Vrchná časť palubnej dosky	**čierna**	**čierna**	**čierna**
Spodná časť palubnej dosky	**čierna**	**čierna**	**čierna**
Koberec	**čierna**	**čierna**	**čierna**
Strop	**sivá**	**čierna**	**čierna**

Sedadlá a komfort sedenia



Sedadlá a komfort sedenia

		Objednávací kód	EUR vrát. 23 % DPH EUR bez DPH	A6 Limuzína	A6 Avant	A6 allroad	A6 e-hybrid quattro 220kW	A6 e-hybrid quattro 270kW	A6 allroad e-hybrid
Interiér so športovými sedadlami v kombinácii koža/umelá koža	Pre predné športové sedadlá: • Stredové panely sedadla z čiernej kože • Bočné opierky sedadiel z čiernej kože • Opierky hlavy v čiernej imitácii kože • Kontrastné prešívanie • Poťahy sedadiel vzadu sú opticky prispôsobené predným sedadlám.			○	○	○	○	–	–
Sedadlá vpredu - manuálne výškovo nastaviteľné				○	○	○	○	○	○
Sedadlá vpredu elektricky nastaviteľné 	K dispozícii sú rôzne možnosti elektrického nastavenia: • Výška sedadla • Pozdĺžna poloha sedadla • Sklon sedadla a operadla Športové sedadlá vpredu a športové sedadlá Plus vpredu navyše s manuálnym nastavením opierky stehien. Športové sedadlá Plus vpredu tiež s elektrickým nastavením bočných vankúšov operadla. Upozornenie: iba v kombinácii s interiérovým balíkom.	3L5	**881,–** 716,26	●	●	●	●	●	●

● = Príplatková výbava ○ = Sériova výbava – = nemožnosť

Sedadlá a komfort sedenia

		Objednávací kód	EUR vrát. 23 % DPH EUR bez DPH	A6 Limuzína	A6 Avant	A6 allroad	A6 e-hybrid quattro 220kW	A6 e-hybrid quattro 270kW	A6 allroad e-hybrid
Pamäťová funkcia sedadla vodiča a vonkajších spätných zrkadiel 	Pamäťová funkcia na strane vodiča ponúka dve pamäťové miesta pre elektricky nastaviteľné sedadlo vodiča a vonkajšie spätné zrkadlá. Nastavenia je možné uložiť a sprístupniť pomocou pamäťového tlačidla na paneli dverí. „Personalizácia“ tiež automaticky uloží polohu posledného sedadla/vonkajšieho zrkadla do vášho osobného profilu. Upozornenie: iba v kombinácii s dodatočnou príplatkovou výbavou.	AI1	**237,–** 192,68	●	●	●	●	●	●
Pamäťová funkcia pre sedadlo vodiča a sedadlo spolujazdca	Upozornenie: iba vrámci interiérových balíkov PWJ a PWW	AI2	súčasť balíka	●	●	●	●	●	●
Komfortná stredová lakťová opierka vpredu				○	○	○	○	○	○
Sedadlá vpredu vyhrievané				○	○	○	○	○	○
Bedrové opierky elektricky nastaviteľné	Elektricky nastaviteľná horizontálne a vertikálne v štyroch smeroch, bedrová opierka zaisťuje uvoľnené, ergonomické sedenie.			○	○	○	○	○	○

● = Príplatková výbava ○ = Sériova výbava – = nemožnosť objednať.

Interiér

		Objednávací kód	EUR vrát. 23% DPH EUR bez DPH	A6 Limuzína	A6 Avant	A6 allroad	A6 e-hybrid quattro 220kW	A6 e-hybrid quattro 270kW	A6 allroad e-hybrid
Interiér so športovými sedadlami v kombinácii koža/umelá koža v béžovej farbe, klimatizované 	Obsahuje: • Športové sedadlá vpredu s manuálne vysúvateľnou opierkou stehien, vizuálne integrované opierky hlavy a tvarované bočné opierky sedadiel pre lepšiu bočnú oporu v zákrutách • Stredový panel sedadiel v béžovej koži; bočné opierky sedadiel a opierky hlavy z umelej kože s kontrastným prešívaním (čalúnenie sedadiel vzadu vizuálne zladené s prednými sedadlami) • Predné sedadlá, elektricky nastaviteľné s elektrickým nastavením výšky sedadla, pozdĺžnej polohy sedadla, uhla sedadla a sklonu operadla • Obvodové prvky interiéru z umelej kože • Ozdobné prvky na prístrojovej doske a dverách, ako aj lakťové opierky dverí z umelej kože, aby ladili so zvolenou výbavou interiéru; s kontrastným prešívaním na lakťových opierkach dverí • 4-smerová bedrová opierka pre predné sedadlá • Pamäťová funkcia pre sedadlo vodiča • Predné sedadlá klimatizované • Prahové lišty s hliníkovými vložkami, predné, osvetlené • Strop z látky v sivej farbe	PWF	**2.155,–** 1.752,03	●	●	●	●	–	●
Interiér so športovými sedadlami v kombinácii koža/umelá koža v hnedej farbe, klimatizované 	Obsahuje: • Športové sedadlá vpredu s manuálne vysúvateľnou opierkou stehien, vizuálne integrované opierky hlavy a tvarované bočné opierky sedadiel pre lepšiu bočnú oporu v zákrutách • Stredový panel predných sedadiel z perforovanej kože, hnedá; • Bočné opierky sedadiel a opierky hlavy z umelej kože, hnedé s kontrastným prešívaním • Predné sedadlá, elektricky nastaviteľné s elektrickým nastavením výšky sedadla, pozdĺžnej polohy sedadla, uhla sedadla a sklonu operadla, ako aj manuálneho nastavenia opierky stehien • Obvodové prvky interiéru z umelej kože • Ozdobné prvky na prístrojovej doske a dverách, ako aj lakťové opierky dverí z umelej kože, aby ladili so zvolenou výbavou interiéru; s kontrastným prešívaním na lakťových opierkach dverí • Predné sedadlá klimatizované • Pamäťová funkcia sedadla vodiča • Obvodové prvky interiéru z umelej kože • 4 smerová bedrová opierka pre predné sedadlá • Prahové lišty s hliníkovými vložkami predné, osvetlené • Strop z látky v čiernej farbe	PWT	**2.524,–** 2.052,03	●	●	●	●	–	●

● = Príplatková výbava ○ = Sériova výbava – = nemožnosť objednať.

Interiér

		Objednávací kód	EUR vrát. 23% DPH EUR bez	A6 Limuzína	A6 Avant	A6 allroad	A6 e-hybrid quattro 220kW	A6 e-hybrid quattro 270kW	A6 allroad e-hybrid
Interiér S so športovými sedadlami v poťahu látka v čierno - sivej farbe 	Obsahuje: • Športové sedadlá vpredu s manuálne vysúvateľnou opierkou stehien, vizuálne integrované opierky hlavy a tvarované bočné opierky sedadiel pre lepšiu bočnú oporu v zákrutách • Obvodové prvky interiéru v látke Cascade: ozdobné prvky na prístrojovej doske, ako aj na dverách a lakťových opierkach dverí v látke Cascade s kontrastným prešívaním na lakťových opierkach dverí • Stredový panel sedadiel a opierky hlavy z látky Cascade s kosoštvorcovým vzorom a vyšívaným znakom S na operadle predných sedadiel, bočné opierky sedadiel z látky Impressum s kontrastným prešívaním (čalúnenie sedadiel vzadu vizuálne z dené s prednými sedadlami • Nerezové pedále a opierka nôh • 4 smerová bedrová opierka pre predné sedadlá • Prahové lišty s hliníkovými vložkami, predné, osvetlené, logo S • Športový kožený volant, 3-ramenný, plochá horná a spodná časť s multifunkčnými a radiacimi pádlami, oblklad v chrómovom vzhľade, emblém S, rukoväte volantu z perforovanej kože a kontrastné prešívanie • Strop z látky v čiernej farbe	PWK	bez príplatku	●	●	●	●	●	●
Interiér S so športovými sedadlami v kombinácii koža/umelá koža v sivej farbe 	Obsahuje: • Športové sedadlá vpredu s manuálne vysúvateľnou opierkou stehien, vizuálne integrované opierky hlavy a tvarované bočné opierky sedadiel pre lepšiu bočnú oporu v zákrutách • Stredový panel sedadiel v čiernej koži; bočné opierky sedadiel a opierky hlavy z umelej kože s kontrastným prešívaním (čalúnenie sedadiel vzadu vizuálne zladené s prednými sedadlami) • Nerezové pedále a opierka nôh • 4 smerová bedrová opierka pre predné sedadlá • Obvodové prvky interiéru z umelej kože • Ozdobné prvky na prístrojovej doske a dverách, ako aj lakťové opierky dverí z umelej kože, aby ladili so zvolenou výbavou interiéru; s kontrastným prešívaním na lakťových opierkach dverí • Prahové lišty s hliníkovými vložkami, predné, osvetlené logo S • Športový kožený volant, 3-ramenný, plochá horná a spodná časť s multifunkčnými a radiacimi pádlami, obloženie v chrómovom vzhľade, emblém S, rukoväte volantu z perforovanej kože a kontrastné prešívanie • Strop z látky v čiernej farbe	PWM	**772,–** 627,64 **1.098,–** 892,64	● –	● –	● –	● –	– ●	– ●

● = Príplatková výbava ○ = Sériova výbava – = nemožnosť objednať.

Interiér

		Objednávací kód	EUR vrát. 23% DPH EUR bez DPH	A6 Limuzína	A6 Avant	A6 allroad	A6 e-hybrid quattro 220kW	A6 e-hybrid quattro 270kW	A6 allroad e-hybrid
Interiér S so športovými sedadlami v kombinácii koža/umelá koža v čiernej farbe 	Obsahuje: • Športové sedadlá vpredu s manuálne vysúvateľnou opierkou stehien, vizuálne integrované opierky hlavy a tvarované bočné opierky sedadiel pre lepšiu bočnú oporu v zákrutách • Stredový panel sedadiel v čiernej koži; bočné opierky sedadiel a opierky hlavy z umelej kože s kontrastným prešívaním (čalúnenie sedadiel vzadu vizuálne zladené s prednými sedadlami) • Nerezové pedále a opierka nôh • 4 smerová bedrová opierka pre predné sedadlá • Obvodové prvky interiéru z umelej kože • Ozdobné prvky na prístrojovej doske a dverách, ako aj lakťové opierky dverí z umelej kože, aby ladili so zvolenou výbavou interiéru; s kontrastným prešívaním na lakťových opierkach dverí • Prahové lišty s hliníkovými vložkami, predné, osvetlené, logo S • Športový kožený volant, 3-ramenný, plochá horná a spodná časť s multifunkčnými a radiacimi pádlami, obloženie v chrómovom vzhľade, emblém S, rukoväte volantu z perforovanej kože a kontrastné prešívanie • Strop z látky v čiernej farbe	PWL	**772,–** 627,64 **1.098,–** 892,64	● –	● –	● –	● –	– ●	– ●
Interiér S so športovými sedadlami v kombinácii mikrovlákno Dinamica/koža v čiernej farbe 	Obsahuje: • Športové sedadlá vpredu s manuálne vysúvateľnou opierkou stehien, vizuálne integrované opierky hlavy a tvarované bočné opierky sedadiel pre lepšiu bočnú oporu v zákrutách • Stredový panel sedadiel z mikrovlákna Dinamica v čiernej farbe s kosoštvorcovým vzorom; bočné opierky sedadiel v koži, čierne; opierky hlavy z umelej kože, čierne; S embosovanie na operadlách predných sedadiel s kontrastným prešívaním (čalúnenie sedadiel vzadu vizuálne zladené s prednými sedadlami) • Obvodové prvky interiéru z mikrovlákna Dinamica • Ozdobné prvky na prístrojovej doske, ako aj na dverách a lakťových opierkach dverí z mikrovlákna Dinamica, čierna s kontrastným prešívaním na lakťových opierkach dverí • Športový kožený volant, 3-ramenný, plochá horná a spodná časť s multifunkčnými a radiacimi pádlami, oblklad v chróm vom vzhľade, emblém S, rukoväte volantu z perforovanej kože a kontrastné prešívanie • Nerezové pedále a opierka nôh • 4 smerová bedrová opierka pre predné sedadlá • Prahové lišty s hliníkovými vložkami, predné, osvetlené, logo S • Strop z látky v čiernej farbe	PWN	**1.131,–** 919,51 **1.460,–** 1.186,99	● –	● –	● –	● –	– ●	– ●

● = Príplatková výbava ○ = Sériova výbava – = nemožnosť objednať.

Interiér

		Objednávací kód	EUR vrát. 23% DPH EUR bez DPH	A6 Limuzína	A6 Avant	A6 allroad	A6 e-hybrid quattro 220kW	A6 e-hybrid quattro 270kW	A6 allroad e-hybrid
Interiér S so športovými sedadlami plus v čiernej koži 	Obsahuje: • Športové sedadlá plus, vpredu s manuálne vysúvateľnou opierkou stehien, manuálne nastaviteľná výška pásov, vizuálne integrované opierky hlavy, tvarované bočné opierky sedadiel pre lepšiu bočnú oporu pri prejazde zákrutami, lem v hornej časti operadla s reliéfom S • Stredový panel predných sedadiel s ventiláciou z perforovanej kože Pearlnappa, čierna s kosoštvorcovým vzorom, bočné opierky sedadiel a opierky hlavy z jemnej kože Nappa v čiernej farbe s kontrastným prešívaním (čalúnenie sedadiel vzadu vizuálne zladené s prednými sedadlami) • Ventilácia sedadla/masážne sedadlá predné • Sedadlo vodiča s pamäťou • Bedrová opierka, pneumaticky nastaviteľná • Obvodové prvky interiéru z mikrovlákna Dinamica: ozdobné prvky na prístrojovej doske, ako aj na dverách a lakťových opierkach dverí z mikrovlákna Dinamica, čierna, s kontrastným prešívaním na lakťových opierkach dverí • Športový kožený volant, 3-ramenný, plochá horná a spodná časť s multifunkčnými a radiacimi pádlami, obklad v chrómovom vzhľade, emblém S, rukoväte volantu z perforovanej kože a kontrastné prešívanie • Nerezové pedále a opierka nôh • Prahové lišty s hliníkovými vložkami,predné, osvetlené, logo S • Strop z látky v čiernej farbe	PWO	**5.200,–** 4.227,64 **5.529,–** 4.495,12	● –	● –	● –	● –	– ●	– ●
Interiér balíka S so športovými sedadlami v kombinácii mikrovlákno Dinamica/koža v čiernej farbe, farebné prešívanie v červenej farbe Audi Sport 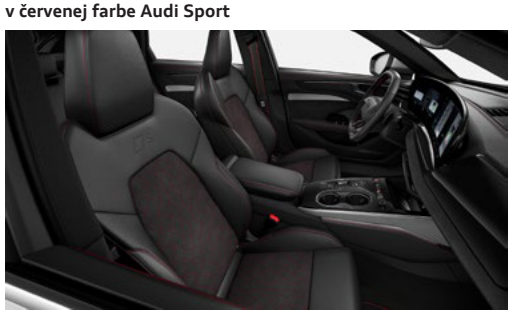	Obsahuje: • Kontrastné prešívanie v červenej express farbe na čalúnení sedadiel, hornej časti prístrojovej dosky a parapety dverí, kolenných opierkach na stredovej konzole, ozdobné prvky lakťových opierok dverí z mikrovlákna Dinamica v čiernej farbe, športový volant a komfortná stredová lakťová opierka • Bezpečnostné pásy v čiernej farbe s červenými okrajmi (pre predné sedadlá a vonkajšie zadné sedadlá) • Koberčeky v čiernej farbe s lemovaním a kontrastným prešívaním v expresne červenej farbe • Športové sedadlá vpredu s manuálne vysúvateľnou opierkou stehien, vizuálne integrované opierky hlavy a tvarované bočné opierky sedadiel pre lepšiu bočnú oporu v zákrutách • Stredové panely sedadiel z mikrovlákna Dinamica v čiernej farbe s kosoštvorcovým vzorom; bočné opierky sedadiel a opierky hlavy v koži v čiernej farbe; S embosovanie na operadlách predných sedadiel s kontrastným prešívaním (čalúnenie sedadiel vzadu vizuálne zladené s prednými sedadlami) • Obvodové prvky interiéru z mikrovlákna Dinamica, ozdobné prvky na prístrojovej doske ako aj na dverách a lakťových opierkach dverí z mikrovlákna Dinamica v čiernej farbe s kontrastným prešívaním na lakťových opierkach dverí • Športový kožený volant 3-ramenný, plochá horná a spodná časť s multifunkčnými a radiacimi pádlami, obloženie v chrómovom vzhľade, emblém S, rukoväte volantu z perforovanej kože a kontrastné prešívanie • Nerezové pedále a opierka nôh • Prahové lišty s hliníkovými vložkami, predné, osvetlené, logo S • Vnútorné obloženie vo vanádiovom vzhľade • Strop z látky v čiernej farbe	YYB	**1.539,–** 1.251,22 **2.620,–** 2.130,08	● –	● –	● –	● –	– ●	– ●

● = Príplatková výbava ○ = Sériova výbava – = nemožnosť

Interiér

		Objednávací kód	EUR vrát. 23% DPH EUR bez DPH	A6 Limuzína	A6 Avant	A6 allroad	A6 e-hybrid quattro 220kW	A6 e-hybrid quattro 270kW	A6 allroad e-hybrid
Interiér s komfortnými sedadlami v kombinácií koža/koža Nappa v čiernej farbe: 	Obsahuje: • Komfortné sedadlá vpredu s elektricky nastaviteľné: elektrické nastavenie výšky, pozdĺžnej polohy a sklonu operadla sedadla ako aj elektricky nastaviteľná opierka stehien • Masážna funkcia • Stredový panel predných sedadiel s ventiláciou z perforovanej kože, čiernej farby s farebným kontrastným efektom, bočné časti sedadla a opierky hlavy z jemnej kože Nappa, čiernej farby s kontrastným prešívaním • Bedrová opierka, s pneumatickým nastavením bočných vankúšov operadla • Opierky hlavy pre predné sedadlá s manuálnym nastavením výšky opierky hlavy a vzdialenosti od hlavy • Interiérové prvky z umelej kože: ozdobné prvky na prístrojovej doske a dverách, ako aj lakťové opierky dverí z umelej kože, ktoré ladia so zvoleným vybavením interiéru; s kontrastným prešívaním na lakťových opierkach dverí • Horné a dolné prvky interiéru s kontrastným prešívaním: horná časť prístrojovej dosky a dverové lišty, čierne s kontrastným prešívaním; kolenné vankúše na stredovej konzole z umelej kože, čierne s kontrastným prešívaním • Komfortná stredová lakťová opierka vpredu s plynulým nastavením výšky v rozsahu od 5 do 20° alebo úplne sklopná, vrátane pamäťovej funkcie • Prahové lišty s hliníkovými obkladmi, vpredu, osvetlené • Strop z látky, sivý Upozornenie: nutnosť objednať balík PQ4	PWW	**5.230–** 4.252,03	●	●	●	●	●	●
Interiér s komfortnými sedadlami v kombinácií koža/koža Nappa v muškátovo hnedej farbe: 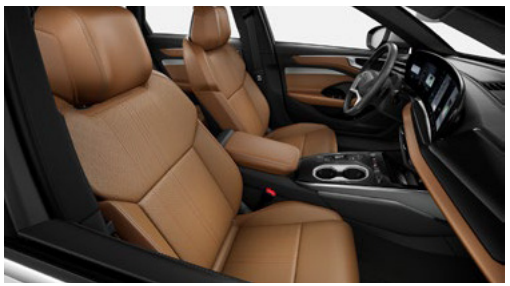	Obsahuje: • Komfortné sedadlá vpredu s elektricky nastaviteľné: elektrické nastavenie výšky, pozdĺžnej polohy a sklonu operadla sedadla ako aj elektricky nastaviteľná opierka stehien • Masážna funkcia • Stredový panel predných sedadiel s ventiláciou z perforovanej kože, čiernej farby s farebným kontrastným efektom, bočné časti sedadla a opierky hlavy z jemnej kože Nappa, čiernej farby s kontrastným prešívaním • Bedrová opierka, s pneumatickým nastavením bočných vankúšov operadla • Opierky hlavy pre predné sedadlá s manuálnym nastavením výšky opierky hlavy a vzdialenosti od hlavy • Interiérové prvky z umelej kože: ozdobné prvky na prístrojovej doske a dverách, ako aj lakťové opierky dverí z umelej kože, ktoré ladia so zvoleným vybavením interiéru; s kontrastným prešívaním na lakťových opierkach dverí • Horné a dolné prvky interiéru s kontrastným prešívaním: horná časť prístrojovej dosky a dverové lišty, čierne s kontrastným prešívaním; kolenné vankúše na stredovej konzole z umelej kože, čierne s kontrastným prešívaním • Komfortná stredová lakťová opierka vpredu s plynulým nastavením výšky v rozsahu od 5 do 20° alebo úplne sklopná, vrátane pamäťovej funkcie • Prahové lišty s hliníkovými obkladmi, vpredu, osvetlené • Strop z látky, čierny (možnosť objednať Strop vozidla v čiernom poťahu Mikrovlákno Dinamica Audi Sport) Upozrnenie: nutnosť objednať balík PQ4	PWJ	**5.230–** 4.252,03	●	●	●	●	●	●

● = Príplatková výbava ○ = Sériova výbava – = nemožnosť objednať.

Interiér

		Objednávací kód	EUR vrát. 23 % DPH EUR bez DPH	A6 Limuzína	A6 Avant	A6 allroad	A6 e-hybrid quattro 220kW	A6 e-hybrid quattro 270kW	A6 allroad e-hybrid
Interiér S so športovými sedadlami plus v koži, modro-zlatá, Audi exclusive 	Obsahuje: • Športové sedadlá plus, vpredu s manuálne vysúvateľnou opierkou stehien, vizuálne integrované opierky hlavy, tvarované bočné opierky sedadiel pre dobrú bočnú oporu v zákrutách, ako aj ozdobné prvky v hornom operadle s osvetleným znakom S	YDN	**12.580,–** 10.227,64	●	●	●	●	–	–
	• Prispôsobenie farieb sedadiel, Audi exclusive: sedadlá v kombinácii jemnej kože Nappa/koža Pearlnappa, perforované kosoštvorcovým vzorom, farba sedadiel tmavosivá/čierna, celoobvodový pás v oceánskej modrej ako aj oceánovo modré kontrastné prešívanie na sedadle, operadle sedadlo v čiernej farbe; lavica zadných sedadiel farebne zladená vo farbách jet sivá/čierna a ocean blue s kontrastným prešívaním v oceánskej modrej, stredné sedadlo v čiernej farbe, ventilovaný stredový panel predných sedadiel a stredný panel sedadiel bez odvetrávania dvoch vonkajších zadných sedadiel z perforovanej kože		**12.849,–** 10.446,34	–	–	–	–	●	●
	• Audi exclusive emblém vo vložkách obloženia dverí								
	• Bedrová opierka pneumaticky nastaviteľná s masážnou funkciou pre predné sedadlá								
	• Farebné prispôsobenie stredovej lakťovej opierky, Audi exclusive: komfortná stredová lakťová opierka, predná časť z mikrovlákna Dinamica v šedej farbe s kontrastným prešívaním v oceánskej modrej s plynulou reguláciou výšky v rozsahu od 5 do 20° alebo úplne sklopná, vrátane pamäťovej funkcie								
	• Farebné prispôsobenie interiérových prvkov, Audi exclusive: ozdobné prvky na prístrojovej doske ako aj na dverách a lakťových opierkach dverí z mikrovlákna Dinamica, jet sivá s kontrastným prešívaním v oceánskej modrej na lakťových opierkach dverí								
	• Farebné prispôsobenie interiérových prvkov, Audi exclusive: horná časť prístrojovej dosky a líšt dverí v čiernej farbe a s kontrastným prešívaním v oceánskej modrej a lem stredovej konzoly (kolenné opierky) z mikrovlákna Dinamica v tmavošedej farbe s kontrastným prešívaním v oceánskej modrej								
	• Prispôsobenie farieb ovládacích prvkov, Audi exclusive: rukoväte volantu z perforovanej kože a kontrastné prešívanie v oceánskej modrej								
	• Farebné prispôsobenie koberčekov, Audi exclusive: koberčeky v čiernej farbe, lemovanie v oceánskej modrej a kontrastné prešívanie v sivej								
	Upozrnenie: nutnosť objednať balík PQ2 alebo PQ4								

● = Príplatková výbava ○ = Sériova výbava – = nemožnosť objednať.

Interiér

		Objednávací kód	EUR vrát. 23% DPH EUR bez DPH	A6 Limuzína	A6 Avant	A6 allroad	A6 e-hybrid quattro 220kW	A6 e-hybrid quattro 270kW	A6 allroad e-hybrid
Interiér S line so športovými sedadlami v látke, svetlosivá-neodýmovo zlatá, Audi exclusive	Obsahuje: • Športové sedadlá, vpredu s vizuálne integrovanými opierkami hlavy, tvarované bočnice sedadiel pre dobrú bočnú oporu pri zatáčaní a manuálne výsuvná opora stehien • Farebná personalizácia sedadiel, Audi exclusive: stredové panely sedadiel v látke Cascade, svetlosivá s kosoštvorcovým vzorom a kontrastným prešívaním v diamantovo striebornej farbe; operadlo sedadla, oblasť ramien a bočné časti sedadla z látky Impressum v neodymovo zlatej farbe, vyšívaný emblém S na operadlách predných sedadiel v diamantovo striebornej farbe na látke Impressum v neodymovo zlatej farbe, akcentové pruhy na bočných vankúšoch sedadla a opierkach hlavy z látky Cascade vo svetlosivej farbe s kontrastným prešívaním v diamantovo striebornej farbe (čalúnenie sedadiel vzadu vizuálne zladené s prednými sedadlami) • 4-smerová bedrová opierka pre predné sedadlá, elektricky nastaviteľná s individuálnym horizontálnym a vertikálnym nastavením v 4 smeroch • emblém Audi exclusive v obložení dverí • Farebné prispôsobenie interiérových prvkov, Audi exclusive: ozdobné prvky v prístrojovej doske a dverách, ako aj lakťové opierky dverí z látky Cascade vo svetlosivej farbe s kontrastným prešívaním v diamantovo striebornej farbe na lakťových opierkach dverí • Vrchné a spodné interiérové prvky s kontrastným prešívaním: horná časť prístrojovej dosky a lišty dverí v čiernej farbe s kontrastným prešívaním; Kolenné vankúše na stredovej konzole z umelej kože, čierne s kontrastným prešívaním • Farebné prispôsobenie stredovej lakťovej opierky, Audi exclusive: komfortná stredová lakťová opierka vpredu z látky Cascade, svetlosivá s kontrastným prešívaním v diamantovo striebornej farbe ako aj s plynulým nastavením výšky v rozsahu od 5 do 20° alebo úplne sklopná a s pamäťovou funkciou • Športový kožený volant, 3-ramenný, plochý hore a dole s multifunkčnými a radiacimi páčkami, obloženie volantu v chrómovom vzhľade, emblém S, rukoväte volantu z perforovanej kože a kontrastným prešívaním • Podlahové rohože, Audi exclusive: podlahové rohože v čiernej farbe, lemovanie v neodýmovo zlatej farbe, kontrastné prešívanie v diamantovo striebornej farbe • Pedále a opierka na nohy z nehrdzavejúcej ocele • Prahové lišty s hliníkovými obkladmi, vpredu, osvetlené, emblém S • strop z látky, čierny Upozrnenie: nutnosť objednať balík PQ2 alebo PQ4	YDT	**7.850,–** 6.382,11	●	●	●	●	–	–
			**5.479,–** 4.454,47	–	–	–	–	●	●

● = Príplatková výbava ○ = Sériova výbava – = nemožnosť objednať.

Interiér

		Objednávací kód	EUR vrát. 23% DPH EUR bez DPH	A6 Limuzína	A6 Avant	A6 allroad	A6 e-hybrid quattro 220kW	A6 e-hybrid quattro 270kW	A6 allroad e-hybrid
Interiér S so športovými sedadlami v kombinácii mikrovlákno Dinamica/koža v čiernej farbe s farbeným prešívaním Audi exclusive	Obsahuje: • Športové sedadlá vpredu s manuálne vysúvateľnou opierkou stehien, vizuálne integrované opierky hlavy a tvarované bočné opierky sedadiel pre lepšiu bočnú oporu v zákrutách • Kontrastné prešívanie v interiéri vo farbách Audi exclusive • Prispôsobené prešívanie na sedadlách, Audi exclusive: sedadlá v kombinácii mikrovlákno Dinamica/koža s kosoštvorcovým vzorom a reliéfom S v čiernej farbe so stredovými panelmi sedadiel z mikrovlákna Dinamica s kosoštvorcovým vzorom, bočné čalúnenia sedadiel v koži v čiernej farbe a opierky hlavy z umelej kože, S embosovanie na operadlách predných sedadiel s kontrastným prešívaním, Audi exclusive (čalúnenie sedadiel vzadu opticky zladené s prednými sedadlami) • Audi exclusive emblém vo vložkách obloženia dverí • Prispôsobené prešívanie na stredovej lakťovej opierke, Audi exclusive: komfortná stredová lakťová opierka, predná časť z mikrovlákna Dinamica v čiernej farbe s kontrastným prešívaním, Audi exclusive • Prispôsobené prešívanie prvkov interiéru, Audi exclusive: ozdobné prvky na prístrojovej doske ako aj na dverách a lakťových opierkach dverí z mikrovlákna Dinamica v čiernej farbe s kontrastným prešívaním Audi exclusive na lakťových opierkach dverí • Prispôsobené prešívanie prvkov interiéru, Audi exclusive: horná časť prístrojovej dosky a dverové lišty v čiernej farbe s kontrastným prešívaním Audi exclusive a obloženie stredovej konzoly (kolenné opierky) z mikrovlákna Dinamica v čiernej farbe s kontrastným prešívaním Audi exclusive • Prispôsobené prešívanie na ovládacích prvkoch, Audi exclusive: športový kožený volant 3-ramenný, plochá horná a spodná časť s multifunkčnými a radiacimi pádlami, obloženie v chrómovom vzhľade, emblém S, rukoväte volantu v perforovanej koži a kontrastné prešívanie Audi exclusive • Nerezové pedále a opierka nôh • Prahové lišty s hliníkovými vložkami, predné, osvetlené, logo S • Prispôsobené prešívanie na koberčekoch, Audi exclusive: koberčeky a lemovanie v čiernej farbe a kontrastné prešívanie Audi exclusive • Strop v látke v čiernej farbe Upozrnenie: nutnosť objednať dodatočnú príplatkovú výbavu	YN1	**7.310,–** 5.943,09	●	●	●	●	–	–
			**6.709,–** 5.454,47	–	–	–	–	●	●

● = Príplatková výbava ○ = Sériova výbava – = nemožnosť objednať.

		Objednávací kód	EUR vrát. 23 % DPH EUR bez DPH	A6 Limuzína	A6 Avant	A6 allroad	A6 e-hybrid quattro 220kW	A6 e-hybrid quattro 270kW	A6 allroad e-hybrid
Interiér S so športovými sedadlami plus v koži, čierna, farebné prešívanie, Audi exclusive	Obsahuje: • Športové sedadlá Plus vpredu s vetraním sedadiel, vizuálne integrované opierky hlavy, tvarované bočnice sedadiel pre dobrú bočnú oporu pri zatáčaní, ozdobné lišty v hornej časti operadla s osvetleným emblémom S a manuálne výsuvnou opierkou stehien • Vetraný stredový panel predných sedadiel a nevetraný stredový panel oboch vonkajších zadných sedadiel z perforovanej kože čiernej farby s kosoštvorcovým vzorom, bočnice sedadiel a opierky hlavy z jemnej kože Nappa čiernej farby; s kontrastným prešívaním, Audi exclusive (čalúnenie sedadiel vzadu vizuálne zladené s prednými sedadlami) • Bedrová opierka, pneumaticky nastaviteľná s masážnou funkciou pre predné sedadlá • Predné sedadlá, elektricky nastaviteľné: elektrické nastavenie výšky sedadla, pozdĺžnej polohy sedadla, sklonu sedadla a sklonu operadla, ako aj bočných vankúšov operadla • Pamäťová funkcia pre sedadlo vodiča a vonkajšie zrkadlá • Emblém Audi exclusive v obložení dverí • Ozdobné prvky v prístrojovej doske a dverách, ako aj lakťové opierky dverí z mikrovlákna Dinamica, čierne s kontrastným prešívaním, Audi exclusive na lakťových opierkach dverí • Horná časť prístrojovej dosky a dverové lišty v čiernej farbe s kontrastným prešívaním, Audi exclusive; kolenné vankúše na stredovej konzole z mikrovlákna Dinamica, čierne s kontrastným prešívaním, Audi exclusive • Komfortná stredová lakťová opierka, vpredu z mikrovlákna Dinamica, čierna s plynulým nastavením výšky v rozsahu od 5 do 20° alebo úplne sklopná, vrátane pamäťovej funkcie a kontrastného prešívania, Audi exclusive • Obklady, matný brúsený hliník s lineárnou razbou, antracit • Volant v čiernej farbe s kontrastným prešívaním, Audi exclusive: športový kožený volant, 3-ramenný, plochý hore a dole s multifunkčnými a radiacimi páčkami, kryt volantu v chrómovom vzhľade, emblém S, rukoväte volantu z perforovanej kože a kontrastným prešívaním, Audi exclusive • Balík ambientného osvetlenia plus: atmosférické, viacfarebné osvetlenie kontúr a plôch v interiéri • Podlahové rohože, Audi exclusive: podlahové rohože a lemovanie v čiernej farbe, lemovanie a kontrastné prešívanie, Audi exclusive pedále a opierka na nohy z nehrdzavejúcej ocele • Prahové lišty s hliníkovými intarziami, vpredu, osvetlené, s emblémom S • Strop z látky, čierny Upozrnenie: nutnosť objednať dodatočnú príplatkovú výbavu	YN2	**10.260,–** 8.341,46 **10.599,–** 8.617,07	●	●	●	●	–	–
				–	–	–	–	●	●
Farebné prispôsobenie sedadiel, Audi exclusive	Upozrnenie: iba v kombinácií s interiérovým balíkom PWO	FC1	**4.555,–** 3.703,25	●	●	●	●	●	●

● = Príplatková výbava ○ = Sériova výbava – = nemožnosť objednať.

Osvetlenie

		Objednávací kód	EUR vrát. 23% DPH EUR bez DPH	A6 Limuzína	A6 Avant	A6 allroad	A6 e-hybrid quattro 220kW	A6 e-hybrid quattro 270kW	A6 allroad e-hybrid
Balík ambientného osvetlenia plus	Balík ambientného osvetlenia plus obsahuje štandardné vnútorné osvetlenie v bielej farbe: • LED strešný modul predný a zadný, vrátane svetiel na čítanie • Osvetlenie odkladacieho priestoru pod stredovou lakťovou opierkou • Osvetlenie skrinky pred spolujazdcom • Osvetlenie priestoru na nohy vpredu • Svetlo v batožinovom priestore • Osvetlenie prístupu k zadným dverám (dostupné len pre A6 Avant) Balík ambientného osvetlenia plus obsahuje navyše: • Kozmetické zrkadlá osvetlené pre vodiča a spolujazdca (v bielej farbe) • Osvetlenie priestoru nôh zadné (v bielej farbe) • Obrysové osvetlenie prístrojovej dosky (v bielej farbe) • Obrysové osvetlenie dverí, predných a zadných (farebné) • Ambientné osvetlenie plôch dverí, predných a zadných (farebné) • Ambientné osvetlenie Audi virtual cockpit (farebné) • Držiak na pohár osvetlený (farebne) • Obrysové osvetlenie stredovej konzoly vpredu (farebné) • Ambientné osvetlenie stredovej konzoly, vpredu (farebné) • Priehradka na telefón s funkciou indukčného nabíjania a anténou pre mobilnú komunikáciu (farebná) • Vstupné svetlá, predné a zadné (v bielej farbe)			○	○	○	○	○	○
Balík ambientného osvetlenia pro	Balík ambientného osvetlenia pro obsahuje Balík ambietného osvetlenia plus. Balík ambientného osvetlenia obsahuje navyše: • Dynamické interakčné svetlo (farebné)	QQ4	**346,–** 281,30	●	●	●	●	●	●

● = Príplatková výbava ○ = Sériova výbava – = nemožnosť objednať.

Obklad

	Objednávací kód	EUR vrát. 23 % DPH EUR bez DPH	A6 Limuzína	A6 Avant	A6 allroad	A6 e-hybrid quattro 220kW	A6 e-hybrid quattro 270kW	A6 allroad e-hybrid
Obklad interiéru - hliník Tangent, mosadz-antracit 	5TH	bez príplatku	○	○	○	○	●	●
Obklad interiéru - matný brúsený hliník s lineárnym razením antracitový  Upozornenie: Možnosť objednať iba v kombinácií s interiérom S	5MV	bez príplatku	●	●	●	●	○	○
Obklad interiéru - karbónová štruktúra 	5MK	**589,–** 478,86	●	●	●	●	●	●

● = Príplatková výbava ○ = Sériova výbava – = nemožnosť objednať.

Obklad

	Objednávací kód	EUR vrát. 23 % DPH EUR bez DPH	A6 Limuzína	A6 Avant	A6 allroad	A6 e-hybrid quattro 220kW	A6 e-hybrid quattro 270kW	A6 allroad e-hybrid
Obklad interiéru - jabloň prírodná hnedá 	5MB	**240,–** 195,12	●	●	●	●	●	●
Obklad interiéru - gaštan prírodný sivý 	5MC	**240,–** 195,12	●	●	●	●	●	●
Obklad interiéru jemnozrnný popol natural - sopečne sivá 	7TL	**240,–** 195,12	●	●	●	●	●	●

● = Príplatková výbava ○ = Sériova výbava – = nemožnosť objednať.

		Objednávací kód	EUR vrát. 23 % DPH EUR bez DPH	A6 Limuzína	A6 Avant	A6 allroad	A6 e-hybrid quattro 220kW	A6 e-hybrid quattro 270kW	A6 allroad e-hybrid
Obklad interiéru - ľanová sieťovina, svetlosivá, Audi exclusive 	Výplne dverí, predné a zadné, ako aj bočné lišty na stredovej konzole	7TN	**1.331,–** 1.082,11	●	●	●	●	●	●
Obklad interiéru - topoľ natural, strieborno-hnedá, Audi exclusive 	Výplne dverí, predné a zadné, ako aj bočné lišty na stredovej konzole	7TZ	**1.331,–** 1.082,11	●	●	●	●	●	●

● = Príplatková výbava ○ = Sériova výbava – = nemožnosť objednať.

Strop

		Objednávací kód	EUR vrát. 23 % DPH EUR bez DPH	A6 Limuzína	A6 Avant	A6 allroad	A6 e-hybrid quattro 220kW	A6 e-hybrid quattro 270kW	A6 allroad e-hybrid
Strop vozidla v látkovom poťahu				○	○	○	○	–	–
Strop vozidla v čiernom látkovom poťahu 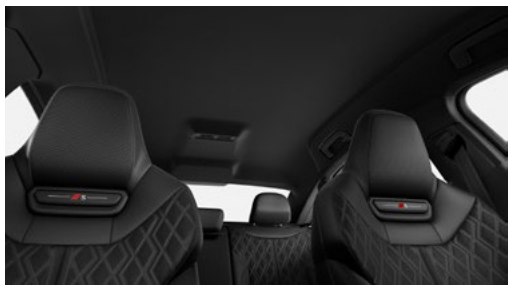	Upozornenie: iba v kombinácii s dodatočnou príplatkovou výbavou.	6NQ	**369,–** 300,00	●	●	●	●	○	○
Strop vozidla v čiernom poťahu Mikrovlákno Dinamica Audi Sport	Upozornenie: iba v kombinácii s dodatočnou príplatkovou výbavou.	6NA	**2.364,–** 1.921,95	●	●	●	●	●	●

● = Príplatková výbava ○ = Sériova výbava – = nemožnosť objednať.

Volanty

		Objednávací kód	EUR vrát. 23 % DPH EUR bez	A6 Limuzína	A6 Avant	A6 allroad	A6 e-hybrid quattro 220kW	A6 e-hybrid quattro 270kW	A6 allroad e-hybrid
Športový kožený volant s dvojitými lúčmi, multifunkciou a pádlami				○	○	○	○	–	–
									
Športový kožený multifukčný volant, 3-ramenný, plochá horná a spodná časť, s funkciou radenia	Upozornenie: iba vrámci vybraných interiérových balíkov.	1XY	súčasť balíka	●	●	●	●	○	○
									
Kožený 2-ramenný športový volant s multifunkciou a funkciou radenia, v hornej a dolnej časti sploštený		2FS	**253,–** 205,69	●	●	●	●	●	●
									

● = Príplatková výbava ○ = Sériova výbava – = nemožnosť objednať.

		Objednávací kód	EUR vrát. 23% DPH EUR bez DPH	A6 Limuzína	A6 Avant	A6 allroad	A6 e-hybrid quattro 220kW	A6 e-hybrid quattro 270kW	A6 allroad e-hybrid
Volant nastaviteľný v dvoch smeroch				○	○	○	○	○	○
Stĺpik volantu elektricky nastaviteľný v dvoch smeroch 	Upozornenie: dostupné iba v rámci balíka PQ4	2C7	súčasť balíka	●	●	●	●	●	●
Obklad volantu v chrómovom vzhľade				○	○	○	○	–	–
Obklad volantu v chrómovom vzhľade, emblém S, rukoväte volantu z perforovanej kože a kontrastné prešívanie	Upozornenie: dostupné iba v rámci vybraných interiérových balíkov	6F7	súčasť balíka	●	●	●	●	○	○

● = Príplatková výbava ○ = Sériova výbava – = nemožnosť objednať.

Klimatizácia a komfort

		Objednávací kód	EUR vrát. 23 % DPH EUR bez DPH	A6 Limuzína	A6 Avant	A6 allroad	A6 e-hybrid quattro 220kW	A6 e-hybrid quattro 270kW	A6 allroad e-hybrid
2-zónová automatická klimatizácia				○	○	○	–	–	–
3-zónová automatická klimatizácia				–	–	–	○	–	–
4-zónová automatická klimatizácia	Upozornenie: iba ako súčasť jedného z Tech balíkov.	9AQ	súčasť balíka	●	●	●	●	○	○
Prídavné kúrenie a ventilácia	Majte vo vozidle vždy tú správnu komfortnú teplotu – s účinnou klimatizáciou, ktorá vozidlo v zime predhreje a v lete dobre vyvetrá. Prídavné kúrenie ohrieva interiér a odstraňuje námrazu z okien bez naštartovania motora. Môžete si vybrať medzi režimami vykurovania „odmrazovať“ (iba pre okná) a „teplo“ (prídavné predohrev interiéru). Prídavné vetranie dodáva čerstvý vzduch a znižuje vnútornú teplotu. Obe funkcie je možné aktivovať pomocou aplikácie myAudi a v MMI pomocou časovača. V spojení s tiesňovým volaním Audi connect & Servis s Audi connect Remote & Control sa dá prídavné kúrenie pohodlne naprogramovať cez aplikáciu myAudi.	9M1	**1.613,–** 1.311,38	●	●	●	–	–	–
Prídavná klimatizácia	• Ochladzuje alebo ohrieva interiér pred začiatkom cesty • Vysoký klimatický komfort hneď po nastúpení • Spustenie a nastavenie cez MMI alebo pomocou aplikácie myAudi			–	–	–	○	–	–
Komfortná prídavná klimatizácia	• Ochladzuje alebo ohrieva interiér pred začiatkom cesty • Požadovanú teplotu je možné nastaviť individuálne • Samostatná aktivácia pre jednotlivé sedadlá • Spustenie a nastavenie cez MMI alebo pomocou aplikácie myAudi	GA2	**173,–** 140,65	–	–	–	●	○	○
Vyhrievanie volantu	Upozornenie: dostupné iba v rámci balíka PQ4	AI9	súčasť balíka	●	●	●	●	●	●
Sedadlá vpredu vyhrievané				○	○	○	○	○	○
Sedadlá klimatizované vpredu	Upozornenie: súčasť interiérových balíkov PWF a PWT	4D3	**1.037,–** 843,09	●	●	●	●	●	●
Sedadlá masážne a klimatizované vpredu	• Pneumatická masáž s 5 programami pre vodiča a spolujazdca • Stredná časť predných a krajných zadných sedadiel perforovaná Upozornenie: dostupné iba v rámci interiérového balíka PWO, PWJ, PWW, YN2 a YDN	4D5	súčasť balíka	●	●	●	●	●	●
Air Quality Paket	balík obsahuje: ionizátor - redukuje škodlivé častice v ovzduší, zlepšuje jeho kvalitu	2V4	**463,–** 376,42	●	●	●	●	●	●

● = Príplatková výbava ○ = Sériova výbava – = nemožnosť objednať.

Ďalšie prvky interiéru

		Objednávací kód	EUR vrát. 23 % DPH EUR bez DPH	A6 Limuzína	A6 Avant	A6 allroad	A6 e-hybrid quattro 220kW	A6 e-hybrid quattro 270kW	A6 allroad e-hybrid
Komfortný kľúč bez funkcie Safelock				○	○	○	○	○	○
Komfortný kľúč s funkciou Safelock	Upozornenie: iba v kombinácii s alarmom.	4K6	bez príplatku	●	●	●	●	●	●
Digitálny kľúč	Ponúka: • Uzamykanie, odomykanie a autorizácia spustenia pomocou smartfónu alebo inteligentných hodiniek • Možné vytvoriť až 5 digitálnych kľúčov od vozidla (každý je možné použiť aspoň na 2 kompatibilných mobilných zariadeniach) • Pohodlné vydávanie a správa digitálnych kľúčov od vozidla v aplikácii myAudi alebo v peňaženke • NFC karta pre rýchle zdieľanie s tretími stranami (napr. parkovanie s obsluhou, servisná dielňa)			○	○	○	○	○	○
Alarm	Upozornenie: iba v kombinácii s komfortným kľúčom.	7AL	**576,–** 468,29	●	●	●	●	●	●
Elektronický imobilizér				○	○	○	○	○	○
Vnútorné spätné zrkadlo s manuálnou clonou				○	○	○	○	○	○
Vnútorné spätné zrkadlo automaticky zacloniteľné	Upozornenie: iba ako súčasť jedného z Tech balíkov.	4L6	súčasť balíka	●	●	●	●	○	○
Vonkajšie spätné zrkadlá elektricky nastaviteľné, vyhrievané	s integrovaným LED smerovým svetlom			○	○	○	○	○	○
Vonkajšie spätné zrkadlá, elektricky nastaviteľné, vyhrievané a sklopné, automaticky stmavené na oboch stranách	Upozornenie: iba ako súčasť jedného z Tech balíkov.	6XK	súčasť balíka	●	●	●	●	○	○
Automatické otváranie a zatváranie veka batožinového priestoru	Upozornenie: sériová výbava pre verziu Avant	4E7	**609,–** 495,12	●	○	○	●/○	●/○	○

● = Príplatková výbava ○ = Sériova výbava – = nemožnosť objednať.

		Objednávací kód	EUR vrát. 23 % DPH EUR bez DPH	A6 Limuzína	A6 Avant	A6 allroad	A6 e-hybrid quattro 220kW	A6 e-hybrid quattro 270kW	A6 allroad e-hybrid
Elektrické dovretie zatvárania predných a zadných dverí	Upozornenie: iba ako súčasť balíka PQ4	GZ2	súčasť balíka	●	●	●	●	●	●
									
Diaľkové otváranie garáže	Upozornenie: iba ako súčasť balíka PQ4	VC2	súčasť balíka	●	●	●	●	●	●
Podlaha v batožinovom priestore				–	○	○	○/–	○/–	○
Koľajnicový systém so súpravou na upevnenie nákladu	Teleskopická tyč, ako aj popruh na rozdelenie batožinového priestoru a upevnenie predmetov, sa dajú uložiť pod podlahu batožinového priestoru.	3GN	**200,–** 162,60	–	●	●	–	–	–
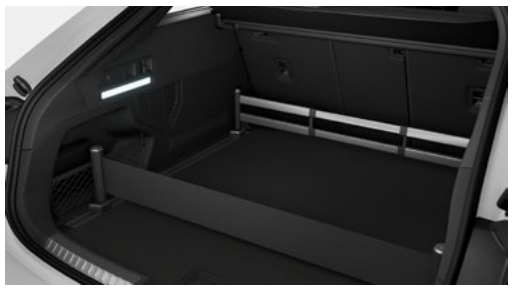									

● = Príplatková výbava ○ = Sériova výbava – = nemožnosť objednať.

Ďalšie prvky interiéru

		Objednávací kód	EUR vrát. 23% DPH EUR bez DPH	A6 Limuzína	A6 Avant	A6 allroad	A6 e-hybrid quattro 220kW	A6 e-hybrid quattro 270kW	A6 allroad e-hybrid
Nástupné lišty hliníkové vpredu a vzadu, osvetlené, bez nápisu				○	○	○	○	–	–
Ovládacie prvky v čiernej farbe s kontrastným prešívaním Audi exclusive		0UD	**981,–** 797,56	●	●	●	●	●	●
Vnútorné lišty v hliníkovom vzhľade				○	○	○	○	○	○
Interiérové lišty s vanádiovým vzhľadom 	Upozornenie: iba v kombinácií s vybranými interiérovými balíkmi.	QJ3	**267,–** 217,07	●	●	●	●	●	●
Vrchné a spodné vnútorné prvky s kontrastným prešívaním 	• Vrchná časť prístrojovej dosky a parapety dverí v čiernej farbe s kontrastným prešívaním • Opierky kolien na stredovej konzole z umelej kože, aby ladili so zvolenou výbavou interiéru alebo s hnedým interiérom v čiernej farbe, s kontrastným prešívaním			○	○	○	○	○	○

● = Príplatková výbava ○ = Sériova výbava – = nemožnosť objednať.

Ďalšie prvky interiéru

	Objednávací kód	EUR vrát. 23% DPH EUR bez DPH	A6 Limuzína	A6 Avant	A6 allroad	A6 e-hybrid quattro 220kW	A6 e-hybrid quattro 270kW	A6 allroad e-hybrid
Vrchné a spodné vnútorné prvky v umelej koži  • Ozdobné prvky na prístrojovej doske a dverách, ako aj lakťové opierky dverí z umelej kože, aby ladili so zvolenou výbavou interiéru; • Kontrastné prešívanie na lakťových opierkach dverí Upozornenie: pre 270kW e-hybrid a allroad e-hybrid súčasť interiérových balíkov PWJ, PWW, PWM a PWL	Q8B	súčasť balíka	○	○	○	○	●	●
Prvky interiéru z látky Cascade  • Ozdobné prvky na prístrojovej doske a dverách, ako aj lakťové opierky dverí z látky Cascade • Kontrastné prešívanie na lakťových opierkach dverí (Tkanina Cascade je trvalo udržateľný materiál, ktorý sa čiastočne vyrába z recyklovaných vlákien) Upozornenie: iba v kombinácií s interiérovým balíkom PWK.	Q8C	súčasť balíka	●	●	●	●	○	○
Prvky interiéru z mikrovlákna Dinamica  • Ozdobné prvky na prístrojovej doske a dverách, ako aj lakťové opierky dverí z mikrovlákna Dinamica, čierna • Kontrastné prešívanie na lakťových opierkach dverí (Dinamica je materiál z mikrovlákna, ktorý sa čiastočne vyrába z recyklovaných polyesterových vlákien) Upozornenie: iba v kombinácií s vybranými interiérovými balíkmi.	Q8D	**70,–** 56,91	●	●	●	●	●	●

● = Príplatková výbava ○ = Sériova výbava – = nemožnosť objednať.

Ďalšie prvky interiéru

		Objednávací kód	EUR vrát. 23 % DPH EUR bez DPH	A6 Limuzína	A6 Avant	A6 allroad	A6 e-hybrid quattro 220kW	A6 e-hybrid quattro 270kW	A6 allroad e-hybrid
Farebné prispôsobenie interiérových prvkov, Audi exclusive	Farebné prispôsobenie interiérových prvkov Audi exclusive zahŕňa výbava: • Ozdobné prvky v prístrojovej doske a dverách z mikrovlákna Dinamica • Lakťové opierky dverí vpredu a vzadu z mikrovlákna Dinamica s kontrastným prešívaním, Audi exclusive • Výber farby pre mikrovlákno Dinamica a prešívanie z ponuky hlavných farieb Audi exclusive Farbu kože je možné vybrať z ponuky hlavných farieb Audi exclusive.	Q8H	**2.893,–** 2.352,03	●	●	●	●	●	●
Farebné prispôsobenie interiérových prvkov Audi exclusive	• Vrchná časť prístrojovej dosky a parapety dverí v čiernej farbe s kontrastným prešívaním, Audi exclusive • Stredová konzola (kolenné opierky) z mikrovlákna Dinamica s kontrastným prešívaním, Audi exclusive Upozornenie: iba v kombinácií s vybranými interiérovými balíkmi.	7HH	bez príplatku	●	●	●	●	●	●
Horné a spodné prvky interiéru z kože, Audi Sport	Horná časť prístrojovej dosky, koľajnice dverí, lakťové opierky dverí, ako aj kolenné vankúše na stredovej konzole v čiernej koži s kontrastným prešívaním.	7HD	**1.500,–** 1.219,51	●	●	●	●	●	●
Farebná prispôsobenie interiérových prvkov v koži, Audi exclusive	Horná časť prístrojovej dosky, lišty dverí, lakťové opierky dverí, ako aj obloženie stredovej konzoly (kolenné vankúše) z jemnej kože Nappa, Audi exclusive s kontrastným prešívaním, Audi exclusive Farbu kože je možné vybrať z ponuky hlavných farieb Audi exclusive.	7HF	**2.341,–** 1.903,25	●	●	●	●	●	●
Koberčeky Audi exclusive		0TF	**496,–** 403,25	●	●	●	●	●	●
Bezpečnostné pásy - farebné, Audi exclusive	Výber farby bezpečnostných pásov z ponuky hlavných farieb Audi exclusive.	FZ8	**1.729,–** 1.405,69	●	●	●	●	●	●
Bezpečnostné pásy - čierne s farebným prešitím Audi Exclsive	Farbu okraja čiernych bezpečnostných pásov je možné vybrať z ponuky akcentových farieb Audi exclusive. Poznámka: Stredný pás na zadnej lavici je vždy celý čierny.	FZ9	**1.729,–** 1.405,69	●	●	●	●	●	●
Fajčiarska výbava	Obsahuje: • Zapaľovač cigariet (12V) • Odnímateľný popolník s vekom	9JD	**60,–** 48,78	●	●	●	●	●	●

●= Príplatková výbava ○ = Sériova výbava – = nemožnosť objednať.

Technológie




Telefon
Android Auto
Apple CarPlay
Fahrerassistenz
Einstellungen
Store
Moments
Übersicht
690
19:27

Navigácia, média a zvukový systém



Navigácia,médiá a zvukový systém

		Objednávací kód	EUR vrát. 23 % DPH EUR bez DPH	A6 Limuzína	A6 Avant	A6 allroad	A6 e-hybrid quattro 220kW	A6 e-hybrid quattro 270kW	A6 allroad e-hybrid
Audi virtual cockpit plus	Plne digitálny 11,9-palcový prístrojový panel v technológii OLED sa vyznačuje flexibilným, jasne štruktúrovaným displejom. Rozloženie displeja závisí od zvolených režimov Audi drive select. Vybrané informácie o vozidle a jeho funkciách je možné zobraziť individuálne a podľa potreby. Audi virtual cockpit plus obsahuje: • Zobrazenie rýchlosti, spotreby, informácií o rádiu a médiách a iné • Displej asistencie vodiča so samostatne zobrazenými navigačnými pokynmi a presným zobrazením vášho vlastného vozidla v rámci okolitej dopravy • Trvalé zobrazenie navigačných informácií, keď je aktívne navádzanie po trase • Oporúčanie prerušenia jazdy Pomocou tlačidla VIEW na multifunkčnom volante môžete prepínať medzi rôznymi zobrazeniami. Trvalé alebo dočasné zobrazenie flexibilného obsahu (napr.palubný počítač a infotainment) je možné zvoliť pomocou tlačidiel na ľavom strane volantu.			○	○	○	○	○	○
MMI experience plus 	Navigujte, komunikujte, informujte alebo si užívajte rozsiahlu ponuku infotainmentu. S operačným systémom, ktorý fascinuje. Vďaka brilantnému zobrazeniu na farebných displejoch s vysokým rozlíšením alebo veľkému head-up displeju s rozšírenou realitou. Rovnako vzrušujúce je ovládanie pomocou dotykového displeja, hlasové ovládanie s interakciou prirodzeného jazyka alebo vylepšené rozpoznávanie znakov. MMI navigácia plus s MMI touch ponúka: • Panoramatické displeje MMI v technológii OLED pozostávajúce z Audi virtual cockpit plus s 11,9-palcovou zobrazovacou plochou a dotykový displej MMI s uhlopriečkou 14,5 palca • Navigačný systém so zobrazením mapy a navádzaním trasy na 14,5-palcovom farebnom displeji s vysokým rozlíšením • Audi virtual cockpit plus s 11,9-palcovým farebným displejom vrátane vizuálneho zobrazenia prostredia s informáciami o manévrovaní • Online aktualizácia máp • 3D zobrazenie mapy s množstvom pamiatok a modelov miest • Online dopravné informácie plus • Vyhľadávanie MMI: textové vyhľadávanie s inteligentnými návrhmi cieľových miest počas písania • MMI touch pre rýchle, intuitívne ovládanie – napr. zadanie cieľa pomocou rozpoznávania rukopisu, ako aj voľného pohybu a približovania na mape • Podrobné informácie o trase: náhľad mapy, výber alternatívnych trás, body záujmu, odporúčania jazdných pruhov, výjazdy z diaľnice, podrobné mapy križovatiek a mnoho ďalšieho • Využitie navigačných údajov na prediktívne a efektívne jazdenie, napr. rýchlostné limity • Celé portfólio navigácie a infotainmentu Audi connect			○	○	○	○	○	○

● = Príplatková výbava ○ = Sériova výbava – = nemožnosť objednať.

Navigácia,médiá a zvukový systém

		Objednávací kód	EUR vrát. 23% DPH EUR bez	A6 Limuzína	A6 Avant	A6 allroad	A6 e-hybrid quattro 220kW	A6 e-hybrid quattro 270kW	A6 allroad e-hybrid
MMI experience pro 	Zážitok z jazdy v interiéri sa vďaka vizuálnej a akustickej brilantnosti posúva na novú úroveň. Balík obsahuje: • USB rozhrania s vyššou nabíjacou kapacitou • Kancelária v aute Upozornenie: nutnosť objednať dodatočnú príplatkovú výbavu	PYH	**639,–** 519,51	●	●	●	●	●	●
MMI displej pred spolujazdcom 	10,9-palcová zobrazovacia plocha ponúka fascinujúci zážitok z infotainmentu pre osobu na sedadle spolujazdca. Dotykový displej poskytuje pasažierovi prístup k aplikáciám z Audi Application Store, vrátane širokej škály zábavy, médií a individuálne nastaviteľných dizajnov pohotovostného režimu. Vodič môže byť podporovaný pri vyhľadávaní cieľov navigácie pomocou displeja MMI pred spolujazdcom. Vďaka dynamickému súkromnému režimu nie je obrazovka viditeľná pre vodiča, akonáhle je na sedadle spolujazdca osoba. To zabraňuje rozptýleniu počas jazdy. Ak je osoba, ktorá jazdí vo vozidle sama, pre displej MMI pre cestujúcich je možné zvoliť individuálne nastaviteľný pohotovostný dizajn. Upozornenie: iba vrámci balíkov PQ2 a PQ4	JH1	súčasť balíka	●	●	●	●	●	●

● = Príplatková výbava ○ = Sériova výbava – = nemožnosť objednať.

Navigácia,médiá a zvukový systém

		Objednávací kód	EUR vrát. 23% DPH EUR bez DPH	A6 Limuzína	A6 Avant	A6 allroad	A6 e-hybrid quattro 220kW	A6 e-hybrid quattro 270kW	A6 allroad e-hybrid
Navigácia a infotainment Audi connect	Audi connect pripojí vaše vozidlo k internetu, poskytuje informácie v reálnom čase a prístup k užitočným online funkciám. Rozmanité portfólio služieb vám môže pomôcť v zložitých jazdných situáciách a zabezpečiť vyšší komfort a bezpečnosť. Asistent Audi uľahčuje interakciu s vozidlom prostredníctvom hlasového ovládania mnohých funkcií vozidla a infotainmentu. Zahŕňa nasledujúce služby: • Asistent Audi (vybrané jazyky) • Aktualizácia mapy online • Navigácia so satelitnou mapou • Online vyhľadávanie destinácií • Online dopravné informácie plus • Online body záujmu • Parkovanie na ulici (vybrané mestá/ulice) • Upozornenia na nebezpečenstvo • Vysoko detailné 3D zobrazenie mesta • Užívateľské profily • Prístup k témam Služby sú poskytované prostredníctvom SIM karty pevne nainštalovanej vo vozidle. Náklady na dátové pripojenie sú zahrnuté v cene služieb.			○	○	○	○	○	○
Digitálny rádiový tuner	Príjem závislý od lokálnej digitálnej siete.			○	○	○	○	○	○
USB rozhranie na dobíjanie pre pasažierov vpredu a vzadu 	Výbavu tvorí: • 2 USB-C porty s funkciou nabíjania v zadnej časti • 2 rozhrania v 1. rade sedadiel Jednoduché pripojenie pomocou USB kábla s výkonom 15 wattov.			○	○	○	○	○	○

● = Príplatková výbava ○ = Sériova výbava – = nemožnosť objednať.

Navigácia, médiá a zvukový systém

		Objednávací kód	EUR vrát. 23% DPH EUR bez DPH	A6 Limuzína	A6 Avant	A6 allroad	A6 e-hybrid quattro 220kW	A6 e-hybrid quattro 270kW	A6 allroad e-hybrid
Audi soundsystem	Audi soundsystem pozostáva z: • 10 reproduktorov vrátane stredového reproduktora a subwoofera • 6-kanálový zosilňovač s celkovým výkonom 180 wattov Nasledujúce funkcie Functions on Demand je možné zakúpiť následne: • Balík vylepšenia zvuku so zvýraznením basov, oživením hudby a automatickým nastavením úrovne • Virtuálny priestorový zvuk			○	○	○	○	○	○
Bang & Olufsen Premium sound System s 3D 	Exkluzívna priestorová reprodukcia zvuku prostredníctvom 16 reproduktorov vrátane 3D-reproduktorov vpredu; súčasťou j Center-speaker, Subwoofer a 16 kanálový zosilňovač; celkový výkon 685 Watt; 3D zvuková reprodukcia je dosiahnutá prostredníctvom stred-notónových reproduktorov umiestnených v A-stĺpikoch a technológiou Frauenhofer Symphoria. Upozornenie: iba v kombinácii s MMI experience pro a jedným z Tech balíkov.	9VS	**1.407,–** 1.143,90	●	●	●	●	●	●
Bang & Olufsen Premium sound System s integrovaným re-produktorom v opierke hlavy 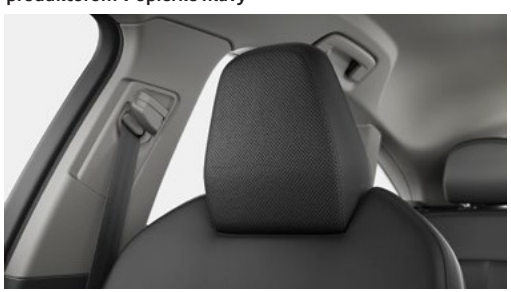	3D zvukový zážitok prémiového zvukového systému Bang & Olufsen s 3D zvukom posúvajú na novú úroveň prídavné reproduktory predných opierok hlavy. 3D zvuk zaujme svojou priestorovou reprodukciou zvuku pre predné sedadlá. Túto zvukovú funkciu vytvárajú ďalšie reproduktory v A-stĺpiku, stredotónové reproduktory a technológia Fraunhofer Symphoria. 3D zvuk je možné prehrávať zo všetkých zdrojov. To vytvára takmer bezprecedentne autentický stereo a 3D priestorový zážitok vo vozidle. Systém pozostáva z: • 16 reproduktorov vrátane 3D zvukových výškových a stredotónových reproduktorov, subwoofer a vylepšený stredový reproduktor v porovnaní s prémiovým zvukovým systémom Bang & Olufsen s 3D zvukom • Súčasťou je Centerspeaker, Subwoofer a 20 kanálový zosilňovač • Celkový výkon 810 Watt • 4 reproduktory integrované v opierkách hlavy na predných sedadlách pre 3D zážitok, ako aj priestorový zvuk, navigačné príkazy a telefónne hovory pre vodiča • Podsvietenie loga Bang & Olufsen v obložení predných reproduktorov • Automatické nastavenie hlasitosti podľa rýchlosti vozidla • Plynulé prispôsobovanie zvuku hlukupozadia • Nasledujúce funkcie Functions on Demand je možné zakúpiť následne: • Balík vylepšenia zvuku so zvýraznením basov, oživením hudby a automatickým nastavením úrovne • Virtuálny priestorový zvuk Upozornenie: iba v kombinácii s jedným z Tech balíkov	8RT	**1.972,–** 1.603,25	●	●	●	●	●	●

● = Príplatková výbava ○ = Sériova výbava – = nemožnosť objednať.

Navigácia,médiá a zvukový systém

		Objednávací kód	EUR vrát. 23% DPH EUR bez DPH	A6 Limuzína	A6 Avant	A6 allroad	A6 e-hybrid quattro 220kW	A6 e-hybrid quattro 270kW	A6 allroad e-hybrid
Audi connect Safety & Service a Audi connect Remote & Control	Služby Safety & Service obsahujú: • Tiesňové volanie • Online cestná asistencia • Pomoc pri incidente Audi • Žiadosť o servis online • Prediktívne pripomenutie servisu (iba pre vybrané krajiny) • Online Car Care • Diaľková diagnostika vozidla Služby Remote & Control obsahujú: • Stav vozidla a údaje o ceste • Diaľkové zamykanie/odomykanie • Diaľkové ovládanie klimatizácie • Push notifikácia pre alarm proti krádeži			○	○	○	○	○	○
Obchod s aplikáciami a Audi smartphone interface	Audi obchod s aplikáciami v MMI vozidla poskytuje prístup k veľkému výberu populárnych aplikácií, napríklad z kategórií správy a podcasty, šport a hry alebo video a zábava. Tie možno používať priamo z vozidla. Smartphone interface umožňuje prepojenie smartfónu s vozidlom a komfortné zobrazenie obsahu prostredníctvom USB pripojenia alebo bezdrôtovo na MMIdispleji; ovládanie je možné cez MMI prípadne hlasom prostredníctvom smartfónu.			○	○	○	○	○	○
Audi phone box light	Umožňuje prepojenie mobilného telefónu s vozidlom; bezdrôtové indukčné dobíjanie (Qi-Standard) 15 Watt - úložná plocha na stredovej konzole 171x88mm - stav nabitia je možné zobraziť prostredníctvom MMI; podporuje Apple a Samsung Fast Charging; možnosť handsfree až pre 2 pripojené mobilné telefóny; ovládanie je možné prostredníctvom MMI, multifunkčného volantu, alebo hlasových pokynov.			○	○	○	○	○	○
Audi phone box	Umožňuje prepojenie mobilného telefónu s vozidlom; bezdrôtové indukčné dobíjanie (Qi-Standard) 15 Watt - úložná plocha na stredovej konzole 171x88mm - stav nabitia je možné zobraziť prostredníctvom MMI; podporuje Apple a Samsung Fast Charging; možnosť handsfree až pre 2 pripojené mobilné telefóny; ovládanie je možné prostredníctvom MMI; prepojovacia anténa na prepojenie mobilného telefónu s externou anténou pre lepšiu kvalitu signálu ; zosilňovač signálu LTE s technológiou 5G pre nízkostratový prenos medzi externou anténou a priestorom pre telefón. Upozornenie: iba v kombinácií s GB1	9ZE	**346,–** 281,30	●	●	●	●	●	●
LTE podpora pre Audi phone box	Upozornenie: iba v kombinácií s 9ZE	GB1	bez príplatku	●	●	●	●	●	●

● = Príplatková výbava ○ = Sériova výbava – = nemožnosť objednať.

Asistenčné systémy

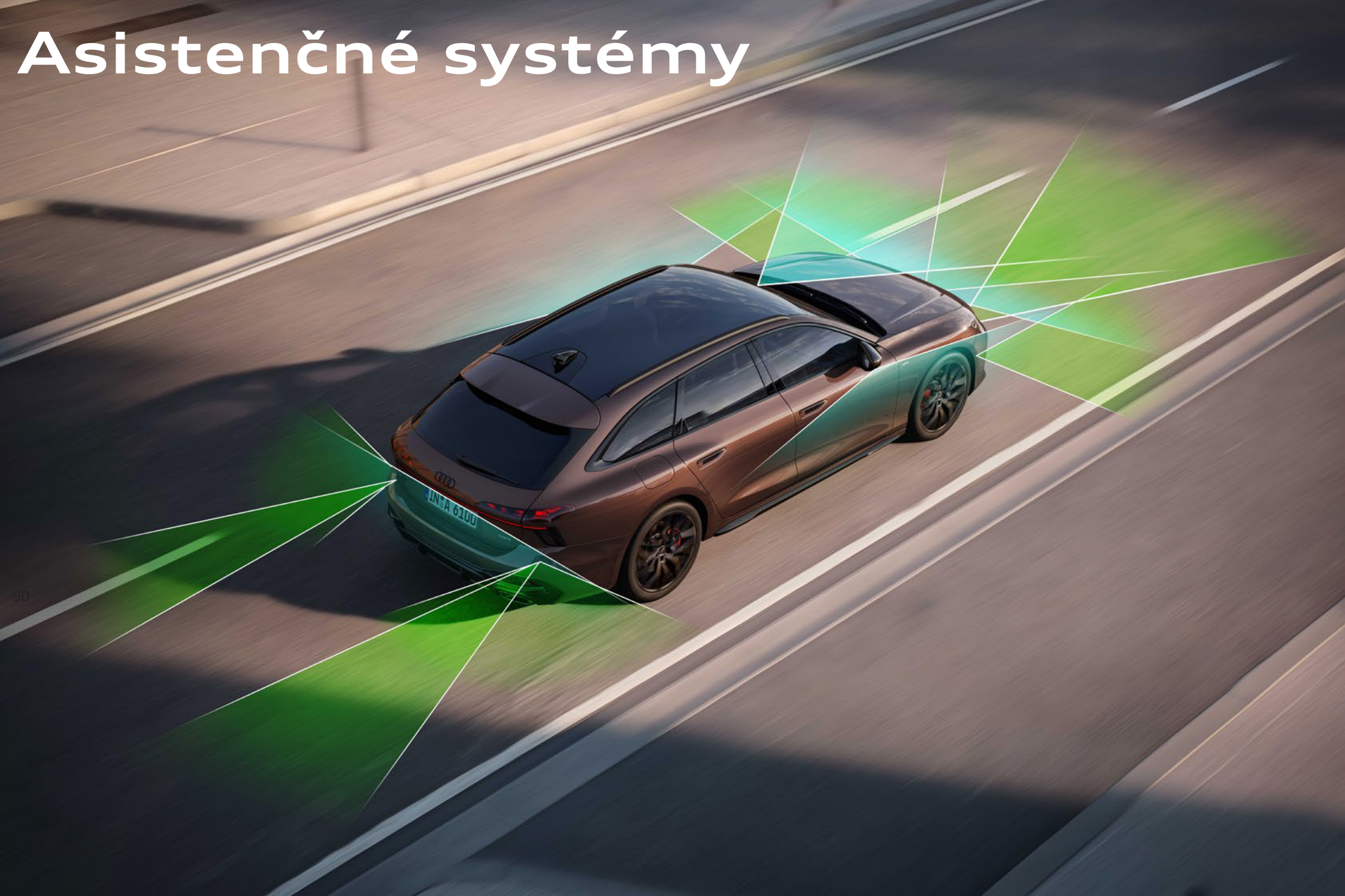

Asistenčné systémy

		Objednávací kód	EUR vrát. 23% DPH EUR bez DPH	A6 Limuzína	A6 Avant	A6 allroad	A6 e-hybrid quattro 220kW	A6 e-hybrid quattro 270kW	A6 allroad e-hybrid
Ukazovateľ dopravného značenia	Informácie o polohe a automatické zobrazovanie dopravných značiek, ako sú zóny zákazu predbiehania a obmedzenia rýchlosti, vrátane požiadaviek na rýchlosť v závislosti od situácie a času dňa v Audi virtual cockpit plus.			○	○	○	○	○	○
Pokročilý asistent pozornosti vodiča	Systém upozorní vodiča vizuálne a/alebo akusticky, ak zaznamená stratu pozornosti, napríklad spôsobenú rozptýlením alebo únavou.			○	○	○	○	○	○
Adaptívny tempomat bez obmedzovača rýchlosti	Systém na základe radarových senzorov dodržiava odstup od pred ním idúceho vozidla a na reguluje rýchlosť. Funguje v rozmedzí rýchlosti 0 - 200km/h. Za určitých podmienok dokáže vozidlo samo zastaviť. Nastaviteľné prostredníctvom Audi drive select alebo ACC-menu.			○	○	○	○	○	○
Adaptívny asistent jazdy plus 	Komfort jazdy sa dá zvýšiť najmä na dlhých cestách. Podporným zásahom do riadenia systém pomáha udržať vozidlo v stre de jazdného pruhu. Systém prediktívne upravuje rýchlosť vozidla v súlade s rýchlostnými obmedzeniami a na diaľniciach pomáha pri zmenách jazdných pruhov iniciovaných vodičom. Vďaka veľkému množstvu zahrnutých parametrov umožňuje adaptívny asistent jazdy plus komfortnú jazdu. Upozornenie: iba v kombinácii s PQ2 a PQ4	GJ7	**921,–** 748,78	●	●	●	●	●	●

● = Príplatková výbava ○ = Sériova výbava – = nemožnosť objednať.

Asistenčné systémy

		Objednávací kód	EUR vrát. 23 % DPH EUR bez DPH	A6 Limuzína	A6 Avant	A6 allroad	A6 e-hybrid quattro 220kW	A6 e-hybrid quattro 270kW	A6 allroad e-hybrid
Upozornenie pri opustení jazdného pruhu 	Systém upozorní na neúmyselné opustenie jazdného pruhu bez smerovky, monitoruje jazdné pruhy, udržuje líniu prostredníctvom korigujúcich zásahov do riadenia. Systém má funkčný dosah od cca 65 km/h.			○	○	○	○	○	○
Systém monitorovania jazdného pruhu vrátane núdzového asistenta 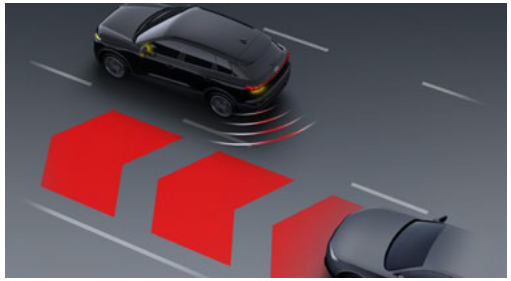	Navyše k upozorneniu pri opustení jazdného pruhu núdzový asistent rozpozná v rámci limitov systému, keď je vodič neaktívny. V takýchto prípadoch varuje vizuálne, akusticky a hmatom. Ak nereaguje, systém prevezme kontrolu nad vozidlom a zastaví ho v jeho vlastnom jazdnom pruhu. Pritom sa aktivujú opatrenia na ochranu cestujúcich, ako je utiahnutie bezpečnostných pásov a spustenie procesu zatvárania okien a panoramatickej presklenej strechy (ak je k dispozícii), a vozidlo je pripravené na záchranu osôb sediacich vo vozidle. Ak je k dispozícii, uskutoční sa automatické tiesňové volanie. Upozornenie: iba v kombinácii s balíkom PQ2 alebo PQ4	6I5	**114,–** 92,68	●	●	●	●	●	●

● = Príplatková výbava ○ = Sériova výbava – = nemožnosť objednať.

Asistenčné systémy

		Objednávací kód	EUR vrát. 23% DPH EUR bez DPH	A6 Limuzína	A6 Avant	A6 allroad	A6 e-hybrid quattro 220kW	A6 e-hybrid quattro 270kW	A6 allroad e-hybrid
Upozornenie pri zmene jazdného pruhu 	Výbava obsahuje: • Upozornenie na zmenu jazdného pruhu • Výstraha pri vystupovaní • Zadný asistent priečnej premávky • Zadný asistent odbočovania Systém využíva radarové senzory na sledovanie dopravných udalostí za vozidlom a vedľa neho. Upozorňuje na blížiace sa vozidlá v oblasti detekcie. V prípade situácie, ktorá je klasifikovaná ako kritická pre zmenu jazdného pruhu, je varovanie vydávané displejmi na príslušných vonkajších zrkadlách a displejom na integrovanom displeji asistencie vodiča (IFA) v združenom prístroji. Ak aj napriek tomu dôjde k zmene jazdného pruhu a hrozí kolízia, vodič bude opäť vizuálne a akusticky upozornený. Varovanie pri ovystupovaní upozorňuje na možnú kolíziu s rozpoznanou premávkou približujúcou sa zozadu pri otvorení dverí na stojacom vozidle. Výstražná lišta vo dverách a LED displej na vonkajšom spätnom zrkadle na dotknutej strane sa rozsvieti. Zároveň sa otvorenie dverí sa krátko oneskorí a zaznie akustický varovný signál. Zadný asistent priečnej premávky dokáže pri cúvaní upozorniť na možnú kolíziu s blížiacou sa krížovou premávkou. Systém varuje vodiča vizuálne na stredovom displeji a akusticky a môže tiež vykonať brzdný zásah pri cúvaní v situáciách, ktoré sú uznané za obzvlášť kritické. Zadný asistent otáčania podporuje otáčanie na križovatkách, odbočovaní, vjazdoch do dvora a garáží tým, že vás informuje o bicykloch alebo iných vozidlách prichádzajúcich zozadu. Ak sa zistí úmysel vodiča odbočiť a vozidlo je klasifikované ako kritické, displej sa rozsvieti na príslušnom vonkajšom zrkadle. Pri odbočovaní je prípadná kolízia vizuálne signalizovaná jasným svetlom blikajúci displej a akustická výstraha. Okrem toho systém poskytuje informácie, aj keď vozidlo pri výjazde stojí na paralelnom parkovacom mieste o predmety približujúce sa zozadu. Upozornenie: iba ako súčasť balíkov PQ2 alebo PQ4	79H	súčasť balíka	●	●	●	●	●	●
Asistent vyhýbania a asistent odbočovania vpredu 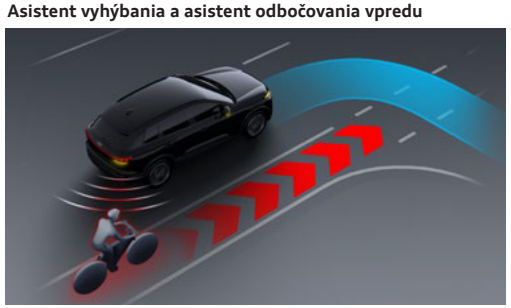	Asistent vyhýbania môže pomôcť nasmerovať vozidlo okolo prekážky v situácii vyhýbania, ktorá sa považuje za kritickú. Ak sa jazdiaca osoba po akútnom upozornení aktívne vyhýba prekážke, asistent vyhýbania ju podporí pri korekcii uhla natočenia volantu cieleným pribrzdením kolies a použitím malého krútiaceho momentu riadenia. Asistent vyhýbania je k dispozícii v rozsahu rýchlosti približne 30 až 150 km/h a vyžaduje, aby vodič počas celého manévru aktívne riadil. Pri rozjazde alebo pomalej jazde do rýchlosti 25 km/h dokáže predný asistent odbočovania brzdami zabezpečiť, aby vozidlo pri odbočovaní nenarazilo do protiidúceho. Akonáhle sa aktivuje smerovka, asistent odbočovania sleduje protiidúci jazdný pruh. Brzdný zásah zaisťuje udržanie auta vo vlastnom jazdnom pruhu. Informácie o zásahu poskytuje displej v Audi virtual cockpit plus.			○	○	○	○	○	○
Asistent priečnej premávky vpredu	Predný asistent priečnej premávky monitoruje prednú a bočnú časť vozidla v oblasti križovatiek a výjazdov pomocou radarových snímačov inštalovaných v prednej časti vozidla. V rámci hraníc systému sa približujú, pohybujú objekty ako napr zistené autá. Systém funguje v rozsahu rýchlosti do 65 km/h. V situáciách označených ako kritické sa spúšťajú viacúrovňové varovania. Najprv je tu vizuálne a akustické varovanie. Ak vodič nereaguje, nasleduje varovný brzdný impulz.			○	○	○	○	○	○

● = Príplatková výbava ○ = Sériova výbava – = nemožnosť objednať.

Asistenčné systémy

		Objednávací kód	EUR vrát. 23% DPH EUR bez DPH	A6 Limuzína	A6 Avant	A6 allroad	A6 e-hybrid quattro 220kW	A6 e-hybrid quattro 270kW	A6 allroad e-hybrid
Multifunkčná palubná kamera	Kamera diskrétne integrovaná do spodnej časti vnútorného zrkadla zaznamenáva video materiál a snímky okolia vozidla. Spolu s ďalšími údajmi o vozidle, ako je poloha vozidla, sa video materiál v prípade špecifických udalostí automaticky prene sie na externú SD kartu. Po jednorazovej aktivácii používateľom sa ukladanie na SD kartu uskutoční v nasledujúcich prípa doch, napríklad: • Nehoda zaznamenaná proaktívnou ochranou cestujúcich alebo plným brzdením • Manuálna aktivácia • Reakcia snímača zrýchlenia alebo vibrácie detekované v parkovacom režime Upozornenie: iba v kombinácii s jedným z Tech balíkov.	QK5	**346,–** 281,31	●	●	●	●	●	●
Detekcia obsadenosti zadných sedadiel	Pri detekcii cestujúcich vzadu radarový senzor v zadnej časti strechy kontroluje, či je zadné sedadlo obsadené, napríklad po opustení vozidla a zatvorení dverí. Ak sú rozpoznané osoby, najmä deti, aktivuje sa varovný cyklus. Cieľom je znížiť riziko neúmyselného ponechania detí alebo domácich zvierat vo vozidle. Prvé varovanie sa zobrazí v Audi virtual cockpit plus a MMI krátko predtým, ako vodič opustí vozidlo. Po vystúpení z vozidla systém po zatvorení dverí a uzamknutí vozidla znova skontroluje, či je zadné sedadlo obsadené. Ak sú rozpoznané osoby, aktivuje sa ďalšie varovanie v dvoch fázach: • Varovanie sa vydá po krátkom čase blikaním výstražných svetiel a trúbením klaksónu • Stupňujúce sa varovanie pre verejnosť po približne 2 minútach blikaním výstražných svetiel a pravidelne opakovaným trúbením klaksónu Upozornenie: iba v kombinácii s balíkom PQ4	5P2	**160,–** 130,08	●	●	●	●	●	●
Kamera vzadu				○	○	○	○	–	–
360° kamera celého okolia vozidla	Pre jednoduchšie parkovanie a manévrovanie zobrazujú štyri kamery s priestorovým výhľadom rôzne pohľady na bezprostredné okolie vozidla. Na dotykovom displeji MMI touch sa zobrazujú nasledujúce pohľady: • Virtuálny pohľad zhora poskytuje prehľad o celej parkovacej situácii, čo znamená, že dodávka sa dá presnejšie manévrovať do parkovacieho miesta • Panoramatický pohľad spredu a zozadu pre lepší výhľad pri vychádzaní z úzkych parkovacích miest alebo vjazdov do dvora • Zobrazenie predných alebo zadných kolies pre lepší výhľad pri priblížení sa k obrubníku • Pohľad pri cúvaní s vodiacimi prvkami pre kolmé parkovanie a pripojenie prívesov Upozornenie: súčasť balíka PQ2	KA4	súčasť balíka	●	●	●	●	○	○
3D a 360° kamera celého okolia vozidla	Pre jednoduchšie parkovanie a manévrovanie zobrazujú štyri kamery s priestorovým výhľadom rôzne pohľady na bezprostredné okolie vozidla. Na dotykovom displeji MMI touch sa zobrazujú nasledujúce pohľady: • Plynule otočný a priblížiteľný 3D pohľad na exteriér vrátane virtuálneho pohľadu zhora (vtáčia perspektíva) na vozidlo a okolie • V prípade potreby je možné 3D model spriehľadniť • Zobrazenie predných alebo zadných kolies pre lepší výhľad pri priblížení sa k obrubníku • Pohľad pri cúvaní s vodiacimi prvkami pre kolmé parkovanie a pripojenie prívesov • Pohľad z prednej kamery s s vodiacimi čiarami • Panoramatický pohľad (cca 180°) spredu a zozadu Upozornenie: súčasť balíka PQ4	KA6	súčasť balíka	●	●	●	●	●	●

● = Príplatková výbava ○ = Sériova výbava – = nemožnosť objednať.

Asistenčné systémy

		Objednávací kód	EUR vrát. 23 % DPH EUR bez DPH	A6 Limuzína	A6 Avant	A6 allroad	A6 e-hybrid quattro 220kW	A6 e-hybrid quattro 270kW	A6 allroad e-hybrid
Predný núdzový brzdový asistent 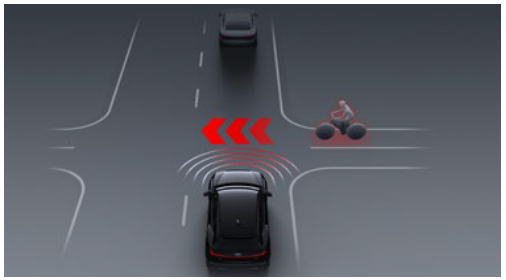	Aktívny asistent predného jazdenia môže v rámci systémových limitov reagovať v nasledujúcich scenároch: • Pri odbočovaní sa objekt blíži k vozidlu alebo križuje cestu, do ktorej vozidlo odbočuje • Objekt vám skríži cestu • Vozidlo sa blíži k objektu vo vlastnom jazdnom pruhu • Vozidlo musí odbočiť a obísť objekt vo vlastnom jazdnom pruhu Aktívny asistent predného jazdenia môže v rámci systémových limitov reagovať na nasledujúce objekty: • Vozidlá • Chodci • Cyklisti V rámci systémových limitov a v závislosti od jazdnej situácie môže aktívny asistent predného jazdenia iniciovať nasledujúce opatrenia: • Varovanie pred vzdialenosťou a kolíziou • Automatický zásah brzdenia • Asistent pri odbočovaní vrátane automatického núdzového riadenia **Upozornenie: Systémy fungujú iba v rámci systémových limitov a pomáhajú pri riadení. Vodič zostáva zodpovedný za riadenie vozidla a musí neustále sledovať premávku.**			○	○	○	○	○	○
Predný a zadný asistent núdzového brzdenia	Navyše k prednému asistentu núdzového brzdenia zadný núdzový brzdový asistent pomáha vodičovi, ak existuje riziko zrážky s chodcami zozadu, prostredníctvom automatického núdzového brzdenia. Upozornenie: iba v rámci balíka PQ4.	8J5	súčasť balíka	●	●	●	●	●	●
Parkovací systém plus so zobrazením vzdialenosti 	Pomocou údajov z dvanástich ultrazvukových senzorov diskrétne integrovaných do nárazníkov podporuje akustický a vizuálny parkovací asistent vpredu, na boku a vzadu parkovanie a vystupovanie, ako aj manévrovanie. V závislosti od uhla natočenia volantu a smeru jazdy sa na hornom dotykovom displeji MMI zobrazuje selektívne optická vzdialenosť k rozpoznaným objektom. Rozpoznané prekážky mimo cesty sa zobrazia ako biely segment. Červené segmenty predstavujú rozpoznané prekážky na ceste. Virtuálne zobrazenie jazdných pruhov ponúka aj bočné navádzacie čiary, ktoré sú vopred vypočítané na základe aktuálne zvoleného uhla riadenia.			○	○	○	○	○	○

●= Príplatková výbava ○ = Sériova výbava – = nemožnosť objednať.

Asistenčné systémy

		Objednávací kód	EUR vrát. 23% DPH EUR bez DPH	A6 Limuzína	A6 Avant	A6 allroad	A6 e-hybrid quattro 220kW	A6 e-hybrid quattro 270kW	A6 allroad e-hybrid
Parkovací asistent plus	Parkovací asistent plus sa aktivuje prostredníctvom dotykového displeja MMI touch. Parkovací asistent automaticky aktivuje brzdy, ak sú v rámci systémových limitov rozpoznané prekážky. Systém dokáže pomôcť s cúvaním do kolmých parkovacích miest, ako aj s manévrovaním do a z paralelných parkovacích miest. • Presné parkovanie • Rýchle vychádzanie z parkovacích miest • Parkovanie do a z paralelných parkovacích miest • Cúvanie do kolmých parkovacích miest			○	○	○	○	○	○
Parkovací asistent Pro s funkciou diaľkového ovládania	Parkovací asistent pro s funkciou diaľkového ovládania umožňuje vozidlu vchádzať do parkovacích miest a vychádzať z nich. Vozidlo preberá riadenie, zrýchľovanie a brzdenie a tiež vypne motor. Parkovací asistent pro sa ovláda prostredníctvom dotykového displeja MMI alebo aplikácie myAudi. Vodič musí neustále sledovať parkovací manéver. Parkovací asistent pro s funkciou diaľkového ovládania ponúka: • **Parkovací asistent** Systém pomáha pri parkovaní do kolmo aj paralelne orientovaných miest a automaticky brzdí pri zistení prekážok. Umožňuje asistované manévrovanie dopredu aj dozadu v stiesnených priestoroch. • **Diaľkové ovládanie parkovania** Vozidlo možno zaparkovať alebo vyparkovať na diaľku cez aplikáciu myAudi alebo cez MMI displej vo vozidle. Vodič musí celý manéver sledovať a držať tlačidlo na smartfóne, pričom môže byť mimo vozidla. • **Varovanie pred obrubníkom** Systém vizuálne upozorňuje, keď sa koleso približuje k obrubníku či nízkym prekážkam, aby zabránil poškodeniu kolies a diskov. • **Asistent manévrovania** Pomáha v úzkych priestoroch so zlou viditeľnosťou a automatickým brzdením predchádza poškodeniu vozidla a okolia. • **Asistent cúvania** Dokáže automaticky cúvať po predtým prejdenej trase, preberá riadenie aj brzdenie a pri zistení prekážok automaticky zastaví. • **Naučené parkovanie** Funkcia „naučené parkovanie“ rozširuje možnosti parkovacieho asistenta tým, že dokáže uložiť a opakovane vykonávať zložitejšie parkovacie manévre na vzdialenosť približne 200 metrov. Systém si zapamätá trasu po tom, čo ju vodič aspoň raz manuálne prejde – napríklad vjazd na príjazdovú cestu, do úzkej garáže alebo iné pravidelne používané parkovacie miesto. Pri ďalších jazdách vozidlo rozpozná známe okolie pomocou senzorov a kamier a ponúkne automatické prevzatie manévru. Vodič môže zostať vo vozidle alebo proces ovládať cez aplikáciu myAudi na smartfóne. Počas celého parkovania však musí aktívne dohliadať na priebeh a byť pripravený kedykoľvek zasiahnuť. Funkcia tak výrazne uľahčuje každodenné parkovanie na miestach, kde sa vodič pravidelne stretáva s úzkymi alebo komplikovanými podmienkami. Upozornenie: v kombinácií s balíkom PQ4	FT5	**619,–** 503,25	●	●	●	●	●	●

● = Príplatková výbava ○ = Sériova výbava – = nemožnosť objednať.

Podvozok a brzdy

		Objednávací kód	EUR vrát. 23 % DPH EUR bez DPH	A6 Limuzína	A6 Avant	A6 allroad	A6 e-hybrid quattro 220kW	A6 e-hybrid quattro 270kW	A6 allroad e-hybrid
Štandardný podvozok	Štandardný podvozok spája veľmi dobrý jazdný komfort s dobrou jazdnou dynamikou.			○	○	–	○	–	–
S športový podvozok	Pre pôsobivú jazdnú dynamiku, agilné ovládanie a športový vzhľad S športový podvozok obsahuje: • Zníženie o 20 mm (v porovnaní s Audi A5 so štandardným podvozkom) • Tlmiče a vinuté pružiny na prednej a zadnej náprave • 5-prvková odľahčená predná náprava, stabilizátor • 5-prvková odľahčená zadná náprava s nezávislým zavesením, stabilizátor	1BE	**483,–** 392,68 **bez príplatku** (v kombinácií s PY2)	● ●	● ●	– –	● ●	○ –	– –
Adaptívne vzduchové odpruženie	Adaptívne vzduchové pruženie je elektronicky riadený systém vzduchového pruženia s plynule sa prispôsobujúcim systémom tlmenia na všetkých štyroch kolesách. Automatická regulácia svetlej výšky vozidla a tlmenie na základe zaťaženia zaisťujú vynikajúci jazdný komfort a zvýšenú dynamiku jazdy. Nižšie nastavenie svetlej výšky znižuje odpor. Pomocou Audi drive select je možné nastaviť rôzne režimy pre nastavenie vozidla na nasledujúce svetlé výšky – v porovnaní s Audi A6 Avant so štandardným odpružením – keď vozidlo stojí: • „auto“/„komfort“: -20 mm • „dynamický“: -30 mm • „zdvihnutie“: +/–0 mm Systém zahŕňa: • adaptívne tlmiče a vzduchové pružiny na prednej a zadnej náprave • 5-prvková odľahčená predná náprava, stabilizátor; predný pomocný rám priskrutkovaný ku karosérii • 5-prvková odľahčená zadná náprava s nezávislým zavesením kolies, stabilizátor; flexibilne namontovaný zadný pomocný rám Upozornenie: iba v kombinácii s balíkom PQ2 alebo PQ4	1BK	**2.480,–** 2.016,26 **1.992,–** 1.619,51 (v kombinácií s PY2)	● ●	● ●	– –	● ●	– ●	– –



● = Príplatková výbava ○ = Sériova výbava – = nemožnosť objednať.

Podvozok a brzdy

		Objednávací kód	EUR vrát. 23 % DPH EUR bez DPH	A6 Limuzína	A6 Avant	A6 allroad	A6 e-hybrid quattro 220kW	A6 e-hybrid quattro 270kW	A6 allroad e-hybrid
Allroad - špecifický adaptívny vzduchový podvozok	Svetlá výška je až o 39 mm vyššia ako pri modeli Audi A6 Avant so štandardným podvozkom alebo adaptívnym vzduchovým podvozkom. Prostredníctvom systému Audi drive select je možné nastaviť rôzne jazdné výšky v porovnaní s Audi A6 Avant so štandardným podvozkom pri stojacom vozidle: • manuálna zdvihová funkcia (+39 mm) • „offroad“ a „offroad plus“ (+19 mm) • „balanced“ • „comfort“ • „efficiency“ (+4 mm) • „dynamic“ (–16 mm). Pri dlhších jazdách vo vyšších rýchlostiach sa vozidlo automaticky zníži na –16 mm v režime „balanced“ pri rýchlosti nad 110 km/h a v režime „efficiency“ pri rýchlosti nad 80 km/h. Systém zahŕňa adaptívne tlmiče a vzduchové pružiny na prednej a zadnej náprave, 5-prvkovú ľahkú prednú nápravu so stabilizátorom a prednou pomocnou rámovou konštrukciou pevne priskrutkovanou ku karosérii, ako aj 5-prvkovú ľahkú zadnú nápravu s nezávislým zavesením kolies, stabilizátorom a pružne uloženou zadnou pomocnou rámovou konštrukciou.			–	–	○	–	–	○
				–	–	○	–	–	○

Podvozok a brzdy

		Objednávací kód	EUR vrát. 23 % DPH EUR bez DPH	A6 Limuzína	A6 Avant	A6 allroad	A6 e-hybrid quattro 220kW	A6 e-hybrid quattro 270kW	A6 allroad e-hybrid
quattro so športovým diferenciálom	Stály pohon všetkých kolies quattro so samosvorným stredovým diferenciálom a športovým diferenciálom na zadnej náprave sa vyznačuje ešte dynamickejšou a traťovo stabilnejšou jazdou v porovnaní s verziou s klasickým diferenciálom zadnej nápravy. Upozornenie: dostupné iba pre motorizáciu V6 TFSI quattro 270kW	GH2	súčasť balíka	●	●	–	–	–	–
Audi drive select	Možnosť voľby z nasledovných režimov: • „balanced" • „comfort" • „dynamic" • „efficiency" • „individual" Úprava prebieha okrem iného z nasledujúcich systémov a zariadení do príslušného nastaveného režimu: • Podpora riadenia • Vlastnosti pohonu • Kontrola jazdnej dynamiky • Pohon všetkých kolies (s quattro) • Adaptívne vzduchové odpruženie (v prípade zvolenia danej príplatkovej výbavy) • Balík osvetlenia plus			○	○	○	○	○	○
Asistent Audi drive select	Režim „asistent" pomáha vodičovi s automatickým výberom vhodného režimu jazdy. V závislosti od typu vozovky a jazdnej situácie vozidlo aktivuje režim „vyvážený", „komfortný" alebo „dynamický". Vodič môže režim kedykoľvek zmeniť. Funkcia učenia zabezpečuje, že preferencie vodiča sa zohľadnia v budúcich situáciách.	2H6	**140,–** 113,82	●	●	●	●	●	●
Progresívne riadenie	Zvyšuje jazdnú dynamiku a jazdný komfort prostredníctvom priameho riadenia (napríklad na kľukatých vidieckych cestách alebo pri odbočovaní) ako aj znížené úsilie pri riadení (napr. pri parkovaní a manévrovaní); pôsobivé jazdné vlastnosti prostredníctvom prevodu riadenia závislého od uhla riadenia a posilňovača riadenia závislého od rýchlosti; rôzne Režimy nastaviteľné pomocou Audi drive select			○	○	○	○	○	○
Riadenie všetkých štyroch kolies	Pri nízkych rýchlostiach sa zadné kolesá natáčajú opačným smerom než predné, čím sa zmenšuje polomer otáčania a vozidlo sa stáva obratnejším – ideálne do mesta a pri parkovaní. Vo vyšších rýchlostiach sa zadné kolesá natáčajú v rovnakom smere ako predné. Riadenie tak reaguje okamžite, presne a zároveň dodáva vozidlu väčšiu stabilitu aj pri rýchlejšej jazde. Výsledkom je jednoduchšie manévrovanie, športovejší prejav a mimoriadne pohodlné, isté ovládanie v každej situácii. Upozornenie: iba v kombinácii s balíkom PQ2 alebo PQ4 pre verzie s pohonom quattro	0N5	**1.440,–** 1.170,73	●	●	●	○	○	○

● = Príplatková výbava ○ = Sériova výbava – = nemožnosť objednať.

Podvozok a brzdy

		Objednávací kód	EUR vrát. 23% DPH EUR bez DPH	A6 Limuzína	A6 Avant	A6 allroad	A6 e-hybrid quattro 220kW	A6 e-hybrid quattro 270kW	A6 allroad e-hybrid
Kotúčové brzdy vzadu, 17"	17-palcové kotúčové brzdy pre zadnú nápravu			○/-	○/-	○	–	–	–
Kotúčové brzdy vzadu, 18"	18-palcové kotúčové brzdy pre zadnú nápravu			○/-	○/-	–	○	–	○
Kotúčové brzdy vpredu, 17"	17-palcové kotúčové brzdy pre prednú nápravu Upozornenie: len pre Audi A6 TDI 150kW S tronic a Audi A6 TFSI 150kW S tronic			○/-	○/-	–	–	–	–
Kotúčové brzdy vpredu, 18"	18-palcové kotúčové brzdy pre prednú nápravu			○/-	○/-	○	○	–	○
	Upozornenie: dostupné len pre verzie s pohonom quattro Ultra	PC2	**460,–** 373,98	●/–	●/–	●	●	○	●
Strmene brzd lakované v červenej farbe	Upozornenie: dostupné len pre verzie s predným pohonom kolies	PC3	**460,–** 373,98	●/–	●/–	–	–	–	–

● = Príplatková výbava ○ = Sériova výbava – = nemožnosť objednať.

Technika a bezpečnosť

		Objednávací kód	EUR vrát. 23% DPH EUR bez DPH	A6 Limuzína	A6 Avant	A6 allroad	A6 e-hybrid quattro 220kW	A6 e-hybrid quattro 270kW	A6 allroad e-hybrid
Mild-hybrid	Pokročilý systém mHEV plus založený na 48-voltovom elektrickom systéme podporuje bežné motory TFSI a TDI a kombinuje znížené emisie CO_2 so súčasným zvýšeným výkonom. Generátor hnacieho ústrojenstva (TSG) a prídavná 48-voltová lítium-železofosfátová batéria umožňujú elektrickú jazdu, elektrické parkovanie a manévrovanie, ako aj výrazne zvýšený výkon rekuperácie. To vedie k zníženiu spotreby a úsporám CO_2. Generátor hnacieho ústrojenstva (TSG) má tiež funkciu boost, ktorá môže krátkodobo prispieť elektrickým výkonom až 18 kW k spaľovacému motoru. To umožňuje veľmi dobré správanie pri štartovaní a vysokú obratnosť. Nedostupné pre A6 TFSI 150kW.			○/–	○/–	○	–	–	–
Hybridný pohonný systém PHEV	Plug-in hybrid kombinuje výhody elektrického pohonu na krátkych trasách s výhodami spaľovacieho motora na dlhých trasách. V rámci plug-in hybridného pohonu je možné spaľovací motor prevádzkovať častejšie a dlhšie v efektívnom rozsahu. Je možná vysoká účinnosť, ako aj čisto elektrická jazda s nulovými emisiami. Vysoká časť brzdnej energie sa rekuperuje a možno ju využiť elektricky. Batériu je možné nabíjať pomocou univerzálneho nabíjacieho kábla v domácich a priemyselných zásuvkách, napr. doma alebo v práci, a pomocou kábla pre nabíjacie terminály na verejných nabíjacích staniciach.			–	–	–	○	○	○
Ad Blue nádrž	objem - 24 litrov. Len pre verziu TDI			○/–	○/–	○	–	–	–
Lekárnička, trojuholník a vesta				○	○	○	○	○	○
Detská poistka				○	○	○	○	○	○
Airbag na strane vodiča a spolujazdca, deaktivácia airbagu na strane spolujazdca				○	○	○	○	○	○
Bočné airbagy vpredu so systémom hlavových airbagov a interaktívnym airbagom vpredu				○	○	○	○	○	○
Bočné airbagy vpredu a vzadu so systémom hlavových airbagov a interaktívnym airbagom vpredu	Obsahuje zadné bočné airbagy voči sériovej výbave. Upozornenie: súčasť balíkov PQ2 a PQ4	6C4	súčasť balíka	●	●	●	●	●	●
Akustický výstražný systém - pre vyššiu bezpečnosť chodcov a cyklistov	Akustický systém na generovanie varovného tónu v exteriéri pri nízkych rýchlostiach s cieľom zvýšenia bezpečnosti premávky, napr. pre chodcov a cyklistov. Upozornenie: nedostupné pre A6 TFSI 150kW S tronic			○/–	○/–	○	○	○	○

● = Príplatková výbava ○ = Sériova výbava – = nemožnosť objednať.

Nabíjacie systémy



Nabíjacie systémy

		Objednávací kód	EUR vrát. 23 % DPH EUR bez DPH	A6 Limuzína	A6 Avant	A6 allroad	A6 e-hybrid quattro 220kW	A6 e-hybrid quattro 270kW	A6 allroad e-hybrid
e-tron dobíjací systém kompakt	Nabíjací systém Mode 2 je určený na nabíjanie v zásuvkách a možno ho používať mobilne. Stav nabíjacieho systému a proces nabíjania signalizujú LED diódy na riadiacej jednotke. V závislosti od použitej domácej alebo priemyselnej zástrčky a špecifických trhových charakteristík elektrickej siete je na vozidle možný nabíjací výkon až 11 kW pre 3-fázovú rozvodnú sieť alebo 7,4 kW pre 1-fázovú rozvodnú sieť. Nabíjací výkon môže byť manuálne prepínať medzi 100 % a 50 %. Na rýchle nabíjanie sa odporúča priemyselná zásuvka.			–	–	–	○	○	○
Nabíjací kábel Mode 3	Nabíjací kábel na nabíjanie na verejných AC nabíjacích staniciach s konektorom typu 2. 6 m dlhý kábel spája nabíjaciu stanicu s AC nabíjacou stanicou vozidla. Nabíjací kábel podporuje nabíjací výkon až 22 kW (trojfázový). Na fázu je možné prenášať prúd až 32 A.			–	–	–	○	○	○
Domáca zástrčka typu E/F pre nabíjací systém e-tron	K nabíjacej sade compact pripojiteľný 1,6 m kábel s koncovkou typ E/F 10A (čierna), zahnuté vyhotovenie.			–	–	–	○	○	○
Priemyselná zásuvka CEE 16 A, 400 V	Rovné vyhotovenie, 3-fázová, červená, dĺžka kábla 1,6m - pre e-tron dobíjací systém kompakt.			–	–	–	○	○	○
Držiak na stenu pre nabíjaciu sadu		NJ2	**138,–** 112,20	–	–	–	●	●	●

Audi connect



Navigácia a infotainment Audi connect

Audi asistent

S asistentom Audi je interakcia s vozidlom ešte jednoduchšia vďaka hlasovému ovládaniu mnohých funkcií vozidla a infotainmentu. V rámci balíka Navigácia a infotainment Audi connect ponúka asistent prístup k mnohým online obsahom, ako napríklad o aktuálnom počasí alebo možných cieľoch navigácie. Kombinácia online rozpoznávania hlasu integrovaného a zahrnutého v navigácii Audi connect umožňuje komplexné ovládanie funkcií vozidla a infotainmentu intuitívnym spôsobom. Napríklad je možné aktivovať vyhrievanie v oblasti nôh vyslovením „Mám studené nohy“. Asistenta Audi možno aktivovať stlačením tlačidla na volante alebo vyslovením „Hey Audi“. Ak je vo vozidle iba osoba, ktorá šoféruje, podporované príkazy možno rozpoznať bez toho, aby ste najprv spomenuli aktivačné slovo.Aktiváciou „proaktívnych návrhov a rutín“ sa asistent Audi zoznámi s registrovanou osobou, aby bolo používanie vozidla ešte jednoduchšie a pohodlnejšie. Pre určité opakujúce sa prevádzkové úlohy, ako napríklad aktiváciou funkcie recirkulácie na konkrétnom mieste alebo nastavením vyhrievania sedadla sa automaticky vytvoria postupy a navrhnú sa na aktiváciu. Audi asistent navyše v pravý čas proaktívne odporúča komfortné funkcie, ktoré ešte neboli objavené alebo boli málo využívané.
Po uplynutí obdobia navigácie a infotainment Audi connect je stále možné hlasové ovládanie mnohých existujúcich funkcií vozidla, ako je napríklad nastavenie klimatizácie. Dokonca aj naučené rutiny sú zachované. Online rozpoznávanie reči a online obsah je však možné používať len s rozšírením Audi connect (jazyková dostupnosť závisí od krajiny. Informácie o dostupnosti v krajine a jazyku vám poskytne váš partner Audi).

Navigácia myAudi

Ak bol cieľ nájdený cez myAudi, možno ho poslať priamo do vozidla a tam ho použiť ako cieľ navigácie, keď nastúpite. Napríklad trasy a celé túry je možné v myAudi pohodlne naplánovať pred začiatkom cesty a následne ich sprístupniť vo vozidle. Okrem toho je možné plynule pokračovať v navigácii na smartfóne pomocou aplikácie myAudi mimo vozidla, aby ste našli posledných pár metrov do cieľa. Navigácia myAudi pomáha aj s cestou späť do vozidla. Ak dôjde k zdržaniu na niektorej z obvyklých trás, možno to oznámiť prostredníctvom oznámenia push na smartfóne.

Navigácia s Google™

Vďaka veľmi podrobnej satelitnej mape od Google™ sa zobrazenie mapy na centrálnom displeji navigačného systému javí ešte realistickejšie. Vďaka leteckým snímkam je lepšie rozoznanie a orientácia. Navádzanie trasy pomocou satelitných máp od Google™ prispieva ku kvalitnému vzhľadu navigácie Audi.

Online vyhľadávanie cieľov navigácie

Prístup k rozsiahlym internetovým databázam poskytuje vhodné navigačné ciele pre zadávanie vyhľadávania. Ciele je možné nájsť aj pomocou hlasového vstupu, čím sa zníži odvádzanie pozornosti od premávky. Okrem údajov o adrese, ktoré možno použiť priamo ako cieľ navigácie, poskytuje online vyhľadávanie relevantné informácie, ako sú otváracie hodiny a kontaktné údaje.

Online dopravné informácie plus

Pri online výpočte trasy sa berú do úvahy aktuálne informácie o premávke od poskytovateľa služieb TomTom. To prospieva navádzaniu trasy a presnosti vypočítaného času príchodu. Informácie o dopravnej situácii sa na navigačnej mape zobrazujú farebne. Priebežná aktualizácia dát poskytuje rýchle informácie o vzniku a riešení dopravných zápch. Služba zahŕňa údaje o dopravnej situácii špecifickej pre jednotlivé jazdné pruhy na diaľniciach – v oblasti výjazdov a križovatiek – ako aj v oblasti vnútromestských križovatiek. Uzavretie jazdných pruhov sa zobrazuje na displeji MMI. Okrem toho sa na výpočet presnejších časov príchodu zohľadňujú prediktívne údaje o dopravnej situácii.

Online body záujmu

Prístup k bodom záujmu tretích strán (napr. čerpacie stanice a parkovacie domy) priamo z navigácie. V prípade potreby je možné zobraziť aj dynamické dodatočné informácie, ako sú hodnotenia a otváracie doby, aktuálne ceny paliva a dostupnosť parkovania. Body záujmu, ako sú parkovacie domy alebo pamätihodnosti, si môžete vybrať na navigačnej mape pomocou dotykového displeja MMI, aby ste mohli priamo zobraziť relevantné dodatočné informácie. Vďaka integrácii používateľských recenzií a fotografií je ešte jednoduchšie rozhodnúť sa o cieli cesty.

Navigácia a infotainment Audi connect (pokračovanie)

Parkovanie na ulici
Parkovanie na ulici označuje pravdepodobnosť nájdenia voľného parkovacieho miesta pozdĺž určitých ulíc. K dispozícii sú aj ďalšie užitočné informácie, ako napríklad ceny alebo či sú k dispozícii parkovacie miesta pre rezidentov.

Informácie o nebezpečenstve
Funkcia roja „Local Hazard Information (LHI)“ varuje pred nasledujúcimi udalosťami na trase: poruchy, nehody, zhoršená viditeľnosť a riziko šmyku. Zobrazenie sa zobrazuje vizuálne na mape navigácie MMI, ako aj vizuálne a akusticky na združenom prístroji.

Vysoko detailné 3D vykresľovanie mesta
Zvýraznenie nápadných budov a pamiatok v realistickom 3D vzhľade zaisťuje lepšie rozpoznanie budov a uľahčuje orientáciu vo vybraných mestách.

Navigácia s presným umiestnením v jazdných pruhoch
Táto služba poskytuje podrobné informácie o jazdných pruhoch na viacpruhových cestách na križovatkách, nájazdoch a výjazdoch a počas odbočovania, a to v mestských aj vidieckych oblastiach. To zlepšuje vizuálnu polohu vozidla na mape v MMI a presnosť informácií o jazdných pruhoch.

Používateľské profily
Vytvorením užívateľského profilu vo vozidle možno vykonať rôzne nastavenia, ako napríklad nastavenia ergonómie, infotainmentu alebo osvetlenia je možné uložiť do osobného užívateľského profilu. Cez MMI je možné vytvoriť rôzne užívateľské profily (myAudi alebo lokálne) alebo použiť profil hosťa. Alternatívne možno osobu, ktorá šoféruje identifikovať pomocou kľúča mobilného zariadenia cez účet myAudi pred nastúpením do vozidla. Keď nastúpite do vozidla, v MMI sa zobrazí osobný pozdrav a načítajú sa individuálne nastavenia identifikovanej osoby. Nastavenia poslednej aktívnej osoby sú priradené k príslušnému užívateľskému profilu alebo použitému kľúču od vozidla pri vypnutom motore. Počet uložených nastavení vozidla závisí od zvolenej voliteľnej výbavy.

Prístup do tematického sveta
Získajte prístup k neustále rastúcemu portfóliu upravených obrázkov na pozadí pre displej MMI a displej pre cestujúcich MMI prostredníctvom oblasti Theme World vo vašej aplikácii myAudi – od atmosférických fotografií až po obľúbených filmových hrdinov. V spojení s balíkom ambientného osvetlenia plus ambientné osvetlenie automaticky prispôsobuje svoju farbu motívu.

Zamykanie a odomykanie na diaľkové ovládanie
Vozidlo je možné pohodlne zamknúť a odomknúť pomocou smartfónu pomocou aplikácie myAudi.

Nabíjanie na diaľkové ovládanie (A6 e-hybrid)
Jednoduché plánovanie zastávok nabíjania a programovanie časovačov pomocou aplikácie myAudi

Diaľkové ovládanie klimatizácie (A6 e-hybrid)
Prídavnú klimatizáciu je možné jednoducho ovládať cez aplikáciu myAudi a predhrievať/ochladiť tak interiér pred začiatkom cesty.

Diaľkové ovládanie vyhrievania vozidla

Poplašný systém proti krádeži (push notifikácie)
Ak sa spustí alarm proti krádeži cez aplikáciu myAudi na smartfóne sa odošle push notifikácia.

Navigácia a infotainment Audi connect (pokračovanie)

Tiesňové volanie Audi connect
V prípade vážnej nehody sa automaticky spustí núdzové volanie. Odoslaním údajov relevantných pre vozidlo, ako je miesto nehody alebo počet osôb vo vozidle do centra tiesňového volania Audi, možno rýchlo a cielene zorganizovať pomoc. Vyškolení agenti call centra sa starajú aj o obete nehôd v zahraničí v národnom jazyku vodiča a zároveň informujú miestne záchranné zložky s údajmi relevantnými pre záchranu. Tiesňové volanie Audi connect možno spustiť aj manuálne pomocou tlačidla, napríklad na privolanie pomoci pre ostatných.

Online telefonát v prípade poruchy
V prípade poruchy je možné spustiť online poruchový hovor pomocou tlačidla servisného volania v strešnom module. Vozidlo nadviaže hlasové spojenie s Audi help. V mnohých prípadoch je možné reklamáciu identifikovať na základe údajov odoslaných vozidlom a nájsť rýchle, pre zákazníka priateľné riešenie.

Škodový servis Audi
Ak senzory vozidla zaznamenajú menšiu nehodu bez aktivácie airbagu a/alebo pritiahnutia bezpečnostných pásov, na displeji MMI sa automaticky otvorí maska, ktorá vám umožní vybrať si, či je pri odstraňovaní škody potrebná podpora alebo sa má spustiť núdzové volanie. V oboch prípadoch je k dispozícii špeciálne vyškolený servisný personál.

Automatické pripomenutie servisu
Automatické pripomenutia servisu informujú zákazníckeho servisného partnera Audi o termíne servisu. Zákazníkov proaktívne kontaktuje ich preferovaný servisný partner.

Pripomenutie prediktívnej údržby
Služba pripomenutia prediktívnej údržby Audi connect monitoruje stav vybraných opotrebovaných dielov vozidla v rámci systémových limitov na základe času, najazdených kilometrov a údajov senzorov. Služba poskytuje kedykoľvek prehľad o stave opotrebovaných dielov v aplikácii myAudi. Pomocou služby je možné včas identifikovať potrebu údržby. Tento stav sa odovzdá partnerovi Audi uvedenému v myAudi, ktorý potom môže kontaktovať používateľov a pripraviť termín servisu.

Starostlivosť o auto online
Služba Audi connect Online Car Care vás informuje o mimoriadnych servisných udalostiach a iných opatreniach – v myAudi a v závislosti od typu vozidla aj priamo v informačno-zábavnom systéme vášho vozidla. Relevantné varovania a informácie z prístrojového panelu sa prenášajú do aplikácie myAudi a tam si ich možno aj prezerať. Ak je potrebná návšteva servisu, žiadosť o stretnutie môže byť zaslaná priamo evidovanému partnerovi Audi.

Diaľková diagnostika vozidla
vozidla môže spustiť servisný partner Audi alebo služba Audi online pri poruche.

Parkovacia poloha
Parkovacia poloha vozidla sa zobrazuje na smartfóne na mape aplikácie myAudi.

Stav vozidla a údaje o jazde
Vďaka stavu vozidla Audi connect je možné prostredníctvom aplikácie myAudi pohodlne pristupovať k širokému spektru informácií z vášho smartfónu. Služba zahŕňa okrem iného nasledujúce informácie: hladinu oleja, hladinu nádrže, stav zámku dverí a okien, stav svetiel, servisný interval, výstražné svetlá a upozornenia.

Audi predĺžená záruka

		Objednávací kód	EUR vrát. 23 % DPH EUR bez DPH	A6 Limuzína	A6 Avant	A6 allroad	A6 e-hybrid quattro 220kW	A6 e-hybrid quattro 270kW	A6 allroad e-hybrid
Audi predĺžená záruka	Audi záruka predlžuje základné zákonné záruky od výrobcu nad rámec pvých 2 rokov. Objednať ju je možné priamo a výhradne na nové vozidlá. K dispozícii sú rôzne dĺžky/kombinácie rôznych počtov najazdených kilometrov. Bližšie informácie dostanete u Vášho Audi partnera.								
	• **Predĺžená záruka o 1 rok / maximálny nájazd 90.000 km**			○	○	○	○	○	○
	• **Predĺžená záruka o 2 roky / maximálny nájazd 120.000 km**	EA6	**705,–** 573,17	●	●	●	●	●	●
	• **Predĺžená záruka o 3 roky / maximálny nájazd 150.000 km**	EA9	**1.825,–** 1.483,74	●	●	●	●	●	●
3 ročný Audi servis grátis	max. 120 000 km			○	○	○	○	○	○
3+3 ročný Audi servis plus	max. 160 000 km	$6S	**1.640,–** 1.333,33	●	●	●	●	●	●

Rozmery

A6 Avant

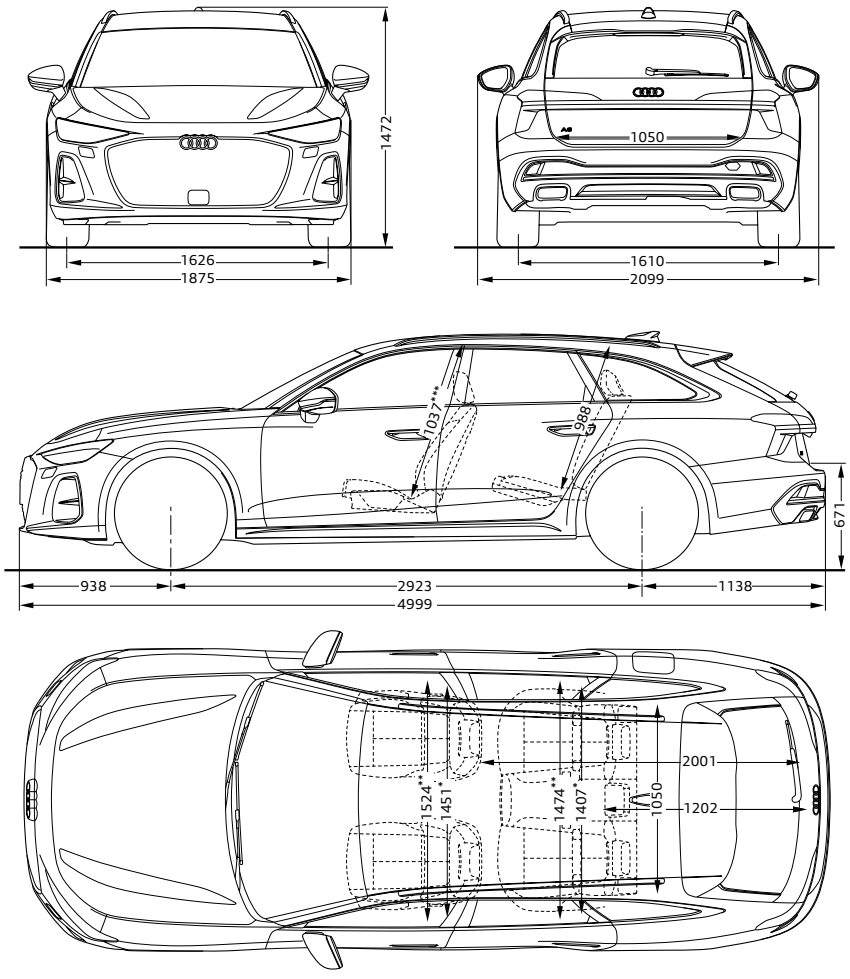

A6 Limuzína

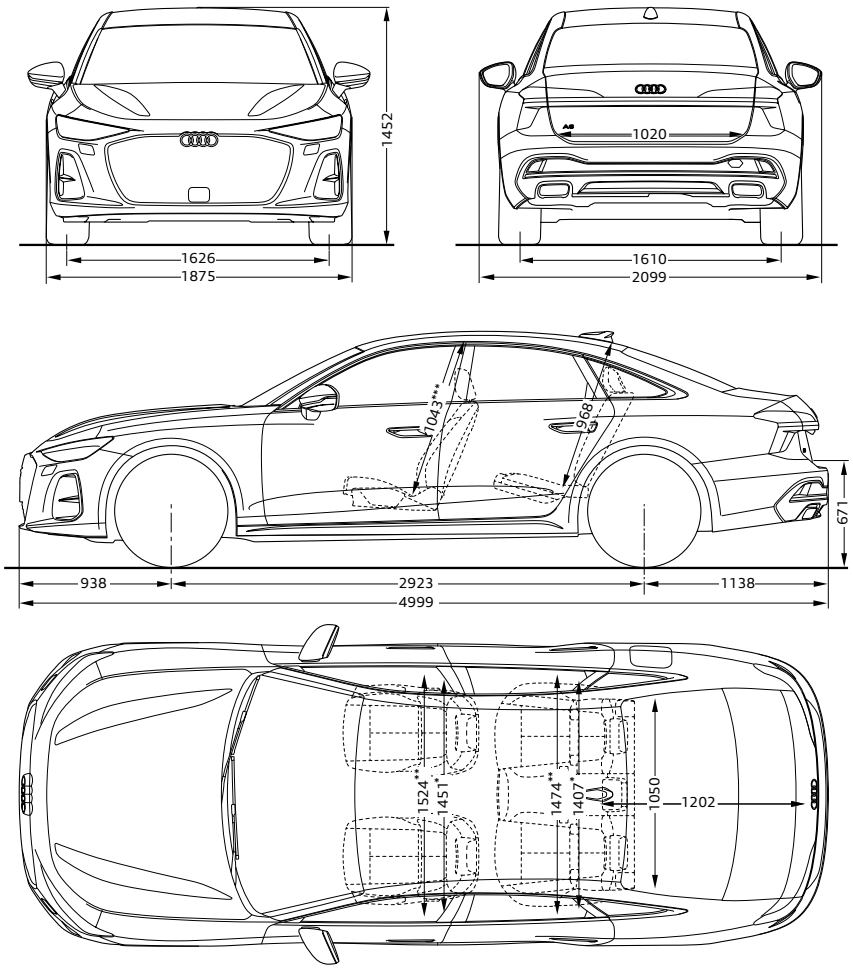

Rozmery

A6 allroad

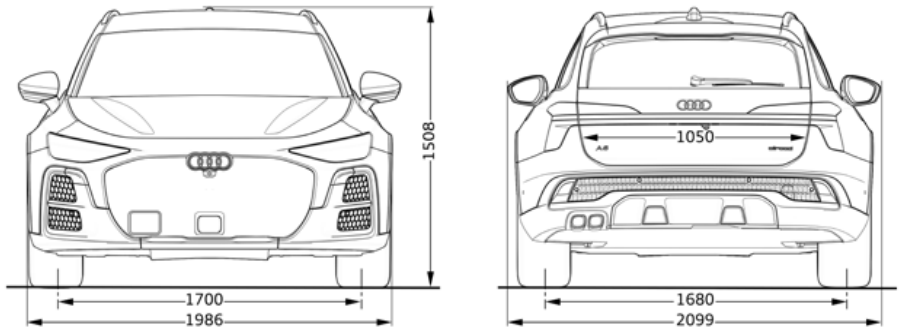

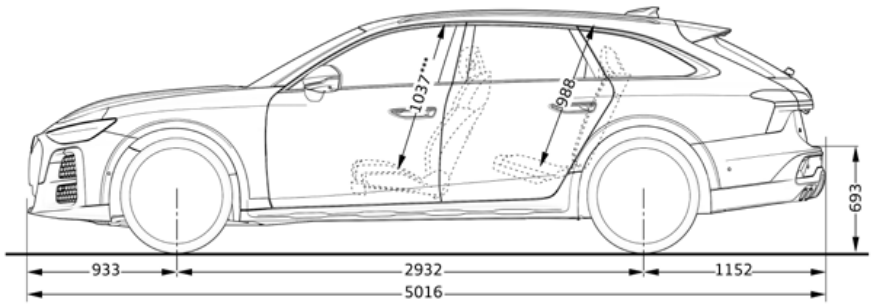

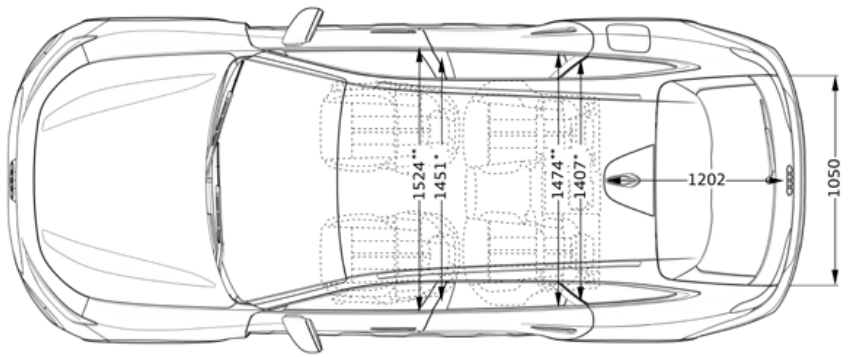

Technické dáta

A6 Limuzína

Model		Audi A6 Limuzína TFSI 150kW	Audi A6 Limuzína V6 TFSI quattro 270kW	Audi A6 Limuzína TDI 150kW	Audi A6 Limuzína TDI quattro 150kW
Výkon/ Krútiaci moment	Počet valcov/zdvihový objem v cm^3	4/1.984	6/2.995	4/1.968	4/1.968
	Max. výkon v kW (HP) pri min^{-1}	150 (204)/4.300-6.00	270 (367)/5.500-6.300	150 (204)/3.800-4.200	150 (204)/3.800-4.200
	Max. krútiaci moment v Nm pri ot./min	340/2.000-4.000	550/1.700-4.000	400/1.750-3.250	400/1.750-3.250
Prenos síl	Druh pohonu	Pohon predných kolies	Pohon všetkých kolies quattro s	Pohon predných kolies	Pohon všetkých kolies quattro s tech-
	Prevodovka	S tronic 7-st	S tronic 7-st	S tronic 7-st	S tronic 7-st
Váha/objem	Pohotovostná hmotnosť v kg	1.876	2.071	2.007	2.063
	Celková prípustná hmotnosť v kg	2.395	2.625	2.535	2.605
	Prípustné zaťaženie strechy/nosiča v kg	100/95	100/95	100/95	100/95
	Max. zaťaženie prívesu v kg pri stúpaní • nebrzdený • brzdený pri 12% stúpaní	750/ 1.800	750/ 2.100	750/ 2.000	750/ 2.000
	Objem nádrže v l	56	56	60	60
	Objem batožinového priestoru v l	492	452	452	452
Jazdné výkony	Maximálna rýchlosť v km/h	244	250	244	243
	Zrýchlenie z 0–100 km/h v s	8,2	4,7	7,8	6,9
Spotreba	Druh paliva	Super odsírený ROZ 95	Super odsírený ROZ 95	Nafta bez obsahu síry	Nafta bez obsahu síry
	Spotreba kombinovaná v l/100 km	7	6,8	5	5,1
Emisie CO2 (kombinované)	g/km	160	154	130	134
Emisná norma		Euro 6EB	Euro 6EB	Euro 6EB	Euro 6EB

A6 Limuzína e-hybrid

Model		Audi A6 Limuzína e-hybrid 220kW	Audi A6 Limuzína e-hybrid 270kW
Výkon/ Krútiaci moment	Počet valcov/Objem v cm³	4/1.984	4/1.984
	Max. výkon v kW (k) pri 1/min	Spaľovací motor: 185 (252)/5.000-6.000 Systémový výkon: 220 (299)	Spaľovací motor: 185 (252)/5.000-6.500 Systémový výkon: 270 (367)
	Max. krútiaci moment, Nm pri 1/min	Spaľovací motor: 380/1.600-4.500 Systémový krútiaci moment: 450	Spaľovací motor: 380/1.600-4.500 Systémový krútiaci moment: 500
Prenos síl	Druh pohonu	Pohon všetkých kolies quattro s technológiou ultra	Pohon všetkých kolies quattro s technológiou ultra
	Typ prevodovky	S tronic 7-st	S tronic 7-st
	Pohotovostná hmotnosť v kg	2.233	2.242
	Celková prípustná hmotnosť v kg	2.740	2.755
	Prípustné zaťaženie strechy/nosiča v kg	100/95	100/95
	Max. zaťaženie prívesu v kg pri stúpaní • nebrzdený • brzdený pri 12% stúpaní	 750 2.000	 750 2.000
	Objem nádrže približne v l	46	46
	Objem batožinového priestoru v l (cca)	354	354
Jazdné výkony	Maximálna rýchlosť v km/h (elektrický)	250 (140)	250 (140)
	Zrýchlenie z 0–100 km/h v s	6,0	5,3
Batéria	Typ batérie	Lítium-iónová	Lítium-iónová
	Brutto/netto kapacita batérie v kWh	25,9/20,7	25,9/20,7
Spotreba a dojazd	Typ paliva	Super 95 bez obsahu síry	Super 95 bez obsahu síry
	Spotreba kombinovaná v l/100 km	2 (WLTP)	2 (WLTP)
	El. dojazd kombinovaný v km	111	102
Emisie CO_2	kombinované v g/km	46 (WLTP)	51 (WLTP)
Emisná norma		Euro 6EB	Euro 6EB

A6 Avant

Model		Audi A6 Avant TFSI 150kW	Audi A6 Avant V6 TFSI quattro 270kW	Audi A6 Avant TDI 150kW	Audi A6 Avant TDI quattro 150kW
Výkon/ Krútiaci moment	Počet valcov/zdvihový objem v cm^3	4/1.984	6/2.995	4/1.968	4/1.968
	Max. výkon v kW (HP) pri min^{-1}	150 (204)/4.300-6.00	270 (367)/5.500-6.300	150 (204)/3.800-4.200	150 (204)/3.800-4.200
	Max. krútiaci moment v Nm pri ot./min	340/2.000-4.000	550/1.700-4.000	400/1.750-3.250	400/1.750-3.250
Prenos síl	Druh pohonu	Pohon predných kolies	Pohon všetkých kolies quattro s technológiou ultra	Pohon predných kolies	Pohon všetkých kolies quattro s technológiou ultra
	Prevodovka	S tronic 7-st	S tronic 7-st	S tronic 7-st	S tronic 7-st
Váha/objem	Pohotovostná hmotnosť v kg	1.894	2.089	2.025	2.081
	Celková prípustná hmotnosť v kg	2.415	2.645	2.555	2.625
	Prípustné zaťaženie strechy/nosiča v kg	100/95	100/95	100/95	100/95
	Max. zaťaženie prívesu v kg pri stúpaní • nebrzdený	750 1.800	750 2.100	750 2.000	750 2.000
	Objem nádrže v l	56	56	60	60
	Objem batožinového priestoru v l	503 (1534)	466 (1.497)	466 (1.497)	466 (1.497)
Jazdné výkony	Maximálna rýchlosť v km/h	240	250	241	238
	Zrýchlenie z 0–100 km/h v s	8,3	4,7	7,9	7,0
Spotreba	Druh paliva	Super odsírený ROZ 95	Super odsírený ROZ 95	Nafta bez obsahu síry	Nafta bez obsahu síry
	Spotreba kombinovaná v l/100 km	7,2	6,9	5	5,2
Emisie CO2 (kombinované)	g/km	163	156	132	137
Emisná norma		Euro 6EB	Euro 6EB	Euro 6EB	Euro 6EB

A6 Avant e-hybrid

Model		Audi A6 Avant e-hybrid 220kW	Audi A6 Avant e-hybrid 270kW
Výkon/ Krútiaci moment	Počet valcov/Objem v cm³	4/1.984	4/1.984
	Max. výkon v kW (k) pri 1/min	Spaľovací motor: 185 (252)/5.000-6.000 Systémový výkon: 220 (299)	Spaľovací motor: 185 (252)/5.000-6.500 Systémový výkon: 270 (376)
	Max. krútiaci moment, Nm pri 1/min	Spaľovací motor: 380/1.600-4.500 Systémový krútiaci moment: 450	Spaľovací motor: 380/1.600-4.500 Systémový krútiaci moment: 500
Prenos síl	Druh pohonu	Pohon všetkých kolies quattro s technológiou ultra	Pohon všetkých kolies quattro s technológiou ultra
	Typ prevodovky	S tronic 7-st	S tronic 7-st
	Pohotovostná hmotnosť v kg	2.251	2.260
	Celková prípustná hmotnosť v kg	2.760	2.775
	Prípustné zaťaženie strechy/nosiča v kg	100/95	100/95
	Max. zaťaženie nebrzdeným prívesom v kg pri stúpaní 8%/12%	750 2.000/2.000	750 2.000/2.000
	Objem nádrže približne v l	46	46
	Objem batožinového priestoru v l (cca)	404/(1.423)	404/(1.423)
Jazdné výkony	Maximálna rýchlosť v km/h (elektrický)	250 (140)	250 (140)
	Zrýchlenie z 0–100 km/h v s	6,0	5,3
Batéria	Typ batérie	Lítium-iónová	Lítium-iónová
	Brutto/netto kapacita batérie v kWh	25,9/20,7	25,9/20,7
Spotreba a dojazd	Typ paliva	Super 95 bez obsahu síry	Super 95 bez obsahu síry
	Spotreba kombinovaná v l/100 km	2,3 (WLTP)	2,1 (WLTP)
	El. dojazd kombinovaný v km	109	108
Emisie CO_2	kombinované v g/km	47 (WLTP)	47 (WLTP)
Emisná norma		Euro 6EB	Euro 6EB

A6 V6 TDI quattro

Model		Audi A6 TDI quattro 220kW	
Výkon/ Krútiaci moment	Počet valcov/zdvihový objem v cm^3	6/2.967	
	Max. výkon v kW (HP) pri min^{-1}	220 (299) / 3.620 - 3.750	
	Max. krútiaci moment v Nm pri ot./min	580 / 1.500 - 3.620	
Prenos síl	Druh pohonu	Pohon všetkých kolies quattro s technológiou ultra	
	Prevodovka	S tronic 7 - st.	
		Limuzína	**Avant**
Váha/objem	Pohotovostná hmotnosť v kg	2.149	2.167
	Celková prípustná hmotnosť v kg	2.685	2.710
	Prípustné zaťaženie strechy/nosiča v kg	100/95	100/95
	Max. zaťaženie prívesu v kg pri stúpaní • nebrzdený	750 2.100	750 2.100
	Objem nádrže v l	60	60
	Objem batožinového priestoru v l	452	466 (1.497)
Jazdné výkony	Maximálna rýchlosť v km/h	250	250
	Zrýchlenie z 0–100 km/h v s	5,2	5,3
Spotreba	Druh paliva	Nafta bez obsahu síry	
	Spotreba kombinovaná v l/100 km	5,5	5,6
Emisie CO2	g/km	143	146
Emisná norma		Euro 6EB	Euro 6EB

A6 allroad

Model		Audi A6 allroad TDI quattro 220kW	Audi A6 allroad e-hybrid 270kw
Výkon/ Krútiaci moment	Počet valcov/zdvihový objem v cm^3	6/2.967	4/1.984
	Max. výkon v kW (HP) pri min^{-1}	220 (299) / 3.620 - 3.750	270(367) / 5.000-6.500
	Max. krútiaci moment v Nm pri ot./min	580 / 1.500 - 3.620	380 / 1.600 - 5.500
Prenos síl	Druh pohonu	Pohon všetkých kolies quattro s technológiou ultra	Pohon všetkých kolies quattro s technológiou ultra
	Prevodovka	S tronic 7 - st.	S tronic 7 - st.
Váha/objem	Pohotovostná hmotnosť v kg	2.155	2.280
	Celková prípustná hmotnosť v kg	2.710	2.800
	Prípustné zaťaženie strechy/nosiča v kg	100/95	100/100
	Max. zaťaženie prívesu v kg pri stúpaní • nebrzdený	750 2.100	750 2.000
	Objem nádrže v l	60	46
	Objem batožinového priestoru v l	466 (1.497)	404(1.423)
Jazdné výkony	Maximálna rýchlosť v km/h	250	250
	Zrýchlenie z 0–100 km/h v s	5,4	5,
Spotreba	Druh paliva	diesel	diesel
	Spotreba kombinovaná v l/100 km	5,8-6,4	5,8-6,4
Emisie CO2	g/km	167-153	167-153
Emisná norma		Euro 6EB	Euro 6EB


IN A 6102



Porsche Slovakia, s.r.o
Vajnorská 160, 831 04 Bratislava
www.audi.sk

Platí od 22.10.2026

Importér si vyhradzuje právo zmeny cien a uvedených informácií bez predošlého upozornenia.
O aktuálnej dostupnosti modelov a výbav sa informujte u Vášho Audi partnera.
Všetky uvedené ceny sú v mene EUR (€), sú odporúčané pre klienta a majú len informatívny a nezáväzný charakter.
Všetky systémy vozidla pracujú v rámci svojich možností a slúžia na podporu vodiča.
Zodpovednosť za priebeh jazdy zostáva stále na vodičovi.