Audi Náskok vďaka technike



Q5

Cenník
Audi Q5 SUV
Audi SQ5 SUV
Audi Q5 SUV e-hybrid
Audi Q5 Sportback
Audi SQ5 Sportback
Audi Q5 Sportback e-hybrid


IN Q 5003

Obsah



Základný model

6 Audi Q5 SUV
10 Audi Q5 SUV e-hybrid
14 Audi SQ5 SUV
18 Audi Q5 Sportback
22 Audi Q5 Sportback e-hybrid
26 Audi SQ5 Sportback
28 Technologické balíky

Exteriér

3 Exteriérové balíky
35 Lakovanie
38 Disky kolies
42 Príslušenstvo
44 Svetlá
48 Zrkadlá
50 Strešné systémy
52 Zasklenie
53 Ostatná exteriérová výbava

Interiér

58 Interiér
63 Interiér S
68 Ďalšie prvky interiéru
73 Obklady interiéru
75 Sedadlá a komfort sedenia
78 Volanty
80 Klimatizácia
84 Komfort a funkčnosť

Technológie

89 Navigácia, média a zvukový systém
94 Telefón a komunikácia
96 Asistenčné systémy
102 Podvozok a brzdy
106 Technológia/bezpečnosť
108 Nabíjacie systémy

Audi connect

111 Audi connect
114 Audi predĺžená záruka
115 Rozmery
117 Technické dáta

Audi Q5 SUV




IN Q 5003


IN Q 5003




IN Q 5003
Q5

Základný model

Audi Q5 SUV

Sériová výbava Audi Q5 SUV

Obsah:

- Disky z ľahkých zliatin, 10-lúčové, 8.0Jx18, pneumatiky 235/60 R18
- Audi drive select
- Audi virtual cockpit plus
- Adaptívny tempomat
- Kamera vzadu
- Digitálny kľúč
- Strešné nosiče - hliníkové
- Vyhrievané predné sedadlá s oddelenou reguláciou
- Elektrické otváranie a zatváranie veka batožinového priestoru
- LED predné svetlomety
- LED zadné svetlá
- Asistent diaľkových svetiel
- Parkovací asistent plus
- Predný núdzový brzdový asistent
- Asistent vyhýbania a asistent odbočovania vpredu
- Pokročilý asistent pozornosti vodiča
- Asistent priečnej premávky vpredu
- MMI navigácia
- Obchod s aplikáciami a Audi smartphone interface
- Balík ambientného osvetlenia plus



Poznámka: Ďalšie prvky sériovej výbavy sú súčasťou cenníka.

Audi Q5 SUV - benzín

Modelový rok 2027

Motor	Prevodovka	Valce Objem motora v cm^3	Výkon maximálny v kW (PS)	Krútiaci moment maximálny v Nm pri min	Q5 EUR vrát. 23% DPH EUR bez DPH
TFSI 150kW	S tronic 7 stupňový	4 1.984	150 (204)	340/2.000	**58.030,–** 47.178,86 GUBAZG
TFSI quattro 150kW	S tronic 7 stupňový	4 1.984	150 (204)	340/2.000	**59.595,–** 48.451,22 GUBAZY

Audi Q5 SUV - nafta

Modelový rok 2027

Motor	Prevodovka	Valce Objem motora v cm^3	Výkon maximálny v kW (PS)	Krútiaci moment maximálny v Nm pri min	Q5 EUR vrát. 23% DPH EUR bez DPH
TDI quattro 150kW	S tronic 7 stupňový	4 1.968	150 (204)	400/1.750	**60.400,–** 49.105,69 GUBAUY
TDI quattro 220kW	S tronic 7 stupňový	6 2.967	220 (299)	580/1.500	**69.000,–** 56.097,56 GUBA8Y

Technické údaje, hodnoty spotreby a emisií nájdete od strany 117.

Audi Q5 SUV e-hybrid






IN Q 551E
Q5


Energie
Abfahrtszeiten
Ladeort: Arbeit
Tipps
Ladeziel: 80 %
Reserve elektr. Fahren: 50 %
50
21.0°
19.5°
AUTO
A/C


IN Q 551E
Q5

Základný model

Audi Q5 SUV e-hybrid

Sériová výbava Audi Q5 SUV e-hybrid 220kW

Obsah:

- Disky z ľahkých zliatin, 10-ramenné aero, 8.0Jx18, pneumatiky 235/60 R18
- Audi drive select
- Audi virtual cockpit plus
- Adaptívny tempomat
- Kamera vzadu
- Digitálny kľúč
- Strešné nosiče - hliníkové
- Vyhrievané predné sedadlá s oddelenou reguláciou
- Elektrické otváranie a zatváranie veka batožinového priestoru
- LED predné svetlomety
- LED zadné svetlomety
- Asistent diaľkových svetiel
- Parkovací asistent plus
- Predný núdzový brzdný asistent
- MMI navigácia
- Obchod s aplikáciami a Audi smartphone interface
- Balík ambientného osvetlenia plus

Audi Q5 SUV e-hybrid 270kW obsahuje navyše:

- Disky z ľahkých zliatin, 10-ramenné aero, grafitovo sivé, lesklo sústružné, 8Jx19, pneumatiky 235/55 R19
- predné Matrix LED svetlomety
- MMI experience plus
- S line exteriér
- Sedadlá vpredu elektricky nastaviteľné
- Strop vozidla v čiernom látkovom poťahu



Poznámka: Ďalšie prvky sériovej výbavy sú súčasťou cenníka.

Audi Q5 SUV e-hybrid

Modelový rok 2027

Motor	**Prevodovka**	**Valce** **Objem motora** v cm^3	**Výkon** maximálny v kW (PS)	**Krútiaci moment** maximálny v Nm pri min	**Q5** **EUR vrát. 23% DPH** EUR bez DPH
e-hybrid quattro 220kW	S tronic 7 stupňový	4 1.984	185 (252) 220(299)*	380/6.000 450**	**66.995,–** 54.467,48 GUBA1Y
e-hybrid quattro 270kW	S tronic 7 stupňový	4 1.984	185 (252) 270 (367)*	380/6.000 500**	**75.520,–** 61.398,37 GUBA2Y

* Výkon systému ** Krútiaci moment systému. Technické údaje, hodnoty spotreby a emisií nájdete od strany 117.

SQ5 SUV




IN SQ 5003






IN SQ 5003

Základný model

Audi SQ5 SUV

Sériová výbava Audi SQ5 SUV

Obsah:

▸ Disky z ľahkých zliatin, 5-dvojité Y-lúčové, grafitovo sivé, lesklo sústružné, 8.0Jx20, pneumatiky 255/45 R20
▸ Audi drive select
▸ Audi virtual cockpit plus
▸ Adaptívny tempomat
▸ Kamera vzadu
▸ Komfortná automatická klimatizácia - 3 zónová
▸ Digitálny kľúč
▸ Strešné nosiče - hliníkové
▸ Vyhrievané predné sedadlá s oddelenou reguláciou
▸ Elektrické otváranie a zatváranie veka batožinového priestoru
▸ Predné Matrix LED svetlomety
▸ LED zadné svetlomety
▸ Asistent diaľkových svetiel
▸ Parkovací asistent plus
▸ Predný núdzový brzdný asistent
▸ MMI navigácia
▸ MMI experience plus
▸ Obchod s aplikáciami a Audi smartphone interface
▸ Balík ambientného osvetlenia plus
▸ Interiér S so športovými sedadlami v kombinácii Dinamica/koža - čierna



Poznámka: Ďalšie prvky sériovej výbavy sú súčasťou cenníka.

Audi SQ5 SUV TFSI

Modelový rok 2027

Motor	**Prevodovka**	**Valce** **Objem motora** v cm^3	**Výkon** maximálny v kW (PS)	**Krútiaci moment** maximálny v Nm pri min	**Q5** **EUR vrát. 23% DPH** EUR bez DPH
TFSI quattro	S tronic 7 stupňový	6 2.995	270 (367)	550/1.700	**82.320,–** 66.926,83 GUBS5Y

Technické údaje, hodnoty spotreby a emisií nájdete od strany 117.

Audi Q5 Sportback




IN Q 5006






IN Q 5006

Základný model

Audi Q5 Sportback

Sériová výbava Audi Q5 Sportback

Obsah:

- Disky z ľahkých zliatin, 5-ramenné Twist dizajn, 8.0Jx18, pneumatiky 235/60 R18
- Advanced exteriér
- Audi drive select
- Audi virtual cockpit plus
- Adaptívny tempomat
- Kamera vzadu
- Digitálny kľúč
- Vyhrievané predné sedadlá s oddelenou reguláciou
- Elektrické otváranie a zatváranie veka batožinového priestoru
- LED predné svetlomety
- LED zadné svetlomety
- Asistent diaľkových svetiel
- Parkovací asistent plus
- Predný núdzový brzdný asistent
- MMI navigácia
- Obchod s aplikáciami a Audi smartphone interface
- Balík ambientného osvetlenia plus



Poznámka: Ďalšie prvky sériovej výbavy sú súčasťou cenníka.

Audi Q5 Sportback - benzín

Modelový rok 2027

Motor	**Prevodovka**	**Valce** **Objem motora** v cm^3	**Výkon** maximálny v kW (PS)	**Krútiaci moment** maximálny v Nm pri min	**Q5** **EUR vrát. 23% DPH** EUR bez DPH
TFSI	S tronic 7 stupňový	4 1.984	150 (204)	340/2.000	**60.760,–** 49.398,37 GUNAZG
TFSI quattro	S tronic 7 stupňový	4 1.984	150 (204)	340/2.000	**62.295,–** 50.646,34 GUNAZY

Audi Q5 Sportback - nafta

Modelový rok 2027

Motor	**Prevodovka**	**Valce** **Objem motora** v cm^3	**Výkon** maximálny v kW (PS)	**Krútiaci moment** maximálny v Nm pri min	**Q5** **EUR vrát. 23% DPH** EUR bez DPH
TDI quattro 150kW	S tronic 7 stupňový	4 1.968	150 (204)	400/1.750	**63.170,–** 51.357,72 GUNAUY
TDI quattro 220kW	S tronic 7 stupňový	6 2.967	220 (299)	580/1.500	**74.495,–** 60.565,04 GUNA8Y

Technické údaje, hodnoty spotreby a emisií nájdete od strany 117.

Audi Q5 Sportback e-hybrid




IN Q 552E


IN Q 552E




IN Q 552E
Q5

Základný model

Audi Q5 Sportback e-hybrid

Sériová výbava Audi Q5 Sportback e-hybrid 220kW

Obsah:

- Disky z ľahkých zliatin, 10-ramenné aero, 8.0Jx18, pneumatiky 235/60 R18
- Advanced exteriér
- Audi drive select
- Audi virtual cockpit plus
- Adaptívny tempomat
- Kamera vzadu
- Digitálny kľúč
- Vyhrievané predné sedadlá s oddelenou reguláciou
- Elektrické otváranie a zatváranie veka batožinového priestoru
- LED predné svetlomety
- LED zadné svetlomety
- Asistent diaľkových svetiel
- Parkovací asistent plus
- Predný núdzový brzdný asistent
- MMI navigácia
- Obchod s aplikáciami a Audi smartphone interface
- Balík ambientného osvetlenia plus

Audi Q5 Sportback e-hybrid 270kW obsahuje navyše:

- Disky z ľahkých zliatin, 10-ramenné aero, grafitovo sivé, lesklo sústružné, 8Jx19, pneumatiky 235/55 R19
- Predné Matrix LED svetlomety
- MMI experience plus
- S line exteriér
- Sedadlá vpredu elektricky nastaviteľné
- Strop vozidla v čiernom látkovom poťahu



Poznámka: Ďalšie prvky sériovej výbavy sú súčasťou cenníka.

Audi Q5 Sportback e-hybrid

Modelový rok 2027

Motor	**Prevodovka**	**Valce** **Objem motora** v cm^3	**Výkon** maximálny v kW (PS)	**Krútiaci moment** maximálny v Nm pri min	**Q5** **EUR vrát. 23% DPH** EUR bez DPH
e-hybrid quattro 220kW	S tronic 7 stupňový	4 1.984	185 (252) 220 (299)*	380/6.000 450**	**69.405,–** 56.426,83 GUNA1Y
e-hybrid quattro 270kW	S tronic 7 stupňový	4 1.984	185 (252) 270 (367)*	380/6.000 500**	**78.500,–** 63.821,17 GUNA2Y

* Výkon systému ** Krútiaci moment systému. Technické údaje, hodnoty spotreby a emisií nájdete od strany 117.

SQ5 Sportback











Základný model

Audi SQ5 Sportback

Sériová výbava Audi SQ5 Sportback

Obsah:

- ▸ Disky z ľahkých zliatin, 5-dvojité Y-lúčové, grafitovo sivé, lesklo sústružné, 8.0Jx20, pneumatiky 255/45 R20
- ▸ Audi drive select
- ▸ Audi virtual cockpit plus
- ▸ Adaptívny tempomat
- ▸ Kamera vzadu
- ▸ Komfortná automatická klimatizácia - 3 zónová
- ▸ Digitálny kľúč
- ▸ Vyhrievané predné sedadlá s oddelenou reguláciou
- ▸ Elektrické otváranie a zatváranie veka batožinového priestoru
- ▸ predné Matrix LED svetlomety
- ▸ LED zadné svetlomety
- ▸ Asistent diaľkových svetiel
- ▸ Parkovací asistent plus
- ▸ Predný núdzový brzdný asistent
- ▸ MMI navigácia
- ▸ MMI experience plus
- ▸ Obchod s aplikáciami a Audi smartphone interface
- ▸ Balík ambientného osvetlenia plus
- ▸ Interiér S so športovými sedadlami v kombinácii Dinamica/koža - čierna



Poznámka: Ďalšie prvky sériovej výbavy sú súčasťou cenníka.

Audi SQ5 Sportback TFSI

Modelový rok 2027

Motor	**Prevodovka**	**Valce** **Objem motora** v cm^3	**Výkon** maximálny v kW (PS)	**Krútiaci moment** maximálny v Nm pri min	**Q5** **EUR vrát. 23% DPH** EUR bez DPH
TFSI quattro	S tronic 7 stupňový	6 2.995	270 (367)	550/1.700	**85.090,–** 69.178,86 GUNS5Y

Technické údaje, hodnoty spotreby a emisií nájdete od strany 117.

Technologické balíky

		Objednávací kód	**EUR vrát. 23% DPH** EUR bez DPH	**Q5 SUV**	**Q5 Sportback**	**SQ5 SUV**	**SQ5 Sportback**	**Q5 SUV/Q5 Sportback e-hybrid 220kW**	**Q5 SUV/Q5 Sportback e-hybrid 270kW**
Balík Tech	Obsahuje: ▸ LED predné svetlomety plus ▸ LED zadné svetlomety pro ▸ Projekčné svetlo na spodnej strane vonkajších spätných zrkadiel ▸ Vnútorné zrkadlo, automaticky stmavené ▸ Vonkajšie spätné zrkadlá, elektricky nastaviteľné, vyhrievané a sklopné, automaticky zatmaviteľné na oboch stranách ▸ Upozornenie pri zmene jazdného pruhu - side assist vrátane asistenta pri vystupovaní a asistenta monitorujúceho priestor za vozidlom pri vyparkovávaní napr. križujúce vozidlá, cyklisti a pod. upozornenie v spätnom zrkadle a vydaním výstražného tónu)	PQ1	**1.263,–** 1.026,83	●	●	–	–	●	–
Balík Tech plus	Balík Tech plus obsahuje obsah Balíka Tech a navyše obsahuje: ▸ Matrix LED svetlomety vpredu (sériovo pre SQ5) ▸ 360° kamera celého okolia vozidla ▸ Proaktívna ochrana cestujúcich vpredu, na boku a vzadu ▸ Upozornenie pri zmene jazdného pruhu - side assist vrátane asistenta pri vystupovaní a asistenta monitorujúceho priestor za vozidlom pri vyparkovávaní napr. križujúce vozidlá, cyklisti a pod. upozornenie v spätnom zrkadle a vydaním výstražného tónu (pre e-hybrid 270kW a SQ5) Upozornenie: nutnosť objednania ďalšej výbavy	PQ2	**3.175,–** 2.581,30 **1.600,–** 1.300,81	● –	● –	– ●	– ●	● –	– ●
Balík Tech pro	Balík Tech pro obsahuje obsah Balíka Tech plus a navyše obsahuje: ▸ Zadné digitálne OLED svetlá ▸ 3D a 360° kamera celého okolia vozidla ▸ Predný a zadný asistent núdzového brzdenia Upozornenie: nutnosť objednania ďalšej výbavy	PQ3	**4.615,–** 3.752,03 **3.045,–** 2.475,61	● –	● –	– ●	– ●	● –	– ●

● = Príplatková výbava ○ = Sériová výbava – = nemožnosť objednať.

Exteriér




IN SQ 5006

Exteriérové balíky

		Objednávací kód	EUR vrát. 23 % DPH EUR bez DPH	Q5 SUV	Q5 Sportback	SQ5 SUV	SQ5 Sportback	Q5 SUV/Q5 Sportback e-hybrid 220kW	Q5 SUV/Q5 Sportback e-hybrid 270kW
Advanced exteriér	obsahuje: ▸ Nárazníky, masku chladiča a difúzor vo farbe scandium sivá ako aj vsadením v difúzore v matnej selenitovo striebornej farbe Upozornenie: iba v kombinácii s celolakovanou karosériou alebo kontrastným lakovaním.	PY1	**807,–** 656,10	●	○	–	–	●/–	–







● = Príplatková výbava ○ = Sériová výbava – = nemožnosť objednať.

Exteriérové balíky

		Objednávací kód	EUR vrát. 23 % DPH EUR bez DPH	Q5 SUV	Q5 Sportback	SQ5 SUV	SQ5 Sportback	Q5 SUV/Q5 Sportback e-hybrid 220kW	Q5 SUV/Q5 Sportback e-hybrid 270kW
S line exteriér	Predná časť obsahuje: ▸ Nárazník S line ▸ Mriežka chladiča v čiernej farbe ▸ Rám prívodov vzduchu v chrómovom vzhľade matný antracit	PY2	**1.470,–** 1.195,12	●	–	–	–	●/–	○
	Bočná časť: ▸ Rozšírená prahová lišta v čiernej farbe		**666,–** 541,46	–	●	–	–	●/–	–
	Zadná časť: ▸ Nárazník S line ▸ S-difúzor v čiernej farbe ▸ Vložka difúzora v matnom antracitovom chrómovom vzhľade Upozornenie: nutnosť objednať dodatočnú výbavu (disky a pod.)								







● = Príplatková výbava ○ = Sériová výbava – = nemožnosť objednať.

Exteriérové balíky

		Objednávací kód	EUR vrát. 23 % DPH EUR bez DPH	Q5 SUV	Q5 Sportback	SQ5 SUV	SQ5 Sportback	Q5 SUV/Q5 Sportback e-hybrid 220kW	Q5 SUV/Q5 Sportback e-hybrid 270kW
Optipaket čierny	Optikpaket čierny obsahuje: ▸ Ozdobné lišty a doplnky na okná, tmavé s krúžkami Audi, vpredu a vzadu v antracitovo sivej farbe ▸ Strešné nosiče, čierne lemy koncoviek výfuku, tmavé pochrómované Upozornenie: iba v kombinácii s PY2.	PAH	**923,–** 750,41	●	●	●	●	●	●









● = Príplatková výbava ○ = Sériová výbava – = nemožnosť objednať.


IN Q 5003

Lakovanie

	EUR vrát. 23 % DPH EUR bez DPH	Q5 SUV	Q5 Sportback	SQ5 SUV	SQ5 Sportback	Q5 SUV/Q5 Sportback e-hybrid 220kW	Q5 SUV/Q5 Sportback e-hybrid 270kW
Sériové lakovanie							
▸ Biela Arkona (Z9Z9)		○	○	○	○	○	○
Metalické lakovanie							
▸ Biela Gletcher (2Y2Y)	**1.096,–** 891,06	●	●	●	●	●	●
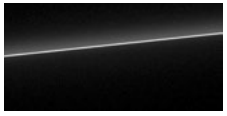 ▸ Čierna Mythos (0E0E)							
 ▸ Modrá Navarra (2D2D)							
 ▸ Sivá Tambora (N7N7)							
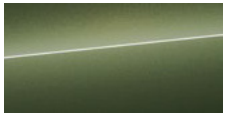 ▸ Zelená Distrikt (M4M4)							
 ▸ Modrá Ultra (6I6I) Iba v kombinácii s PY2							
 ▸ Zlatá Sakhir (2Z2Z) Iba v kombinácii s PY2	**1.613,–** 1.311,39	●	●	●	●	●	●
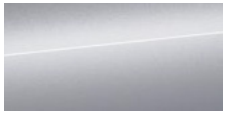 ▸ Strieborná Florett (L5L5) Nie v kombinácii s PY2. Nedostupné pre SQ5 a e-hybrid 270kW.	**1.096,–** 891,06	●	●	– /●	–/●	●	–/●
 ▸ Červená Grenadine (S5S5)							
Perleťové lakovanie							
 ▸ Šedá Daytona (6Y6Y) Iba v kombinácii s PY2	**1.096,–** 891,06	●	●	●	●	●	●
Individuálne lakovanie Audi exclusive (Q0Q0)							
	**5.649,–** 4.592,69	●	●	●	●	●	●

● = Príplatková výbava ○ = Sériová výbava – = nemožnosť objednať.

	Objednávací kód	EUR vrát. 23 % DPH EUR bez DPH	Q5 SUV	Q5 Sportback	SQ5 SUV	SQ5 Sportback	Q5 SUV/Q5 Sportback e-hybrid 220kW	Q5 SUV/Q5 Sportback e-hybrid 270kW
Celolakovaná karoséria 	FB4	**406,–** 330,08	●	●	●	●	●	●
Celolakovaná karoséria - sivá Tambora, metalíza	Y4T	**406,–** 330,08	●	●	●	●	●	●
Kontrastné lakovanie 	FB5	bez príplatku	●	●	●	●	●	●

● = Príplatková výbava ○ = Sériová výbava – = nemožnosť objednať.

Kolesá



Disky kolies

		Objednávací kód	EUR vrát. 23% DPH EUR bez DPH	Q5 SUV	Q5 Sportback	SQ5 SUV	SQ5 Sportback	Q5 SUV/Q5 Sportback e-hybrid 220kW	Q5 SUV/Q5 Sportback e-hybrid 270kW
	**Disky z ľahkých zliatin, 10-lúčové, 8.0Jx18, pneu 235/60 R18**	40Y	bez príplatku	●	●	–	–	●	–
	**Disky, 5-ramenné, Twist dizajn, 8.0Jx18, pneu 235/60 R18**	45Q	bez príplatku	●	○	–	–	●	–
	**Disky 10-ramenné aero, 8.0Jx18, pneu 235/60 R18**	41I	**113,–** 91,87	●	●	–	–	○	–
	**Disky 5-dvojitých lúčov, 8.0Jx19, pneu 235/55 R19**	C5S	**923,–** 750,41	●	●	–	–	–	–
			802,– 652,03	–	–	–	–	●	–
			bez príplatku	–	–	–	–	–	●
	**Disky z ľahkých zliatin, 5-dvojlúčové, grafitovo sivé, lesklo sústružené, 8.0Jx19, pneu 235/55 R19**	40Z	**1.153,–** 937,40	●	●	–	–	–	–
			1.037,– 843,09	–	–	–	–	●	–
			bez príplatku	–	–	–	–	–	●

●= Príplatková výbava ○= Sériová výbava – = nemožnosť objednať.

Disky kolies

		Objednávací kód	EUR vrát. 23 % DPH EUR bez DPH	Q5 SUV	Q5 Sportback	SQ5 SUV	SQ5 Sportback	Q5 SUV/Q5 Sportback e-hybrid 220kW	Q5 SUV/Q5 Sportback e-hybrid 270kW
	**Disky 10-ramenné aero, grafitovo sivé, lesklo sústružené, 8.0Jx19, pneu 235/55 R19**	C6H	**1.263,–** 1.026,83	●	●	–	–	–	○
			1.151,– 935,77	–	–	–	–	●	–
	**Disky Alu 5-dvojité Y-lúče, grafitovo sivé, lesklo sústružené, 8.0Jx20, pneu 255/45 R20**	CB2	**2.190,–** 1.780,49	●	●	○	○	–	–
			2.069,– 1.682,11	–	–	–	–	●	–
			922,– 749,59	–	–	–	–	–	●
	**Disky 5-ramenné, 8.0Jx20, pneu 255/45 R20**	48P	**1.844,–** 1.499,19	●	●	–	–	–	–
			bez príplatku	–	–	●	●	–	–
			1.729,– 1.405,69	–	–	–	–	●	–
			579,– 470,73	–	–	–	–	–	●
	**Disky Audi Sport, 5-dvojlúčové, čierna metalíza, 8.0Jx20, pneu 255/45 R20**	U19	**2.697,–** 2.192,68	●	●	–	–	–	–
			2.581,– 2.098,37	–	–	–	–	●	–
			1.430,– 1.162,60	–	–	–	–	–	●
			506,– 411,38	–	–	●	●	–	–

● = Príplatková výbava ○ = Sériová výbava – = nemožnosť objednať.

Disky kolies

	Objednávací kód	EUR vrát. 23 % DPH EUR bez DPH	Q5 SUV	Q5 Sportback	SQ5 SUV	SQ5 Sportback	Q5 SUV/Q5 Sportback e-hybrid 220kW	Q5 SUV/Q5 Sportback e-hybrid 270kW
Disky Audi Sport, 5-dvojlúčové, čierna metalíza, lesklo sústružené, 8.0Jx20, pneu 255/45 R20	CC6	**2.812,–** 2.286,18	●	●	–	–	–	–
		2.696,– 2.191,87	–	–	–	–	●	–
		1.546,– 1.256,91	–	–	–	–	–	●
		622,– 505,69	–	–	●	●	–	–
Disky Audi Sport, 5-dvojitých lúčov, hodvábne matne šedé, lesklo sústružené, 8.0Jx20, pneu 255/45 R20	F80	**2.812,–** 2.286,18	●	●	–	–	–	–
		2.696,– 2.191,87	–	–	–	–	●	–
		1.546,– 1.256,91	–	–	–	–	–	●
		622,– 505,69	–	–	●	●	–	–
Disky Audi Sport, 5-dvojitých Y lúčov, hodvábne matne šedé, lesklo sústružené, 8.5Jx21, pneu 255/40 R21	53D	**3.733,–** 3.034,96	●	●	–	–	–	–
		3.618,– 2.941,46	–	–	–	–	●	–
		2.467,– 2.005,69	–	–	–	–	–	●
		1.546,– 1.256,91	–	–	●	●	–	–

● = Príplatková výbava ○ = Sériová výbava – = nemožnosť objednať.

Disky kolies

	Objednávací kód	EUR vrát. 23 % DPH EUR bez DPH	Q5 SUV	Q5 Sportback	SQ5 SUV	SQ5 Sportback	Q5 SUV/Q5 Sportback e-hybrid 220kW	Q5 SUV/Q5 Sportback e-hybrid 270kW
Disky Audi Sport, 5-ramenné, Split dizajn, čierna metalíza, lesklo sústružené, 8.5Jx21, pneu 255/40 R21	56T	**3.733,–** 3.034,96	●	●	–	–	–	–
		3.618,– 2.941,46	–	–	–	–	●	–
		2.467,– 2.005,69	–	–	–	–	–	●
		1.546,– 1.256,91	–	–	●	●	–	–
Disky Audi Sport, viaclúčové S, čierna metalíza, lesklo sústružené, kované, 8.5Jx21, pneu 255/40 R21	53A	**4.081,–** 3.317,89	●	●	–	–	–	–
		3.963,– 3.221,95	–	–	–	–	●	–
		2.813,– 2.286,99	–	–	–	–	–	●
		1.889,– 1.535,77	–	–	●	●	–	–

● = Príplatková výbava ○ = Sériová výbava – = nemožnosť objednať.

Príslušenstvo

		Objednávací kód	EUR vrát. 23 % DPH EUR bez DPH	Q5 SUV	Q5 Sportback	SQ5 SUV	SQ5 Sportback	Q5 SUV/Q5 Sportback e-hybrid 220kW	Q5 SUV/Q5 Sportback e-hybrid 270kW
Pneumatiky, 255/40 R21 102Y XL s optimalizovaným výkonom		HJ6	**233,–** 189,43	●	●	●	●	●	●
Pneumatiky, 255/45 R20 105W XL run-flat		H5L	bez príplatku	●	●	●	●	●	●
Pneumatiky, 255/45 R20 105W XL, s nízkym valivým odporom		H65	**233,–** 189,43	●	●	–	–	●	●
Pneumatiky, 235/55 R19 105W run-flat		HQ1	**233,–** 189,43	●	●	–	–	●	●
Bezpečnostné skrutky kolies				○	○	○	○	○	○
Lepiaca sada	Tesniaci prostriedok na pneumatiky a 12-voltový kompresor možno použiť na dočasnú opravu pneumatiky vo vozidlách bez plnohodnotného rezervného kolesa alebo kolesa run-flat v prípade defektu. Na ďalšie cestovanie je povolená maximálna rýchlosť 80 km/h.			○	○	○	○	○	○
Rozšírená kontrola tlaku v pneumatikách 	Počas jazdy snímače tlaku v pneumatikách sledujú nastavený tlak vzduchu kolies. Počas jazdy sa v systéme MMI zobrazuje stav tlakov a teplôt vzduchu jednotlivých kolies.			○	○	○	○	○	○

● = Príplatková výbava ○ = Sériová výbava – = nemožnosť objednať.


Svetlá

Svetlá

		Objednávací kód	EUR vrát. 23 % DPH EUR bez DPH	Q5 SUV	Q5 Sportback	SQ5 SUV	SQ5 Sportback	Q5 SUV/Q5 Sportback e-hybrid 220kW	Q5 SUV/Q5 Sportback e-hybrid 270kW
LED predné svetlomety 	LED svetlomety obsahujú nasledujúce funkcie: ▸ Stretávacie svetlá ▸ Diaľkové svetlá ▸ Svetlá pre denné svietenie ▸ Polohové svetlo ▸ Odbočovacie svetlo			○	○	–	–	○	–
LED predné svetlomety plus 	LED svetlomety plus obsahujú nasledujúce funkcie: ▸ Vizuálne vylepšené/digitálne denné svetlá ▸ Stretávacie svetlá ▸ Diaľkové svetlá ▸ Polohové svetlo ▸ Odbočovacie svetlo ▸ Svetlo do každého počasia (na zníženie oslnenia pri zhoršenej viditeľnosti a na osvetlenie manévrovacieho priestor pri cúvaní) ▸ Svetlo do zákruty (doplnok k bočnému osvetleniu v ostrých zákrutách a pri odbočovaní) ▸ Diaľničné svetlá (rozšírený dosah osvetlenia pri vysokých rýchlostiach) ▸ Manévrovacie svetlo (osvetlenie manévrovacieho priestoru vpredu a na boku pri cúvaní) ▸ Statické natáčacie svetlá ▸ Automatické dynamické nastavenie sklonu svetlometov ▸ Svetlo na križovatke Upozornenie: dostupné iba v rámci balíkov PQ1, PQ2 a PQ3	8IY	súčasť balíka	●	●	○	○	●	○

● = Príplatková výbava ○ = Sériová výbava – = nemožnosť objednať.

		Objednávací kód	EUR vrát. 23 % DPH EUR bez DPH	Q5 SUV	Q5 Sportback	SQ5 SUV	SQ5 Sportback	Q5 SUV/Q5 Sportback e-hybrid 220kW	Q5 SUV/Q5 Sportback e-hybrid 270kW
LED zadné svetlomety	Zadné LED svetlá zahŕňajú: ▸ Odbočovacie svetlá ▸ Brzdové svetlá ▸ Zadné svetlá ▸ Zadné osvetlenie ŠPZ ▸ Cúvacie svetlá			○	○	–	–	○	–
LED zadné svetlomety pro	Zadné LED svetlá pro zahŕňajú: ▸ Dynamické odbočovacie svetlá ▸ Brzdové svetlá ▸ Zadné svetlá ▸ Zadné osvetlenie ŠPZ ▸ Cúvacie svetlá ▸ Súvislý svetelný pás ▸ Dynamické osvetlenie pre funkciu príchod/odchod z domu Upozornenie: dostupné iba v rámci balíka PQ2	8VP	súčasť balíka	●	●	○	○	●	○

● = Príplatková výbava ○ = Sériová výbava – = nemožnosť objednať.

Svetlá

		Objednávací kód	EUR vrát. 23 % DPH EUR bez DPH	Q5 SUV	Q5 Sportback	SQ5 SUV	SQ5 Sportback	Q5 SUV/Q5 Sportback e-hybrid 220kW	Q5 SUV/Q5 Sportback e-hybrid 270kW
Zadné digitálne OLED svetlá 	Digitálne zadné svetlá OLED zahŕňajú: ▸ Dynamické blikajúce svetlá ▸ Súvislý svetelný pás ▸ Dynamické osvetlenie pre funkciu príchod/odchod z domu ▸ V spojení s výbavou, digitálnymi svetelnými podpismi, možno vybrať až osem rôznych podpisov zadných svetiel cez MMI alebo aplikáciu myAudi ▸ Detekcia blízkosti ▸ Komunikačné svetlo Upozornenie: dostupné iba v rámci balíka PQ3.	8VY	súčasť balíka	●	●	●	●	●	●
Asistent diaľkových svetiel				○	○	–	–	○	–
Digitálne svetelné podpisy	▸ Šesť ďalších kombinácii denného svietenia a zadných svetiel je možné ľubovoľne zvoliť v MMI alebo v aplikácii myAudi. ▸ Len v kombinácii s LED svetlometmi plus alebo Matrix LED svetlometmi, ako aj s digitálnymi OLED zadnými svetlami.	LW1	**173,–** 140,65	●	●	●	●	●	●
Matrixové LED svetlomety	Technológia Audi Matrix LED umožňuje presné osvetlenie vozovky s vysokým rozlíšením. Je možné výrazne znížiť oslňujúce efekty na protiidúce alebo predchádzajúce vozidlá. Ak sú vozidlá detekované kamerovým systémom, systém selektívne skryje iba túto oblasť, zatiaľ čo diaľkové svetlo zostáva aktívne vo zvyšných segmentoch. Výrazne lepšie osvetlenie vozovky v porovnaní s LED svetlometmi môže zvýšiť bezpečnosť a komfort pri jazde v tme. Upozornenie: dostupné iba v rámci balíkov PQ2 alebo PQ3.	PXC	**1.232,–** 1.001,63	●	●	○	○	●	○
Ostrekovače predných svetlometov		8X8	**310,–** 252,03	●	●	●	●	●	●

● = Príplatková výbava ○= Sériová výbava – = nemožnosť objednať.

Zrkadlá



Zrkadlá

	Objednávací kód	EUR vrát. 23 % DPH EUR bez DPH	Q5 SUV	Q5 Sportback	SQ5 SUV	SQ5 Sportback	Q5 SUV/Q5 Sportback e-hybrid 220kW	Q5 SUV/Q5 Sportback e-hybrid 270kW
Kryty vonkajších zrkadiel lakované vo farbe karosérie 	6FA	bez príplatku	○	○	●	●	○	○
Kryty vonkajších spätných zrkadiel v čiernom lesklom vyhotovení  v spojení s balíkmi PAH alebo PFO	6FJ	**130,–** 105,69	●	●	●	●	●	●
Kryty vonkajších zrkadiel v chrómovom vyhotovení 			–	–	○	○	–	–

● = Príplatková výbava ○ = Sériová výbava – = nemožnosť objednať.

Zrkadlá

	Objednávací kód	EUR vrát. 23% DPH EUR bez DPH	Q5 SUV	Q5 Sportback	SQ5 SUV	SQ5 Sportback	Q5 SUV/Q5 Sportback e-hybrid 220kW	Q5 SUV/Q5 Sportback e-hybrid 270kW
Kryty vonkajších spätných zrkadiel Carbon 	6FQ	**775,–** 630,08	●	●	●	●	●	●

● = Príplatková výbava ○ = Sériová výbava – = nemožnosť objednať.

Strešné systémy



Strešné systémy

		Objednávací kód	EUR vrát. 23 % DPH EUR bez DPH	Q5 SUV	Q5 Sportback	SQ5 SUV	SQ5 Sportback	Q5 SUV/Q5 Sportback e-hybrid 220kW	Q5 SUV/Q5 Sportback e-hybrid 270kW
Strešné nosiče - hliníkové 		3S1	**379,–** 308,13	○	●	○	●	●/○	●/○
Strešné nosiče - čierne 	Súčasť balíka PAH, PFM alebo PFO pre Q5 SUV, Q5 SUV e-hybrid a SQ5 SUV	3S2	**379,–** 308,13	●	●	●	●	●	●
Panoramatické sklené strešné okno 	Dvojdielna, elektricky ovládaná presklená strecha má mimoriadne veľké sklenené plochy. Tie dodávajú interiéru vozidla exkluzívnu atmosféru a vďaka príjemnému svetelnému naladeniu podčiarkujú progresívny dizajn vnútorného priestoru. Po otvorení sa panoramatická sklenená strecha postará aj o príjemnú klímu v interiéri. Integrovaný veterný deflektor pritom znižuje hluk od vetra. Pre pohodlné ovládanie sú vyklopenie a otvorenie skleného prvku, ako aj ovládanie slnečnej roletky zabezpečené elektricky. Zvonku je možné pomocou diaľkového kľúča a funkcie komfortného zatvárania ovládať aj panoramatickú sklenenú strechu.	3FU	**1.752,–** 1.424,39	●	●	●	●	●	●

● = Príplatková výbava ○ = Sériová výbava – = nemožnosť objednať.

Zasklenie

		Objednávací kód	EUR vrát. 23% DPH EUR bez DPH	Q5 SUV	Q5 Sportback	SQ5 SUV	SQ5 Sportback	Q5 SUV/Q5 Sportback e-hybrid 220kW	Q5 SUV/Q5 Sportback e-hybrid 270kW
Nezatmavené sklá				○	○	○	○	○	○
Klimakomfortné a akustické čelné sklo				○	○	○	○	○	○
Akustické čelné sklo, vyhrievané	Upozornenie: iba v kombinácii s 9ZE a GB1.	4GR	**519,–** 421,95	●	●	●	●	●	●
Sklá - akustické bočné vpredu	Tlmenie hluku z vonkajšieho prostredia	VW5	**219,–** 178,05	●	●	○	○	●	●
Bočné a zadné okná determálne				○	○	–	–	○	○
Sklá - stmavené od "B" stĺpika		QL5	**486,–** 395,12	●	●	●	●	●	●
Slnečné rolety na zadných bočných oknách	Manuálne vysúvateľné	3Y4	**210,–** 170,73	●	●	●	●	●	●





● = Príplatková výbava ○ = Sériová výbava – = nemožnosť objednať.

Ostatná exteriérová výbava

		Objednávací kód	EUR vrát. 23 % DPH EUR bez DPH	Q5 SUV	Q5 Sportback	SQ5 SUV	SQ5 Sportback	Q5 SUV/Q5 Sportback e-hybrid 220kW	Q5 SUV/Q5 Sportback e-hybrid 270kW
Okenné lišty v hliníkovom vzhľade				○	○	○	○	○	○
Modelové označenie na zadnej strane				○	○	○	○	○	○
Vynechanie názvu modelu vzadu		2Z0	bez príplatku	●	●	●	●	●	●
Príprava na montáž ťažného zariadenia		1M5	**233,–** 189,43	●	●	●	●	●	●
Ťažné zariadenie		1D4	**1.270,–** 1.032,52	●	●	●	●	●	●

- Výklopné (mechanicky) s elektrickým uvoľnením mechanizmu
- Ovládanie prostredníctvom tlačidla v batožinovom priestore
- Integrovaná zásuvka umožňuje počas jazdy prevádzku elektrických zariadení v pripojenom vozidle
- Funkcia elektronického riadenia stabilizácie (ESC) stabilizuje príves počas jazdy (v prípade vybavenia asistenčným systémom)

● = Príplatková výbava ○ = Sériová výbava – = nemožnosť objednať.

Ostatná exteriérová výbava

		Objednávací kód	EUR vrát. 23 % DPH EUR bez DPH	Q5 SUV	Q5 Sportback	SQ5 SUV	SQ5 Sportback	Q5 SUV/Q5 Sportback e-hybrid 220kW	Q5 SUV/Q5 Sportback e-hybrid 270kW
Strešný spojler v prevedení Carbon 		5J5	**2.168,–** 1.762,60	●	–	●	–	●/–	●/–
Carbon style paket	Obsahuje: ▸ Kryty vonkajších spätných zrkadiel ▸ Ozdobné lišty dverí	6FM	**4.381,–** 3.561,79	●	–	●	–	●/–	●/–
	Upozornenie: nutnosť objednať aj strešný spojler (iba pre Q5 SUV)		**2.697,–** 2.192,68	–	●	–	●	–/●	–/●

● = Príplatková výbava ○ = Sériová výbava – = nemožnosť objednať.

Ostatná exteriérová výbava

	Objednávací kód	EUR vrát. 23 % DPH EUR bez DPH	Q5 SUV	Q5 Sportback	SQ5 SUV	SQ5 Sportback	Q5 SUV/Q5 Sportback e-hybrid 220kW	Q5 SUV/Q5 Sportback e-hybrid 270kW
LED projekcia - pri otvorení dverí s logom S 	9TJ	**145,–** 117,89	–	–	●	●	–	–
LED projekcia - pri otvorení dverí 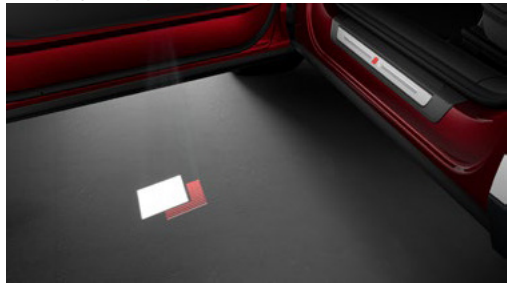	9TF	**145,–** 117,89	●	●	–	–	●	●

● = Príplatková výbava ○ = Sériová výbava – = nemožnosť objednať.

Interiér




Moments
Übersicht
0 km/h
610 km
Wohin möchtest du?
8:15
Montag, 24. November

Basis

			
Farba	**Čierna** (FW)	**Béžová** (II)	**Hnedá** (UO)
Športové sedadlá	• Interiér so športovými sedadlami, kombinácia koža/umelá koža (sériovo)	• Interiér so športovými sedadlami, kombinácia koža/umelá koža (PWF)	• Interiér so športovými sedadlami, kombinácia koža/umelá koža s ventiláciou (PWT)
Stred sedadiel	**čierna**	**béžová**	**murillo hnedá**
Bočná časť sedadiel	**čierna**	**béžová**	**murillo hnedá**
Farebné prešívanie poťahu sedadla	**sivá Stahl**	**sivá Stahl**	**antracitová**
Vrch palubnej dosky	**čierna**	**čierna**	**čierna**
Spodná časť palubnej dosky	**čierna**	**čierna**	**čierna**
Koberec	**čierna**	**čierna**	**čierna**
Strop	**sivá Fels**	**sivá Fels**	**sivá Fels**
Vnútorné prvky spodné a vrchné	**umelá koža**	**umelá koža**	**umelá koža**
Akcentujúce povrchy a ovládacie tlačidlá	**čierna lesklá**	**čierna lesklá**	**čierna lesklá**

Interiér

		Objednávací kód	EUR vrát. 23 % DPH EUR bez DPH	Q5 SUV	Q5 Sportback	SQ5 SUV	SQ5 Sportback	Q5 SUV/Q5 Sportback e-hybrid 220kW	Q5 SUV/Q5 Sportback e-hybrid 270kW
Interiér so športovými sedadlami v kombinácii koža/umelá koža, čierna 	Balík obsahuje: ▸ Športové sedadlá vpredu s manuálne vysúvateľnou opierkou stehien, vizuálne integrované opierky hlavy a tvarované bočné opierky sedadiel pre lepšiu bočnú oporu v zákrutách ▸ Čalúnenie sedadiel vzadu je vizuálne zladené s prednými sedadlami ▸ Bočné opierky sedadiel a opierky hlavy zadných sedadiel z umelej kože			○	○	–	–	○	–
Interiér so športovými sedadlami v kombinácii koža/umelá koža, béžová 	Balík obsahuje: ▸ Športové sedadlá vpredu s manuálne vysúvateľnou opierkou stehien, vizuálne integrované opierky hlavy a tvarované bočné opierky sedadiel pre lepšiu bočnú oporu v zákrutách ▸ Stredový panel predných a dvoch vonkajších zadných sedadiel z perforovanej kože, perleťová béžová; bočné opierky sedadiel a opierky hlavy z umelej kože, perleťová béžová; bočné opierky sedadiel a opierky hlavy zadných sedadiel z umelej kože, perleťová béžová; s kontrastným prešívaním ▸ Predné sedadlá, elektricky nastaviteľné s elektrickým nastavením výšky sedadla, pozdĺžnej polohy sedadla, uhla sedadla a sklonu operadla, ako aj manuálneho nastavenia opierky stehien ▸ 4-smerová bedrová opierka pre predné sedadlá, elektrická s individuálnym horizontálnym a vertikálnym nastavením v 4 sm eroch ▸ Horné a dolné prvky interiéru v umelej koži ▸ Ozdobné prvky na prístrojovej doske, ako aj na dverách a lakťových opierkach dverí z umelej kože, kontrastné prešívanie na lakťových opierkach dverí, opierky kolien na stredovej konzole z umelej kože, s kontrastným prešívaním; umelá koža ▸ Horná časť prístrojovej dosky, čierna s kontrastným prešívaním ▸ Komfortná stredová lakťová opierka, predná s plynulým nastavením výšky v rozsahu od 5 do 20° alebo úplne sklopná, s pamäťovou funkciou ▸ Akcentujúce povrchy a ovládacie tlačidlá, lesklá čierna pre prvky na prístrojovej doske, obklady dverí a stredovú konzolu ▸ Prahové lišty s hliníkovými vložkami, predné, osvetlené	PWF	**812,–** 660,16	●	●	–	–	●	–

● = Príplatková výbava ○ = Sériová výbava – = nemožnosť objednať.

Interiér

	Objednávací kód	EUR vrát. 23% DPH EUR bez DPH	Q5 SUV	Q5 Sportback	SQ5 SUV	SQ5 Sportback	Q5 SUV/Q5 Sportback e-hybrid 220kW	Q5 SUV/Q5 Sportback e-hybrid 270kW
Interiér so športovými sedadlami v kombinácii koža/umelá koža v hnedej farbe  Balík obsahuje: ▸ Športové sedadlá vpredu s manuálne vysúvateľnou opierkou stehien, vizuálne integrované opierky hlavy a tvarované bočné opierky sedadiel pre lepšiu bočnú oporu v zákrutách ▸ Stredový panel predných a dvoch vonkajších zadných sedadiel z perforovanej kože, hnedá murillo; bočné opierky sedadiel a opierky hlavy z umelej kože, hnedá murillo; bočné opierky sedadiel a opierky hlavy zadných sedadiel z umelej kože, hnedá murillo; s kontrastným prešívaním ▸ Predné sedadlá, elektricky nastaviteľné s elektrickým nastavením výšky sedadla, pozdĺžnej polohy sedadla, uhla sedadla a sklonu operadla, ako aj manuálneho nastavenia opierky stehien ▸ 4-smerová bedrová opierka pre predné sedadlá, elektrická s individuálnym horizontálnym a vertikálnym nastavením v 4 smeroch ▸ Horné a dolné prvky interiéru v umelej koži ozdobné prvky na prístrojovej doske, ako aj na dverách a lakťových opierkach dverí z umelej kože, kontrastné prešívanie na lakťových opierkach dverí, opierky kolien na stredovej konzole z umelej kože, s kontrastným prešívaním ▸ Horná časť prístrojovej dosky, čierna s kontrastným prešívaním ▸ Komfortná stredová lakťová opierka, predná s plynulým nastavením výšky v rozsahu od 5 do 20° alebo úplne sklopná, s pamäťovou funkciou ▸ Akcentujúce povrchy a ovládacie tlačidlá, lesklá čierna pre prvky na prístrojovej doske, obklady dverí a stredovú konzolu ▸ Prahové lišty s hliníkovými vložkami, predné, osvetlené ▸ Strop z látky v čiernej farbe Upozornenie: nedostupné pre Q5 220kW TDI Quattro	PWT	**888,–** 721,95	●	●	–	–	●	–

● = Príplatková výbava ○ = Sériová výbava – = nemožnosť objednať.


Übersicht
610
20:04

S-line

SQ5 / SQ5 Sportback

							
Farba	**Čierna** (OI)	**Čierna** (GX)			**Čierna** (AR)	**Čierna** (GX)	**Červená** (OR)
Športové sedadlá	• Interiér S so športovými sedadlami v látke (PWK)	• Interiér S so športovými sedadlami v kombinácii koža/umelá koža (PWL)	• Interiér S so športovými sedadlami v kombinácii mikrovlákno Dinamica/koža (PWN)	• Interiér S so športovými sedadlami v čiernej koži (PWO)	• Interiér S so športovými sedadlami v kombinácii mikrovlákno Dinamica/koža (PWN)	• Interiér S so športovými sedadlami v čiernej koži (PWO)	• Interiér S so športovými sedadlami v červenej koži (PWV)
Stred sedadie	**čierna**	**čierna**			**čierna**	**čierna**	**arras červená**
Bočná časť sedadiel	**čierna**	**čierna**			**čierna**	**čierna**	**arras červená**
Farebné prešívanie poťahu sedadla	**kardamom béžová**	**sivá stahl**			**express červená**	**sivá stahl**	**sivá stahl**
Vrch palubnej dosky	**čierna**	**čierna**			**čierna**	**čierna**	**čierna**
Spodná časť palubnej dosky	**čierna**	**čierna**			**čierna**	**čierna**	**čierna**
Koberec	**čierna**	**čierna**			**čierna**	**čierna**	**čierna**
Strop	**čierna**	**čierna**			**čierna**	**čierna**	**čierna**
Vnútorné prvky spodné a vrchné	**látka**	**umelá koža**	**mikrovlákno Dinamica**	**mikrovlákno Dinamica**	**mikrovlákno Dinamica**	**mikrovlákno Dinamica**	**mikrovlákno Dinamica**
Akcentujúce povrchy a ovládacie tlačidlá	**čierna lesklá**	**čierna lesklá**	**čierna lesklá**	**čierna lesklá**	**čierna lesklá**	**čierna lesklá**	**čierna lesklá**

Interiér S

		Objednávací kód	EUR vrát. 23 % DPH EUR bez DPH	Q5 SUV	Q5 Sportback	SQ5 SUV	SQ5 Sportback	Q5 SUV/Q5 Sportback e-hybrid 220kW	Q5 SUV/Q5 Sportback e-hybrid 270kW
Interiér S so športovými sedadlami v látke, čierna farba 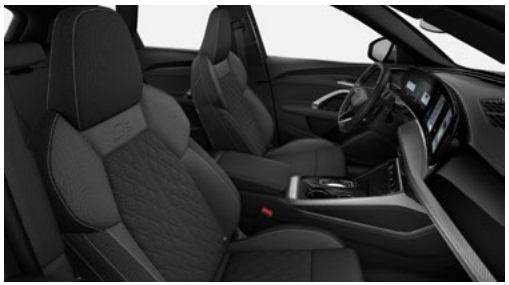	Balík obsahuje: ▸ Športové sedadlá vpredu s manuálne vysúvateľnou opierkou stehien, vizuálne integrované opierky hlavy a tvarované bočné opierky sedadiel pre lepšiu bočnú oporu v zákrutách ▸ Stredový panel sedadiel a opierky hlavy z látky Cascade s kosoštvorcovým vzorom a vyšívaným znakom S na operadle predných sedadiel, bočné opierky sedadiel z látky Impressum s kontrastným prešívaním ▸ 4-smerová bedrová opierka pre predné sedadlá, elektrická s individuálnym horizontálnym a vertikálnym nastavením v 4 smeroch ▸ Obvodové prvky interiéru v látke Cascade: ozdobné prvky na prístrojovej doske, ako aj na dverách a lakťových opierkach dverí v látke Cascade s kontrastným prešívaním na lakťových opierkach dverí ▸ Vrchné a spodné prvky interiéru s kontrastným prešívaním: vrchná časť prístrojovej dosky a lišty dverí v čiernej farbe s kontrastným prešívaním; opierky kolien na stredovej konzole z umelej kože, ktoré ladia s farbou interiéru s kontrastným prešívaním ▸ Komfortná stredová lakťová opierka, predná s plynulým nastavením výšky v rozsahu od 5 do 20° alebo úplne sklopná, vrátane pamäťovej funkcie ▸ Povrchy a ovládacie tlačidlá v lesklej čiernej farbe na stredovej konzole ▸ Športový kožený volant, 3-ramenný, plochá horná a spodná časť s multifunkčnými a radiacimi pádlami, obklad v chrómovom vzhľade, emblém S, rukoväte volantu z perforovanej kože a kontrastné prešívanie ▸ Nerezové pedále a opierka nôh ▸ Prahové lišty s hliníkovými vložkami, predné, osvetlené, logo S ▸ Strop z látky v čiernej farbe	PWK	bez príplatku	●	●	–	–	●	–

●= Príplatková výbava ○ = Sériová výbava – = nemožnosť objednať.

Interiér S

	Objednávací kód	EUR vrát. 23 % DPH EUR bez DPH	Q5 SUV	Q5 Sportback	SQ5 SUV	SQ5 Sportback	Q5 SUV/Q5 Sportback e-hybrid 220kW	Q5 SUV/Q5 Sportback e-hybrid 270kW
Interiér S so športovými sedadlami v kombinácii koža/umelá koža, čierna 	PWL	**698,–** 567,48	●	●	–	–	●	○

Balík obsahuje:

- Športové sedadlá vpredu s manuálne vysúvateľnou opierkou stehien, vizuálne integrované opierky hlavy a tvarované bočné opierky sedadiel pre lepšiu bočnú oporu v zákrutách
- Stredový panel sedadiel v čiernej koži; bočné opierky sedadiel a opierky hlavy z umelej kože s kontrastným prešívaním
- 4-smerová bedrová opierka pre predné sedadlá, elektrická s individuálnym horizontálnym a vertikálnym nastavením v 4 smeroch
- Obvodové prvky interiéru z umelej kože: ozdobné prvky na prístrojovej doske, ako aj na dverách a lakťových opierkach dverí z umelej kože, aby ladili s vybavením interiéru s kontrastným prešívaním na lakťových opierkach dverí
- Vrchné a spodné prvky interiéru s kontrastným prešívaním: vrchná časť prístrojovej dosky a lišty dverí v čiernej farbe s kontrastným prešívaním; opierky kolien na stredovej konzole z umelej kože, ktoré ladia s farbou interiéru s kontrastným prešívaním
- Komfortná stredová lakťová opierka, predná s plynulým nastavením výšky v rozsahu od 5 do 20° alebo úplne sklopná, vrátane pamäťovej funkcie
- Povrchy a ovládacie tlačidlá v čiernej lesklej farbe na stredovej konzole
- Športový kožený volant, 3-ramenný, plochá horná a spodná časť s multifunkčnými a radiacimi pádlami, obloženie v chrómovom vzhľade, emblém S, rukoväte volantu z perforovanej kože a kontrastné prešívanie
- Nerezové pedále a opierka nôh
- Prahové lišty s hliníkovými vložkami, predné, osvetlené, logo S
- Strop v látke v čiernej farbe

● = Príplatková výbava ○ = Sériová výbava – = nemožnosť objednať.

Interiér S

		Objednávací kód	EUR vrát. 23% DPH EUR bez DPH	Q5 SUV	Q5 Sportback	SQ5 SUV	SQ5 Sportback	Q5 SUV/Q5 Sportback e-hybrid 220kW	Q5 SUV/Q5 Sportback e-hybrid 270kW
Interiér S so športovými sedadlami v kombinácii mikrovlákno Dinamica/koža v čiernej farbe 	Balík obsahuje: ▸ Športové sedadlá vpredu s manuálne výsuvnou opierkou stehien, vizuálne integrovanými opierkami hlavy a tvarovanými bočnými vankúšmi sedadla pre dobrú bočnú oporu pri zatáčaní ▸ Stredové panely sedadiel z mikrovlákna Dinamica, čierne s kosoštvorcovým vzorom; bočnice sedadiel z kože, čierne; opierky hlavy z umelej kože, čierne; emblém S na operadle predného sedadla s kontrastným prešívaním (čalúnenie sedadiel zadných sedadiel vizuálne zladené s prednými sedadlami) ▸ Predné sedadlá, elektricky nastaviteľné z hľadiska výšky sedadla, pozdĺžnej polohy sedadla, sklonu sedadla a sklonu operadla, ako aj manuálneho nastavenia opierky stehien ▸ Bedrová opierka, pneumaticky nastaviteľná s masážnou funkciou pre predné sedadlá ▸ Horné a dolné prvky interiéru z mikrovlákna Dinamica: prvky v prístrojovej doske, ako aj vo dverách a lakťových opierkach dverí z mikrovlákna Dinamica, čierne; kontrastné prešívanie na lakťových opierkach dverí z mikrovlákna Dinamica, čierna, s kontrastným prešívaním na lakťových opierkach dverí ,kolenné vankúše na stredovej konzole z mikrovlákna Dinamica, čierne s kontrastným prešívaním ▸ Vrchné a dolné prvky interiéru s kontrastným prešívaním: vrchná časť prístrojovej dosky a lišty dverí v čiernej farbe s kontrastným prešívaním; opierky kolien na stredovej konzole z mikrovlákna Dinamica, ktoré ladia s farbou interiéru s kontrastným prešívaním ▸ Komfortná stredová lakťová opierka, predná s plynulým nastavením výšky v rozsahu od 5 do 20° alebo úplne sklopná, vrátane pamäťovej funkcie ▸ Povrchy a ovládacie tlačidlá v čiernej lesklej farbe na stredovej konzole ▸ Športový kožený volant, 3-ramenný, plochá horná a spodná časť s multifunkčnými a radiacimi pádlami, obklad v chrómovom vzhľade, emblém S, rukoväte volantu z perforovanej kože a kontrastné prešívanie ▸ Nerezové pedále a opierka nôh ▸ Prahové lišty s hliníkovými vložkami, predné, osvetlené, logo S ▸ Strop z látky v čiernej farbe	PWN	**1.937,–** 1.574,80	●	●	○	○	●	–
			399,– 324,43	–	–	–	–	–	●

●= Príplatková výbava ○ = Sériová výbava – = nemožnosť objednať.

Interiér S

	Objednávací kód	EUR vrát. 23% DPH EUR bez DPH	Q5 SUV	Q5 Sportback	SQ5 SUV	SQ5 Sportback	Q5 SUV/Q5 Sportback e-hybrid 220kW	Q5 SUV/Q5 Sportback e-hybrid 270kW
Interiér S so športovými sedadlami v čiernej koži  Balík obsahuje: ▸ Športové sedadlá, vpredu s manuálne vysúvateľnou opierkou stehien, manuálne nastaviteľná výška pásov, vizuálne integrované opierky hlavy, tvarované bočné opierky sedadiel pre lepšiu bočnú oporu pri prejazde zákrutami, lem v hornej časti operadla s reliéfom S ▸ Kombinácia perforovanej kože a jemnej kože Nappa, čierna (čalúnenie sedadiel vzadu vizuálne zladené s prednými sedadlami) ▸ Predné sedadlá, elektricky nastaviteľné s elektrickým nastavením výšky sedadla, pozdĺžnej polohy sedadla, uhla sedadla a sklonu operadla, ako aj manuálne nastavenie opierky stehien a pneumatické nastavenie bočných opierok operadla ▸ Bedrová opierka, pneumaticky nastaviteľná s masážnou funkciou pre predné sedadlá ▸ Obvodové prvky interiéru z mikrovlákna Dinamica: ozdobné prvky na prístrojovej doske, ako aj na dverách a lakťových opierkach dverí z mikrovlákna Dinamica, čierna, s kontrastným prešívaním na lakťových opierkach dverí ▸ Vrchné a dolné prvky interiéru s kontrastným prešívaním: vrchná časť prístrojovej dosky a lišty dverí v čiernej farbe s kontrastným prešívaním; opierky kolien na stredovej konzole z mikrovlákna Dinamica, ktoré ladia s farbou interiéru s kontrastným prešívaním ▸ Ventilované stredové časti predných sedadiel ▸ Komfortná stredová lakťová opierka, predná s plynulým nastavením výšky v rozsahu od 5 do 20° alebo úplne sklopná, vrátane pamäťovej funkcie ▸ Povrchy a ovládacie tlačidlá v čiernej lesklej farbe na stredovej konzole ▸ Športový kožený volant, 3-ramenný, plochá horná a spodná časť s multifunkčnými a radiacimi pádlami, obklad v chrómovom vzhľade, emblém S, rukoväte volantu z perforovanej kože a kontrastné prešívanie ▸ Nerezové pedále a opierka nôh ▸ Prahové lišty s hliníkovými vložkami, predné, osvetlené, logo S ▸ Strop z látky v čiernej farbe	PW0	**3.250,–** 2.642,28	●	●	–	–	●	–
		1.679,– 1.365,04	–	–	–	–	–	●
		1.406,– 1.143,09	–	–	●	●	–	–

● = Príplatková výbava ○ = Sériová výbava – = nemožnosť objednať.

Interiér S

	Objednávací kód	EUR vrát. 23 % DPH EUR bez	Q5 SUV	Q5 Sportback	SQ5 SUV	SQ5 Sportback	Q5 SUV/Q5 Sportback e-hybrid 220kW	Q5 SUV/Q5 Sportback e-hybrid 270kW
Interiér S so športovými sedadlami v červenej koži 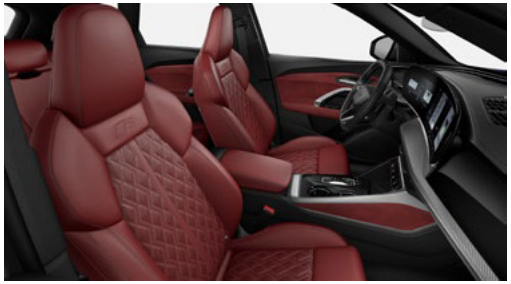	PWV	**1.406,–** 1.143,09	–	–	●	●	–	–

Balík obsahuje:

- ▸ Športové sedadlá vpredu s manuálne vysúvateľnou opierkou stehien, vizuálne integrované opierky hlavy a tvarované bočné opierky sedadiel pre lepšiu bočnú oporu v zákrutách
- ▸ Červená Arras s kosoštvorcovým vzorom, bočné opierky sedadiel a opierky hlavy v jemnej koži Nappa, červená Arras; s kontrastným prešívaním (čalúnenie sedadiel vzadu vizuálne zladené s prednými sedadlami)
- ▸ Predné sedadlá, elektricky nastaviteľné s elektrickým nastavením výšky sedadla, pozdĺžnej polohy sedadla, uhla sedadla a sklonu operadla, ako aj manuálneho nastavenia opierky stehien
- ▸ Bedrová opierka, pneumaticky nastaviteľná s masážnou funkciou pre predné sedadlá
- ▸ Horné a spodné prvky interiéru z mikrovlákna Dinamica
- ▸ Ozdobné prvky na prístrojovej doske, ako aj na dverách a lakťových opierkach dverí z mikrovlákna Dinamica, kontrastné prešívanie na lakťových opierkach dverí, opierky kolien na stredovej konzole z mikrovlákna Dinamica s kontrastným prešívaním
- ▸ Horná časť prístrojovej dosky, čierna s kontrastným prešívaním
- ▸ Komfortná stredová lakťová opierka, predná s plynulým nastavením výšky v rozsahu od 5 do 20° alebo úplne sklopná, s pamäťovou funkciou
- ▸ Akcentujúce povrchy a ovládacie tlačidlá, lesklá čierna pre prvky na prístrojovej doske, obklady dverí a stredovú konzolu
- ▸ Športový kožený volant, 3-ramenný, plochá horná a spodná časť s multifunkčnými a radiacimi pádlami, obloženie v chrómovom vzhľade, emblém S, rukoväte volantu z perforovanej kože a kontrastné prešívanie
- ▸ Nerezové pedále a opierka nôh
- ▸ Prahové lišty s hliníkovými vložkami, predné, osvetlené, logo S
- ▸ Strop z látky v čiernej farbe

● = Príplatková výbava ○ = Sériová výbava – = nemožnosť objednať.

Ďalšie prvky interiéru

		Objednávací kód	EUR vrát. 23 % DPH EUR bez DPH	Q5 SUV	Q5 Sportback	SQ5 SUV	SQ5 Sportback	Q5 SUV/Q5 Sportback e-hybrid 220kW	Q5 SUV/Q5 Sportback e-hybrid 270kW
Nástupné lišty hliníkové vpredu a vzadu, osvetlené, bez nápisu 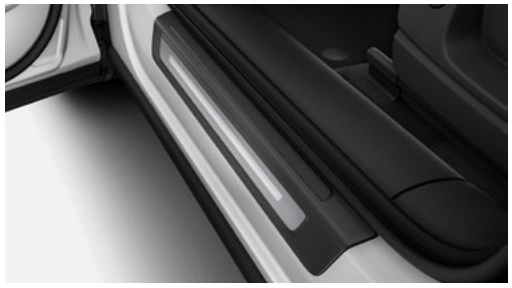				○	○	–	–	○	–
Nástupné lišty hliníkové, osvetlené, S emblém 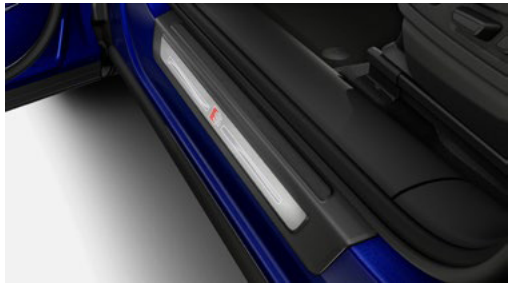				–	–	○	○	–	–
Pedále a opierka na nohu z ušľachtilej ocele 	Upozornenie: súčasť vybraných interiérových balíkov.	VF1	súčasť balíka	●	●	○	○	●	○

● = Príplatková výbava ○ = Sériová výbava – = nemožnosť objednať.

Ďalšie prvky interiéru

		Objednávací kód	EUR vrát. 23% DPH EUR bez DPH	Q5 SUV	Q5 Sportback	SQ5 SUV	SQ5 Sportback	Q5 SUV/Q5 Sportback e-hybrid 220kW	Q5 SUV/Q5 Sportback e-hybrid 270kW
4-smerová bedrová opierka pre predné sedadlá 	Elektricky nastaviteľná horizontálne a vertikálne v štyroch smeroch, bedrová opierka zaisťuje uvoľnené ergonomické sedenie. ▸ Dobrá opora v sedadle ▸ Úľava pre chrbát a uvoľnenie svalov ▸ Polohu sedadla je možné individuálne nastaviť ▸ Elektricky nastaviteľné v 4 smeroch pomocou ovládacieho tlačidla			○	○	○	○	○	○
Bedrové opierky pneumaticky nastaviteľné - s masážnou funkciou 	Bedrová opierka má na predných sedadlách bedrové vankúšiky, ktoré sa selektívne nafukujú a vyfukujú, aby poskytli oporu bedrovej oblasti, a nastavujú sa tlačidlom bedrovej opierky na sedadle. Masážna funkcia zahŕňa tri rôzne programy vyvinuté pre cielenú relaxáciu bedrovej oblasti. Tie je možné nastaviť v troch úrovniach intenzity. Programy a ich intenzita sa nastavujú na dotykovom displeji MMI. Funkciu masáže je možné zapnúť a vypnúť pomocou tlačidla na priamu masáž alebo MMI. Masáž trvá približne 10 minút. Upozornenie: súčasť interiérových balíkov PW0 a PWV	8I6	súčasť balíka	●	●	●	●	●	●

● = Príplatková výbava ○ = Sériová výbava – = nemožnosť objednať.

Ďalšie prvky interiéru

		Objednávací kód	EUR vrát. 23 % DPH EUR bez DPH	Q5 SUV	Q5 Sportback	SQ5 SUV	SQ5 Sportback	Q5 SUV/Q5 Sportback e-hybrid 220kW	Q5 SUV/Q5 Sportback e-hybrid 270kW
Balík ambientného osvetlenia plus	Balík ambientného osvetlenia plus obsahuje funkcie štandardného osvetlenia interiéru v bielej farbe: ▸ LED strešný modul, predný a zadný, vrátane svetiel na čítanie ▸ Kozmetické zrkadlá, osvetlené, pre vodiča a spolujazdca ▸ Osvetlenie odkladacieho priestoru pod stredovou lakťovou opierkou ▸ Osvetlenie príručnej skrinky ▸ Osvetlenie priestoru na nohy, vpredu ▸ Osvetlenie batožinového priestoru ▸ Osvetlenie interiéru od dverí batožinového priestoru Balík ambientného osvetlenia plus navyše obsahuje: ▸ Osvetlenie priestoru nôh, zadné (v bielej farbe) ▸ Stropné osvetlenie na vonkajších kľučkách dverí (v bielej farbe) ▸ Vstupné svetlá, predné a zadné (v bielej farbe) ▸ Obrysové osvetlenie dverí, predných a zadných (farebné) ▸ Ambientné osvetlenie plôch dverí, predných a zadných (farebné) ▸ Ambientné osvetlenie kabíny Audi virtual cockpit (farebné) ▸ Držiak na pohár osvetlený (farebne) ▸ Obrysové osvetlenie stredovej konzoly vpredu (farebné) ▸ Ambientné osvetlenie stredovej konzoly, vpredu (farebné) ▸ Priehradka na telefón s funkciou indukčného nabíjania a anténou pre mobilnú komunikáciu (farebná) ▸ Obrysové osvetlenie pod čelným sklom (statické, farebné)			○	○	○	○	○	○
Balík ambientného osvetlenia pro	Balík ambientného osvetlenia pro obsahuje funkcie balíka ambientného osvetlenia plus: Balík ambientného osvetlenia pro navyše obsahuje: ▸ Dynamické interakčné svetlo (farebné)	QQ4	**346,–** 281,30	●	●	●	●	●	●

● = Príplatková výbava ○= Sériová výbava – = nemožnosť objednať.

Ďalšie prvky interiéru

		Objednávací kód	EUR vrát. 23% DPH EUR bez DPH	Q5 SUV	Q5 Sportback	SQ5 SUV	SQ5 Sportback	Q5 SUV/Q5 Sportback e-hybrid 220kW	Q5 SUV/Q5 Sportback e-hybrid 270kW
Zadné sedadlá plus 	Balík obsahuje ▸ Nastavenie (posúvanie) dopredu/dozadu ▸ Nastavenie sklonu operadla ▸ Stredová lakťová opierka s držiakmi na poháre ▸ Operadlo zadného sedadla je možné sklopiť v pomere 40:20:40 alebo úplne zložiť ▸ Diaľkové sklápanie operadla v batožinovom priestore pre dve vonkajšie časti operadla (bez samostatného diaľkového odomykania pre menšiu strednú časť)	3NS	**500,–** 406,50	●	●	○	○	○	○
Balík úložného priestoru 	Balík úložného priestoru a batožinového priestoru ponúka praktické úchyty, siete a priehradky na flexibilnú a pohodlnú prepravu predmetov. balík obsahuje: ▸ Úložnú sieť na zadnej strane operadiel predných sedadiel ▸ Držiak na poháre v stredovej lakťovej opierke vzadu ▸ Úložný priestor na strane vodiča ▸ Uzamykateľnú priehradku v palubnej doske ▸ Sieť batožinového priestoru ▸ Sieť v ľavom výklenku batožinového priestoru ▸ Napínací popruh na ľavej strane batožinového priestoru	QE1	**180,–** 146,34	●	●	○	○	○	○

● = Príplatková výbava ○ = Sériová výbava – = nemožnosť objednať.

Ďalšie prvky interiéru

		Objednávací kód	EUR vrát. 23% DPH EUR bez DPH	Q5 SUV	Q5 Sportback	SQ5 SUV	SQ5 Sportback	Q5 SUV/Q5 Sportback e-hybrid 220kW	Q5 SUV/Q5 Sportback e-hybrid 270kW
Sedadlá vpredu - manuálne výškovo nastaviteľné				○	○	–	–	○	–
Sedadlá vpredu elektricky nastaviteľné	Nastavenia k dispozícii: ▸ Výška sedadla ▸ Pozdĺžna poloha sedadla ▸ Uhol sedadla a operadla	3L5	**882,–** 717,07	●	●	○	○	●	○
Pamäťová funkcia pre sedadlo vodiča a vonkajšie spätné zrkadlá	Pamäťová funkcia na strane vodiča ponúka dve pamäťové miesta pre elektricky nastaviteľné sedadlo vodiča a vonkajšie spätné zrkadlá. Nastavenia je možné uložiť a sprístupniť pomocou pamäťového tlačidla na paneli dverí. „Personalizácia“ tiež automaticky uloží polohu posledného sedadla/vonkajšieho zrkadla do vášho osobného profilu. Upozornenie: iba v kombinácii s PQ1, PQ2 a PQ3.	AI1	**237,–** 192,68	●	●	●	●	●	●
Interiérové lišty s hliníkovým vzhľadom				○	○	○	○	○	○
Sedadlá klimatizované vpredu	Aktívna ventilácia sedadla reguluje ventiláciu sedadla vodiča a spolujazdca. Ventilátory nasávajú vzduch cez perforovanú kožu na stredovom paneli sedadla a stredovom paneli operadla. Sila prúdenia vzduchu sa dá nastaviť v troch stupňoch priamo na dotykovom displeji MMI. Upozornenie: iba v kombinácii s vybranými interiérovými balíkmi	4D3	**1.037,–** 843,09	●	●	●	●	●	●
Interiérové lišty s vanádiovým vzhľadom 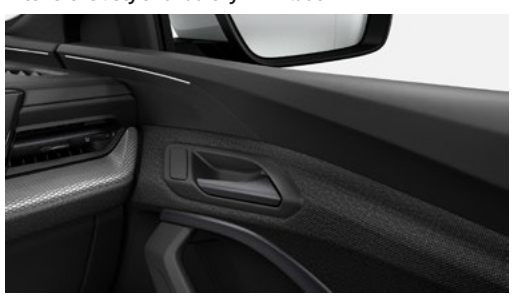	Upozornenie: iba v kombinácii s PY2 a jedným z Sline interiérových balíkov.	QJ3	**230,–** 186,99	●	●	●	●	●	●

● = Príplatková výbava ○ = Sériová výbava – = nemožnosť objednať.

Obklady interiéru

	Objednávací kód	EUR vrát. 23 % DPH EUR bez DPH	Q5 SUV	Q5 Sportback	SQ5 SUV	SQ5 Sportback	Q5 SUV/Q5 Sportback e-hybrid 220kW	Q5 SUV/Q5 Sportback e-hybrid 270kW
Obklad interiéru - matný brúsený hliník s lineárnym razením, antracit 	5MB	bez príplatku	●	●	○	○	●	○
Obklad interiéru - matný brúsený hliník, strieborný 			○	○	–	–	○	–

● = Príplatková výbava ○ = Sériová výbava – = nemožnosť objednať.

Obklady interiéru

	Objednávací kód	EUR vrát. 23 % DPH EUR bez DPH	Q5 SUV	Q5 Sportback	SQ5 SUV	SQ5 Sportback	Q5 SUV/Q5 Sportback e-hybrid 220kW	Q5 SUV/Q5 Sportback e-hybrid 270kW
Obklad interiéru - vápenný sediment prírodný, striebornosivý 	5MC	**265,–** 215,45	●	●	–	–	●	–
Obklad interiéru - orech prírodný, hnedá 	5TK	**265,–** 215,45	●	●	–	–	●	–
Obklad interiéru - karbónová štruktúra 	5MK	**564,–** 458,54	●	●	●	●	●	●

Upozornenie: iba v kombinácii s vybranými interiérovými balíkmi.

● = Príplatková výbava ○ = Sériová výbava – = nemožnosť objednať.

Sedadlá a komfort sedenia



Sedadlá a komfort sedenia

		Objednávací kód	EUR vrát. 23 % DPH EUR bez DPH	Q5 SUV	Q5 Sportback	SQ5 SUV	SQ5 Sportback	Q5 SUV/Q5 Sportback e-hybrid 220kW	Q5 SUV/Q5 Sportback e-hybrid 270kW
Kombinácia mikrovlákno/koža Dinamica s diamantovým prešívaním a S razením	Pre predné športové sedadlá: ▸ Stredové panely sedadla z čierneho mikrovlákna Dinamica s diamantovým prešívaním ▸ Bočné opierky sedadiel z čiernej kože ▸ Opierky hlavy v čiernej umelej koži ▸ Kontrastné prešívanie ▸ Ražba na operadlách predných sedadiel Poťahy sedadiel vzadu sú opticky prispôsobené predným sedadlám. Upozornenie: súčasť interiéru PWN	N2S	súčasť balíka	●	●	○	○	●	●
Športové sedadlá vpredu 	Prispôsobené športovým ambíciám. Predné športové sedadlá s výrazným tvarom a individuálnym nastavením. Predné športové sedadlá majú tiež: ▸ Manuálne vysúvateľná opierka stehien ▸ Vizuálne integrované opierky hlavy ▸ Výrazné bočné opierky sedadiel pre lepšiu bočnú oporu v zákrutách			○	○	○	○	○	○
Strop vozidla v látkovom poťahu				○	○	–	–	○	–
Strop vozidla v čiernom látkovom poťahu 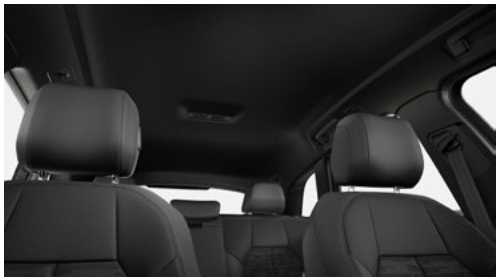	Upozornenie: súčasť vybraných interiérových balíkov.	6NQ	**299,–** 243,09	●	●	○	○	●	○

● = Príplatková výbava ○ = Sériová výbava – = nemožnosť objednať.

Sedadlá a komfort sedenia

		Objednávací kód	EUR vrát. 23% DPH EUR bez DPH	Q5 SUV	Q5 Sportback	SQ5 SUV	SQ5 Sportback	Q5 SUV/Q5 Sportback e-hybrid 220kW	Q5 SUV/Q5 Sportback e-hybrid 270kW
Komfortná stredová lakťová opierka vpredu 	Plynulé nastavenie výšky v rozsahu od 5 do 20° alebo možnosť úplného otvorenia s pamäťovou funkciou.			○	○	○	○	○	○
Ukotvenie detskej sedačky i-Size (vrátane ISOFIX) 	Na sedadle spolujazdca a vzadu v 2. rade sedadiel na krajných sedadlách vrátane dodatočného ukotvenia Top Tether			○	○	○	○	○	○
Farebné prešívanie červenou farbou 	Kontrastné prešívanie v červenej farbe na čalúnení sedadiel, hornej časti prístrojovej dosky, kolenných opierkach na stredovej konzole, lakťových opierkach dverí, športovom koženom volante a komfortnej stredovej lakťovej opierke	6NQ	**299,–** 243,09	●	●	●	●	●	●

● = Príplatková výbava ○ = Sériová výbava – = nemožnosť objednať.

Volanty

		Objednávací kód	EUR vrát. 23 % DPH EUR bez DPH	Q5 SUV	Q5 Sportback	SQ5 SUV	SQ5 Sportback	Q5 SUV/Q5 Sportback e-hybrid 220kW	Q5 SUV/Q5 Sportback e-hybrid 270kW
Športový kožený volant s dvojitými lúčmi, multifunkciou a pádlami 	Progresívny a výrazný dvojramenný kožený volant s hliníkovým vzhľadom pohodlne padne do ruky a bezproblémovo sa integruje do interiéru vozidla. Pre jednoduché ovládanie rozsiahlych informačno-zábavných funkcií – dostupných v štandardnej alebo voliteľnej výbave – je volant vybavený multifunkčnými tlačidlami a haptickými kolieskami. Páčky radenia pod volantom umožňujú manuálne radenie prevodových stupňov s automatickou prevodovkou.			○	○	–	–	○	–
Športový kožený multifunkčný volant, 3-ramenný, plochá horná a spodná časť, s funkciou radenia 	Športový kožený volant, 3-ramenný, plochý horný aj dolný okraj s multifunkčnými a radiacimi páčkami, chrómové obloženie, emblém S, rukoväte volantu z perforovanej kože a kontrastným prešívaním Upozornenie: iba ako súčasť interiérov PWK, PWL, PWN, PWO a PWV	1XY	bez príplatku	●	●	○	○	●	○
Kožený 2-ramenný športový volant s multifunkciou a funkciou radenia, v hornej a dolnej časti sploštený 		2FS	**253,–** 205,69	●	●	–	–	●	–

● = Príplatková výbava ○= Sériová výbava – = nemožnosť objednať.

		Objednávací kód	EUR vrát. 23 % DPH EUR bez DPH	Q5 SUV	Q5 Sportback	SQ5 SUV	SQ5 Sportback	Q5 SUV/Q5 Sportback e-hybrid 220kW	Q5 SUV/Q5 Sportback e-hybrid 270kW
Volant nastaviteľný v dvoch smeroch				○	○	○	○	○	○
Volant - elektricky nastaviteľný v dvoch smeroch 	Upozornenie: dostupné v kombinácii s balíkom PQ3	2C7	súčasť balíka	●	●	●	●	●	●
Obklad volantu v chrómovom vzhľade				○	○	–	–	○	–
Obklad volantu v chrómovom vzhľade, emblém S, rukoväte volantu z perforovanej kože a kontrastné prešívanie 	Upozornenie: súčasťou interiérov S line	6F7	súčasť balíka	●	●	○	○	●	○
Vyhrievanie volantu	Upozornenie: dostupné iba v rámci balíka PYE	AI9	súčasť balíka	●	●	●	●	●	●

● = Príplatková výbava ○ = Sériová výbava – = nemožnosť objednať.

Klimatizácia

		Objednávací kód	EUR vrát. 23% DPH EUR bez DPH	Q5 SUV	Q5 Sportback	SQ5 SUV	SQ5 Sportback	Q5 SUV/Q5 Sportback e-hybrid 220kW	Q5 SUV/Q5 Sportback e-hybrid 270kW
Komfortná automatická klimatizácia - 1-zónová	Balík obsahuje: ▸ Automatická 1-zónová klimatizácia zahŕňa: ▸ Elektronické ovládanie teploty vzduchu, množstva a distribúcie ▸ 3 voliteľné štýly klimatizácie na individualizáciu objemu vzduchu v automatickom režime ▸ Režim ECO pre klimatizáciu s optimalizovanou účinnosťou, najmä pre chladenie ▸ A/C MAX: Maximálny chladiaci výkon klimatizačného systému je možné aktivovať stlačením tlačidla. ▸ Riadenie závislé od polohy slnka a slnečného žiarenia ▸ Vetracie otvory v zadnej časti nôh ▸ Automatické ovládanie recirkulácie vzduchu ▸ Kabínový vzduchový filter PM 2,5 odlučujúci prach a pachy, ktorý znižuje zaťaženie interiéru vozidla s prachovými časticami, pachmi a alergénmi a prispieva najmä k zlepšeniu vnútorného ovzdušia môže poskytnúť dlhodobo stabilnú filtráciu jemného prachu pre veľmi malé častice ▸ Personalizácia nastavení klímy prostredníctvom identifikácie kľúča ▸ Tlačidlá na odmrazovanie predných a zadných okien na displeji MMI touch			○	○	–	–	–	–
Komfortná automatická klimatizácia - 3-zónová 	Balík obsahuje: ▸ 3-zónová komfortná automatická klimatizácia zahŕňa: ▸ Elektronické ovládanie teploty, množstva a distribúcie vzduchu individuálne pre stranu vodiča a spolujazdca a 2. rad sedadiel ▸ 3 voliteľné štýly klimatizácie na individualizáciu objemu vzduchu v automatickom režime ▸ Voľne konfigurovateľné ovládacie panely pre preferované funkcie klimatizácie s priamym prístupom ▸ Režim ECO pre klimatizáciu s optimalizovanou účinnosťou, najmä pre chladenie ▸ A/C MAX: Maximálny chladiaci výkon klimatizačného systému je možné aktivovať stlačením tlačidla. ▸ Ovládanie podľa zóny v závislosti od polohy slnka a slnečného žiarenia ▸ Komfortný asistent so 4 preddefinovanými programami klimatizácie, každý priamo pomocou tlačidla na displeji MMI touch možno aktivovať ▸ Prídavný ovládací panel klimatizácie na nastavenie teploty zadného priestoru v zadnej stredovej konzole ▸ Vetracie otvory v stredovej konzole a v priestore pre nohy vzadu ▸ Automatická regulácia recirkulačného vzduchu so snímačom vlhkosti a kvality vzduchu (napr. pre výfukové plyny) ▸ Kabínový vzduchový filter PM 2,5 odlučujúci prach a pachy, ktorý znižuje zaťaženie interiéru vozidla s prachovými časticami, pachmi a alergénmi a prispieva najmä k zlepšeniu vnútorného ovzdušia môže poskytnúť dlhodobo stabilnú filtráciu jemného prachu pre veľmi malé častice ▸ Personalizácia nastavení klímy prostredníctvom identifikácie kľúča ▸ Tlačidlá na odmrazovanie predných a zadných okien na displeji MMI touch Upozornenie: dostupné iba v rámci balíka PYC	9AQ	súčasť balíka	●	●	○	○	○	○

●= Príplatková výbava ○ = Sériová výbava – = nemožnosť objednať.

Klimatizácia

		Objednávací kód	EUR vrát. 23% DPH EUR bez DPH	Q5 SUV	Q5 Sportback	SQ5 SUV	SQ5 Sportback	Q5 SUV/Q5 Sportback e-hybrid 220kW	Q5 SUV/Q5 Sportback e-hybrid 270kW
Sedadlá vpredu vyhrievané s oddelenou reguláciou pre vodiča a spolujazdca	Vyhrievanie sedadiel vyhrieva stred sedadla a operadla aj v spojení s koženým čalúnením a športovými sedadlami vpredu aj bočné opierky predných sedadiel. Vyhrievanie sedadiel vodiča a spolujazdca je možné na dotykovom displeji MMI individuálne nastaviť do troch úrovní. Funkciu vyváženia klímy sedadla je možné použiť na vyhrievanie operadla sedadla a povrchu sedadla predných sedadiel prostredníctvom dotykového displeja MMI regulovať individuálne.			○	○	○	○	○	○
Sedadlá vyhrievané predné a dve zadné krajné v 2. rade s oddelenou reguláciou	Vyhrievanie sedadiel ohrieva stredové panely sedadla a operadlá predných a vonkajších zadných sedadiel. Kožený interiér a športové sedadlá vpredu zahŕňajú aj bočné opierky predných sedadiel. Vyhrievanie sedadiel vodiča a spolujazdca je možné na dotykovom displeji MMI individuálne nastaviť do troch úrovní. Funkciu vyváženia klímy sedadla je možné použiť na vyhrievanie operadla sedadla a povrchu sedadla predných sedadiel prostredníctvom dotykového displeja MMI regulovať individuálne. Vonkajšie zadné sedadlá je možné nastaviť aj samostatne v troch stupňoch. Ovládanie prebieha buď v MMI touch displej alebo priamo na paneli ovládania klimatizácie na stredovej konzole. Upozornenie: dostupné iba v rámci balíka PYE.	4A4	súčasť balíka	●	●	●	●	●	●
Komfortná prídavná klimatizácia	▸ Ochladzuje alebo ohrieva interiér pred začiatkom cesty ▸ Možnosť individuálne nastaviť požadovanú teplotu ▸ Samostatná aktivácia pre jednotlivé sedadlá ▸ Spustenie a nastavenie cez MMI alebo pomocou aplikácie myAudi	GA2	**173,–** 140,65	–	–	–	–	●	●
Prídavná klimatizácia	Prídavná klimatizácia: ▸ Ochladzuje alebo ohrieva interiér pred začiatkom cesty ▸ Požadovanú teplotu je možné nastaviť individuálne ▸ Samostatná aktivácia pre jednotlivé sedadlá ▸ Spustenie a nastavenie cez MMI alebo pomocou aplikácie myAudi			–	–	–	–	○	○
Prídavné kúrenie a ventilácia 	Majte vo vozidle vždy tú správnu komfortnú teplotu – s účinnou klimatizáciou, ktorá vozidlo v zime predhreje a v lete dobre vychladí. Prídavné kúrenie ohrieva interiér a odstraňuje námrazu z okien bez naštartovania motora. Môžete si vybrať medzi režimami vykurovania „odmrazovať“ (iba pre okná) a „teplo“ (predohrev interiéru). Prídavné vetranie dodáva čerstvý vzduch a znižuje vnútornú teplotu. Obe funkcie je možné aktivovať pomocou aplikácie myAudi a v MMI pomocou časovača. V spojení s tiesňovým volaním Audi connect & Servis s Audi connect Remote & Control sa dá prídavné kúrenie pohodlne naprogramovať cez aplikáciu myAudi. Upozornenie: v kombinácii s jedným z Tech balíkov.	9M1	**1.788,–** 1.453,66	●	●	●	●	–	–

● = Príplatková výbava ○ = Sériová výbava – = nemožnosť objednať.

Klimatizácia

		Objednávací kód	EUR vrát. 23 % DPH EUR bez DPH	Q5 SUV	Q5 Sportback	SQ5 SUV	SQ5 Sportback	Q5 SUV/Q5 Sportback e-hybrid 220kW	Q5 SUV/Q5 Sportback e-hybrid 270kW
Balík klimatizácie	obsahuje: Funkcie 3-zónovej luxusnej automatickej klimatizácie: ▸ Elektronické ovládanie teploty, objemu a distribúcie vzduchu individuálne pre vodiča a spolujazdca a druhý rad sedadiel ▸ Samostatné ovládanie klimatizácie v stredovej konzole vzadu na nastavenie teploty v zadnej časti vozidla ▸ Vnútorný filter PM2.5 na odstraňovanie prachu a pachov pomáha znižovať koncentráciu prachových častíc menších ako 2,5 µm, pachov a alergénov v interiéri vozidla ▸ Prispôsobenie klimatizácie pomocou nastavenia s kódom kľúča ▸ Aktivácia odmrazovania čelného a zadného skla prostredníctvom dotykového displeja MMI touch	PYC	**841,–** 683,74	●	●	○	○	○	○
Balík klimatizácie na zimu	obsahuje: ▸ Vyhrievanie volantu ▸ Vyhrievanie sedadiel vpredu a vzadu Upozornenie: iba v kombinácii s jedným z tech balíkov.	PYE	**669,–** 543,91	●	●	●	●	●	●

● = Príplatková výbava ○ = Sériová výbava – = nemožnosť objednať.

Komfort a funkčnosť

		Objednávací kód	EUR vrát. 23 % DPH EUR bez DPH	Q5 SUV	Q5 Sportback	SQ5 SUV	SQ5 Sportback	Q5 SUV/Q5 Sportback e-hybrid 220kW	Q5 SUV/Q5 Sportback e-hybrid 270kW
Elektronický imobilizér				○	○	○	○	○	○
Komfortný kľúč bez funkcie Safelock				○	○	○	○	○	○
Komfortný kľúč s funkciou Safelock	Upozornenie: iba v kombinácii so 7AL.	4K6	bez príplatku	●	●	●	●	●	●
Digitálny kľúč	▸ Uzamykanie, odomykanie a autorizácia spustenia pomocou smartfónu alebo inteligentných hodiniek ▸ Možné vytvoriť až 5 digitálnych kľúčov od vozidla (každý je možné použiť aspoň na 2 kompatibilných mobilných zariadeniach) ▸ Pohodlné vydávanie a správa digitálnych kľúčov od vozidla v aplikácii myAudi alebo v peňaženke ▸ NFC karta pre rýchle zdieľanie s tretími stranami (napr. parkovanie s obsluhou, servisná dielňa) (Dostupnosť digitálneho kľúča ako aj jednotlivých funkcií závisí od právnych predpisov v jednotlivých krajinách, konkrétneho vybavenia, použitého mobilného zariadenia a jeho operačného systému, ako aj od nastavení požadovanej aplikácie).			○	○	○	○	○	○
Alarm	Upozornenie: iba v kombinácii s 4K6.	7AL	**576,–** 468,29	●	●	●	●	●	●
Vnútorné spätné zrkadlo s manuálnou clonou				○	○	–	–	○	–
Vnútorné spätné zrkadlo automaticky zacloniteľné	Upozornenie: súčasť balíkov PQ1, PQ2 a PQ3.	4L6	súčasť balíka	●	●	○	○	●	○



● = Príplatková výbava ○ = Sériová výbava – = nemožnosť objednať.

Komfort a funkčnosť

		Objednávací kód	EUR vrát. 23 % DPH EUR bez DPH	Q5 SUV	Q5 Sportback	SQ5 SUV	SQ5 Sportback	Q5 SUV/Q5 Sportback e-hybrid 220kW	Q5 SUV/Q5 Sportback e-hybrid 270kW
Vonkajšie spätné zrkadlá elektricky nastaviteľné, vyhrievané				○	○	–	–	○	–
Vonkajšie spätné zrkadlá, elektricky nastaviteľné, vyhrievané a sklopné, automaticky zatmaviteľné na oboch stranách 	Upozornenie: súčasť balíkov PQ1, PQ2 a PQ3.	6XK	súčasť balíka	●	●	○	○	●	○
Elektrické otváranie a zatváranie veka batožinového priestoru				○	○	○	○	○	○
Deliaca sieť		3CX	**127,–** 103,25	●	●	●	●	●	●

● = Príplatková výbava ○ = Sériová výbava – = nemožnosť objednať.

Komfort a funkčnosť

		Objednávací kód	EUR vrát. 23% DPH EUR bez DPH	Q5 SUV	Q5 Sportback	SQ5 SUV	SQ5 Sportback	Q5 SUV/Q5 Sportback e-hybrid 220kW	Q5 SUV/Q5 Sportback e-hybrid 270kW
Ovládacie tlačidlá v lesklej čiernej farbe 				○	○	○	○	○	○
Vrchná časť prístrojovej dosky v čiernej farbe s kontrastným prešívaním v sivej farbe 				○	○	○	○	○	○
Horné prvky interiéru z látky Cascade, spodné prvky interiéru z umelej kože	Upozornenie: súčasť interiéru PWK.	Q8C	súčasť balíka	●	●	–	–	●	–
Prvky interiéru z mikrovlákna Dinamica 	Upozornenie: súčasť interiéru PWN a PWO.	Q8D	súčasť balíka	●	●	○	○	●	○

● = Príplatková výbava ○= Sériová výbava – = nemožnosť objednať.

Komfort a funkčnosť

		Objednávací kód	EUR vrát. 23 % DPH EUR bez DPH	Q5 SUV	Q5 Sportback	SQ5 SUV	SQ5 Sportback	Q5 SUV/Q5 Sportback e-hybrid 220kW	Q5 SUV/Q5 Sportback e-hybrid 270kW
Vrchné a spodné vnútorné prvky v umelej koži 				○	○	–	–	○	○
Koberčeky látkové vpredu a vzadu				○	○	○	○	○	○
12 V- zásuvka na strekovej konzole				○	○	○	○	○	○
Fajčiarska výbava 	▸ Zapaľovač cigariet (12 voltov) ▸ Odnímateľný popolník s vekom	9JD	**57,–** 46,34	●	●	●	●	●	●
Diaľkové otváranie garáže 	Upozornenie: dostupné v kombinácii s balíkom PQ3	VC2	**289,–** 234,96	●	●	●	●	●	●

● = Príplatková výbava ○ = Sériová výbava – = nemožnosť objednať.

Technológie




Licht
Sitze
Türen
Service
Mehr
efficiency
offroad
individual
A/C
Menü
MAX
19.5°C
Moments
Elderbrook
Übersicht
0 km/h
610 km
Wohin möchtest du?
8:15
Montag, 24. November
OFF

Navigácia, médiá a zvukový systém



Navigácia, médiá a zvukový systém

		Objednávací kód	EUR vrát. 23 % DPH EUR bez DPH	Q5 SUV	Q5 Sportback	SQ5 SUV	SQ5 Sportback	Q5 SUV/Q5 Sportback e-hybrid 220kW	Q5 SUV/Q5 Sportback e-hybrid 270kW
Audi virtual cockpit plus	Plne digitálny 11,9-palcový prístrojový panel v technológii OLED sa vyznačuje flexibilným, jasne štruktúrovaným displejom. Rozloženie displeja závisí od zvolených režimov Audi drive select. Vybrané informácie o vozidle a jeho funkciách je možné zobraziť individuálne a podľa potreby. Audi virtual cockpit plus obsahuje: ▸ Zobrazenie rýchlosti, spotreby, informácií o rádiu a médiách a iné ▸ Displej asistencie vodiča so samostatne zobrazenými navigačnými pokynmi a presným zobrazením vášho vlastného vozidla v rámci okolitej dopravy ▸ Trvalé zobrazenie navigačných informácií, keď je aktívne navádzanie po trase ▸ Oporúčanie prerušenia jazdy Pomocou tlačidla VIEW na multifunkčnom volante môžete prepínať medzi rôznymi zobrazeniami. Trvalé alebo dočasné zobrazenie flexibilného obsahu (napr. palubný počítač a infotainment) je možné zvoliť pomocou tlačidiel na ľavej strane volantu.			○	○	○	○	○	○
MMI navigácia plus s MMI touch 	Navigujte, komunikujte, informujte alebo si užívajte rozsiahlu ponuku infotainmentu. S operačným systémom, ktorý fascinuje. Vďaka brilantnému zobrazeniu na farebných displejoch s vysokým rozlíšením alebo veľkému head-up displeju s rozšírenou realitou. Rovnako vzrušujúce je ovládanie pomocou dotykového displeja, hlasové ovládanie s interakciou prirodzeného jazyka alebo vylepšené rozpoznávanie znakov. MMI navigácia plus s MMI touch ponúka: ▸ Panoramatické displeje MMI v technológii OLED pozostávajúce z Audi virtual cockpit plus s 11,9-palcovou zobrazovacou plochou a dotykový displej MMI s uhlopriečkou 14,5 palca ▸ Navigačný systém so zobrazením mapy a navádzaním trasy na 14,5-palcovom farebnom displeji s vysokým rozlíšením ▸ Online aktualizácia máp ▸ 3D zobrazenie mapy s množstvom pamiatok a modelov miest ▸ Online dopravné informácie plus ▸ Vyhľadávanie MMI: textové vyhľadávanie s inteligentnými návrhmi cieľových miest počas písania ▸ MMI touch pre rýchle, intuitívne ovládanie – napr. zadanie cieľa pomocou rozpoznávania rukopisu, ako aj voľného pohybu a približovania na mape ▸ Podrobné informácie o trase: náhľad mapy, výber alternatívnych trás, body záujmu, odporúčania jazdných pruhov, výjazdy z diaľnice, podrobné mapy križovatiek a mnoho ďalšieho ▸ Využitie navigačných údajov na prediktívne a efektívne jazdenie, napr. rýchlostné limity ▸ Celé portfólio navigácie a infotainmentu Audi connect			○	○	○	○	○	○

● = Príplatková výbava ○ = Sériová výbava – = nemožnosť objednať.

Navigácia, médiá a zvukový systém

		Objednávací kód	EUR vrát. 23 % DPH EUR bez DPH	Q5 SUV	Q5 Sportback	SQ5 SUV	SQ5 Sportback	Q5 SUV/Q5 Sportback e-hybrid 220kW	Q5 SUV/Q5 Sportback e-hybrid 270kW
MMI experience plus	Balík obsahuje: ▸ Zvukový systém Audi ▸ USB rozhrania s vyššou nabíjacou kapacitou (2x100 wattov vzadu, 2x60 wattov v 1. rade sedadiel)	PYG	**679,–** 552,03	●/○	●/○	○	○	●	○
MMI experience pro 	Balík obsahuje: ▸ USB rozhrania s vyššou nabíjacou kapacitou ▸ Prémiový zvukový systém Bang & Olufsen 3D	PYH	**1.833,–** 1.490,24 **1.383,–** 1.124,39	●/– –/●	●/– –/●	– ●	– ●	● –	● –
Head-up Display	Zobrazovanie informácií zo systémov na čelné sklo. Upozornenie: iba v kombinácii s balíkom PQ1,PQ2 alebo PQ3	KS1	**1.131,–** 919,51	●	●	●	●	●	●
MMI displej pred spolujazdcom 	10,9-palcová zobrazovacia plocha ponúka fascinujúci zážitok z infotainmentu pre osobu na sedadle spolujazdca. Dotykový displej poskytuje pasažierovi prístup k aplikáciám z Audi Application Store, vrátane širokej škály zábavy, médií a individuálne nastaviteľných dizajnov pohotovostného režimu. Vodič môže byť podporovaný pri vyhľadávaní cieľov navigácie pomocou displeja MMI pred spolujazdcom. Vďaka dynamickému súkromnému režimu nie je obrazovka viditeľná pre vodiča, akonáhle je na sedadle spolujazdca osoba. To zabraňuje rozptýleniu počas jazdy. Ak je osoba, ktorá jazdí vo vozidle sama, pre displej MMI pre cestujúcich je možné zvoliť individuálne nastaviteľný pohotovostný dizajn. Upozornenie: iba v kombinácii s PQ2 a PQ3	JH1	**915,–** 743,90	●	●	●	●	●	●

● = Príplatková výbava ○ = Sériová výbava – = nemožnosť objednať.

Navigácia, média a zvukový systém

		Objednávací kód	EUR vrát. 23% DPH EUR bez DPH	Q5 SUV	Q5 Sportback	SQ5 SUV	SQ5 Sportback	Q5 SUV/Q5 Sportback e-hybrid 220kW	Q5 SUV/Q5 Sportback e-hybrid 270kW
Audi Soundsystem 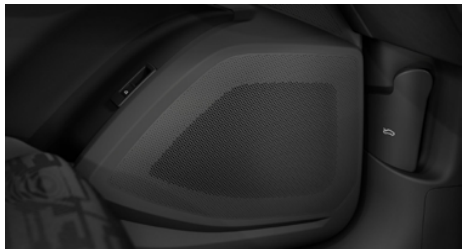	Balík obsahuje: ▸ 10 reproduktorov vrátane stredového reproduktora a subwoofera ▸ 6-kanálový zosilňovač s celkovým výkonom 180 wattov Nasledujúce funkcie Functions on Demand je možné zakúpiť následne: Balík vylepšenia zvuku so zvýraznením basov, oživením hudby a automatickým nastavením úrovne Virtuálny priestorový zvuk Upozornenie: súčasť balíka PYG.	9VD	súčasť balíka	●	●	○	○	●	○
Bang & Olufsen Premium sound System s 3D reprodukciou zvuku vpredu a vzadu 	Exkluzívna priestorová reprodukcia zvuku prostredníctvom 16 reproduktorov vrátane 3D-reproduktorov vpredu; súčasťou je Centerspeaker, Subwoofer a 16-kanálový zosilňovač; celkový výkon 685 Watt; 3D zvuková reprodukcia je dosiahnutá prostredníctvom strednotónových reproduktorov umiestnených v A-stĺpikoch a technológiou Fraunhofer Symphoria. Upozornenie: súčasť balíka PYH.	9VS	súčasť balíka	●	●	●	●	●	●
Digitálny rádiový tuner	Príjem závislý od lokálnej digitálnej siete			○	○	○	○	○	○
6 pasívnych reproduktorov				○	○	–	–	○	–
Multifunkčná kamera		QK5	**346,–** 281,30	●	●	●	●	●	●

● = Príplatková výbava ○ = Sériová výbava – = nemožnosť objednať.

Telefón a komunikácia



Telefón a komunikácia

		Objednávací kód	EUR vrát. 23 % DPH EUR bez DPH	Q5 SUV	Q5 Sportback	SQ5 SUV	SQ5 Sportback	Q5 SUV/Q5 Sportback e-hybrid 220kW	Q5 SUV/Q5 Sportback e-hybrid 270kW
Audi connect Safety & Service a Audi connect Remote & Control	Služby Safety & Service obsahujú: ▸ Tiesňové volanie ▸ Online cestná asistencia ▸ Pomoc pri incidente Audi ▸ Žiadosť o servis online ▸ Prediktívne pripomenutie servisu (iba pre vybrané krajiny) ▸ Online Car Care ▸ Diaľková diagnostika vozidla Služby Remote & Control obsahujú: ▸ Stav vozidla a údaje o ceste ▸ Diaľkové zamykanie/odomykanie ▸ Diaľkové ovládanie klimatizácie ▸ Push notifikácia pre alarm proti krádeži			○	○	○	○	○	○
Obchod s aplikáciami a Audi smartphone interface	Audi obchod s aplikáciami v MMI vozidla poskytuje prístup k veľkému výberu populárnych aplikácií, napríklad z kategórií správy a podcasty, šport a hry alebo video a zábava. Tie možno používať priamo z vozidla. Smartphone interface umožňuje prepojenie smartfónu s vozidlom a komfortné zobrazenie obsahu prostredníctvom USB pripojenia alebo bezdrôtovo na displeji MMi; ovládanie je možné cez MMI prípadne hlasom prostredníctvom smartfónu.			○	○	○	○	○	○

Telefón a komunikácia

		Objednávací kód	EUR vrát. 23 % DPH EUR bez DPH	Q5 SUV	Q5 Sportback	SQ5 SUV	SQ5 Sportback	Q5 SUV/Q5 Sportback e-hybrid 220kW	Q5 SUV/Q5 Sportback e-hybrid 270kW
Audi phone box light 	Umožňuje prepojenie mobilného telefónu s vozidlom; bezdrôtové indukčné dobíjanie (Qi-Standard) 15 Watt - úložná plocha na stredovej konzole 171x88mm - stav nabitia je možné zobraziť prostredníctvom MMI; podporuje Apple a Samsung Fast Charging; možnosť handsfree až pre 2 pripojené mobilné telefóny; ovládanie je možné prostredníctvom MMI, multifunkčného volantu alebo hlasových pokynov.			○	○	○	○	○	○
Audi phone box	Audi phone box obsahuje navyše oproti Audi phone box light: ▸ Zosilnený LTE/5G signál - lepšia kvalita hovoru, rýchlejší prenos dát ▸ Nižšie žiarenie mobilného telefónu v interiéri vozidla Upozornenie: iba v kombinácii s GB1	9ZE	**345,–** 280,49	●	●	●	●	●	●
USB rozhranie na dobíjanie pre pasažierov vpredu a vzadu	Výbavu tvorí: ▸ 2 USB-C porty s funkciou nabíjania v zadnej časti ▸ 2 rozhrania v 1. rade sedadiel Jednoduché pripojenie pomocou USB kábla s výkonom 15 wattov.			○	○	○	○	○	○
USB rozhranie s vyššou nabíjacou kapacitou	Výbavu tvorí: ▸ 2 x 100 watov USB-C porty s funkciou nabíjania v zadnej časti ▸ 2 x 60 wattov rozhrania v 1. rade sedadiel (sériovo pre TDI 220kW)	U9E	súčasť balíka	●/○	●/○	○	○	●	○

● = Príplatková výbava ○ = Sériová výbava – = nemožnosť objednať.

Asistenčné systémy



Asistenčné systémy

		Objednávací kód	EUR vrát. 23% DPH EUR bez DPH	Q5 SUV	Q5 Sportback	SQ5 SUV	SQ5 Sportback	Q5 SUV/Q5 Sportback e-hybrid 220kW	Q5 SUV/Q5 Sportback e-hybrid 270kW
Ukazovateľ dopravného značenia	Informácie o polohe a automatické zobrazovanie dopravných značiek, ako sú zóny zákazu predbiehania a obmedzenia rýchlosti, vrátane požiadaviek na rýchlosť v závislosti od situácie a času dňa v Audi virtual cockpit plus.			○	○	○	○	○	○
Kamera vzadu 				○	○	○	○	○	○
360° kamera celého okolia vozidla 	Pre jednoduchšie parkovanie a manévrovanie zobrazujú štyri kamery s priestorovým výhľadom rôzne pohľady na bezprostredné okolie vozidla. Na dotykovom displeji MMI touch sa zobrazujú nasledujúce pohľady: ▸ Virtuálny pohľad zhora poskytuje prehľad o celej parkovacej situácii, čo znamená, že vozidlo sa dá presnejšie manévrovať do parkovacieho miesta ▸ Panoramatický pohľad spredu a zozadu pre lepší výhľad pri vychádzaní z úzkych parkovacích miest alebo vjazdov do dvorov ▸ Zobrazenie predných alebo zadných kolies pre lepší výhľad pri priblížení sa k obrubníku ▸ Pohľad pri cúvaní s vodiacimi prvkami pre kolmé parkovanie a pripojenie prívesov Upozornenie: súčasť balíka PQ2.	KA4	súčasť balíka	●	●	●	●	●	●
3D a 360° kamera celého okolia vozidla	Pre jednoduchšie parkovanie a manévrovanie zobrazujú štyri kamery s priestorovým výhľadom rôzne pohľady na bezprostredné okolie vozidla. Na dotykovom displeji MMI touch sa zobrazujú nasledujúce pohľady: ▸ Plynule otočný a priblížiteľný 3D pohľad na exteriér vrátane virtuálneho pohľadu zhora (vtáčia perspektíva) na vozidlo a okolie ▸ V prípade potreby je možné 3D model spriehľadniť ▸ Zobrazenie predných alebo zadných kolies pre lepší výhľad pri priblížení sa k obrubníku ▸ Pohľad pri cúvaní s vodiacimi prvkami pre kolmé parkovanie a pripojenie prívesov ▸ Pohľad z prednej kamery s vodiacimi prvkami ▸ Panoramatický pohľad (cca 180°) spredu a zozadu Upozornenie: súčasť balíka PQ3	KA6	súčasť balíka	●	●	●	●	●	●

● = Príplatková výbava ○ = Sériová výbava – = nemožnosť objednať.

Asistenčné systémy

		Objednávací kód	EUR vrát. 23% DPH EUR bez DPH	Q5 SUV	Q5 Sportback	SQ5 SUV	SQ5 Sportback	Q5 SUV/Q5 Sportback e-hybrid 220kW	Q5 SUV/Q5 Sportback e-hybrid 270kW
Obmedzovač rýchlosti založený na dopravných značkách	Keď je aktivovaný obmedzovač rýchlosti založený na dopravných značkách, rýchlosť je možné ovládať pomocou akcelerátora ako obvykle. Tá je však obmedzená na automaticky nastavenú rýchlosť, ktorú zistí systém. Nastavené rýchlosti vychádzajú z rýchlostných limitov z uložených máp a z rozpoznávania dopravných značiek na základe kamery. Zobrazí sa aktuálne nastavený rýchlostný limit a – ak je dostupný – rýchlostný limit pred vami. Automaticky nastavené rýchlosti je možné meniť aj manuálne a je možné zabrániť prijatiu nadchádzajúcich rýchlostných limitov. Systém sa ovláda pomocou samostatnej páčky stĺpika riadenia. Režim obmedzovača rýchlosti je možné dočasne deaktivovať alebo prepísať pomocou kickdownu.			○	○	○	○	○	○
Upozornenie pri opustení jazdného pruhu	Systém upozorní na neúmyselné opustenie jazdného pruhu bez smerovky, monitoruje jazdné pruhy, udržuje líniu prostredníctvom korigujúcich zásahov do riadenia. Systém má funkčný dosah od cca 65 km/h.			○	○	○	○	○	○
Pokročilý asistent pozornosti vodiča	Systém upozorní vodiča vizuálne a/alebo akusticky, ak zaznamená stratu pozornosti, napríklad spôsobenú rozptýlením alebo únavou.			○	○	○	○	○	○
Systém monitorovania jazdného pruhu vrátane núdzového asistenta	Navyše k upozorneniu pri opustení jazdného pruhu núdzový asistent rozpozná v rámci limitov systému, keď je vodič neaktívny. V takýchto prípadoch varuje vizuálne, akusticky a hmatom. Ak nereaguje, systém prevezme kontrolu nad vozidlom a zastaví ho v jeho vlastnom jazdnom pruhu. Pritom sa aktivujú opatrenia na ochranu cestujúcich, ako je utiahnutie bezpečnostných pásov a spustenie procesu zatvárania okien a panoramatickej presklenej strechy (ak je k dispozícii), a vozidlo je pripravené na záchranu osôb sediacich vo vozidle. Ak je k dispozícii, uskutoční sa automatické tiesňové volanie. Upozornenie: súčasť balíkov PQ2 a PQ3	6I5	súčasť balíka	●	●	●	●	●	●

● = Príplatková výbava ○ = Sériová výbava – = nemožnosť objednať.

Asistenčné systémy

		Objednávací kód	EUR vrát. 23 % DPH EUR bez DPH	Q5 SUV	Q5 Sportback	SQ5 SUV	SQ5 Sportback	Q5 SUV/Q5 Sportback e-hybrid 220kW	Q5 SUV/Q5 Sportback e-hybrid 270kW
Adaptívny asistent jazdy plus 	Komfort jazdy sa dá zvýšiť najmä na dlhých cestách. Podporným zásahom do riadenia systém pomáha udržať vozidlo v strede jazdného pruhu. Zároveň sa udržiava konštantná nastavená rýchlosť, prispôsobuje sa rýchlosť v zákrutách a reguluje sa vzdialenosť od vozidiel idúcich vpredu. Systém pomocou rôznych senzorov neustále monitoruje okolie vozidla. Patrí medzi ne radarový senzor inštalovaný v prednej časti vozidla, predná kamera a ultrazvukové senzory. Okrem toho, v závislosti od regiónu sa na zlepšenie jazdného správania používajú mapové údaje s vysokým rozlíšením a údaje o rojoch z iných vozidiel vypočítané v cloude. Vďaka veľkému množstvu zahrnutých parametrov umožňuje adaptívny tempomat plus komfortnú jazdu. Upozornenie: iba v kombinácii s PQ2 a PQ3.	GJ7	**807,–** 656,10	●	●	●	●	●	●
Adaptívny tempomat 	Adaptívny tempomat poskytuje podporu tým, že udržiava nastavenú rýchlosť a vzdialenosť od vpredu idúceho vozidla do značnej miery konštantnú v rámci kontrolného rozsahu.			○	○	○	○	○	○
Upozornenie pri opustení jazdného pruhu 	Systém upozorní na neúmyselné opustenie jazdného pruhu bez smerovky, monitoruje jazdné pruhy, udržuje líniu prostredníctvom korigujúcich zásahov do riadenia. Systém má funkčný dosah od cca 65 km/h.			○	○	○	○	○	○

●= Príplatková výbava ○ = Sériová výbava – = nemožnosť objednať.

Asistenčné systémy

		Objednávací kód	EUR vrát. 23% DPH EUR bez DPH	Q5 SUV	Q5 Sportback	SQ5 SUV	SQ5 Sportback	Q5 SUV/Q5 Sportback e-hybrid 220kW	Q5 SUV/Q5 Sportback e-hybrid 270kW
Asistent pri vystupovaní a výstraha pred vystupovaním, asistent pri križujúcej premávke za vozidlom a asistent pri odbočovaní za vozidlom 	Výbava obsahuje: Prehľad pre zmenu jazdného pruhu: Systém pomocou radarov sleduje vozidlá v mŕtvom uhle a v susedných jazdných pruhoch. Pri riziku kolízie vodiča vizuálne a akusticky upozorní na nebezpečnú zmenu jazdného pruhu. Asistent pri vystupovaní: Pri zastavenom vozidle monitoruje premávku prichádzajúcu zozadu, napríklad autá alebo cyklistov. Ak hrozí kolízia pri otvorení dverí, upozorní cestujúcich svetelnou a akustickou signalizáciou. Detekcia križujúcej premávky: Pri cúvaní z parkovacieho miesta sleduje premávku za vozidlom a zboku. Na blížiace sa vozidlá alebo cyklistov upozorní a v kritických situáciách môže automaticky zabrzdiť. Asistencia pri odbočovaní: Systém monitoruje mŕtvy uhol a premávku za vozidlom pri odbočovaní. Pri hroziacej kolízii varuje vodiča a v prípade potreby dokáže vozidlo automaticky zabrzdiť až do zastavenia. Upozornenie: súčasť balíkov PQ1, PQ2 a PQ3	79H	súčasť balíka	●	●	●	●	●	●
Asistent vyhýbania a asistent odbočovania vpredu	Asistent vyhýbania môže pomôcť nasmerovať vozidlo okolo prekážky v situácii vyhýbania, ktorá sa považuje za kritickú. Ak sa jazdiaca osoba po akútnom upozornení aktívne vyhýba prekážke, asistent vyhýbania ju podporí pri korekcii uhla natočenia volantu cieleným pribrzdením kolies a použitím malého krútiaceho momentu riadenia. Asistent vyhýbania je k dispozícii v rozsahu rýchlosti približne 30 až 150 km/h a vyžaduje, aby vodič počas celého manévru aktívne riadil. Pri rozjazde alebo pomalej jazde do rýchlosti 25 km/h dokáže predný asistent odbočovania brzdami zabezpečiť, aby vozidlo pri odbočovaní nenarazilo do protiidúceho. Akonáhle sa aktivuje smerovka, asistent odbočovania sleduje protiidúci jazdný pruh. Brzdný zásah zaisťuje udržanie auta vo vlastnom jazdnom pruhu. Informácie o zásahu poskytuje displej v Audi virtual cockpit plus.			○	○	○	○	○	○
Predný asistent núdzového brzdenia	Aktívny predný asistent zahŕňa asistenta núdzového brzdenia, asistenta vyhýbania, asistenta odbočovania a asistenta premávky križujúcej jazdnú dráhu spredu. V rámci systémových limitov dokáže rozpoznať hroziace kolízie s vozidlami, chodcami a cyklistami a v závislosti od jazdnej situácie upozorniť vodiča vizuálne, akusticky a hmatovo. V prípade potreby môže automaticky zasiahnuť brzdením alebo podporiť vodiča pri vyhýbacom manévri prostredníctvom automatického núdzového zásahu do riadenia. Systém tak pomáha znížiť riziko kolízie, zmierniť jej následky alebo za určitých okolností zrážke úplne zabrániť.			○	○	○	○	○	○
Asistent priečnej premávky vpredu	Predný asistent priečnej premávky monitoruje prednú a bočnú časť vozidla v oblasti križovatiek a výjazdov pomocou radarových snímačov inštalovaných v prednej časti vozidla. V rámci hraníc systému sa približujú, pohybujú objekty napr. vozidlá. Systém funguje v rozsahu rýchlosti do 65 km/h. V situáciách označených ako kritické sa spúšťajú viacúrovňové varovania. Najprv je tu vizuálne a akustické varovanie. Ak vodič nereaguje, nasleduje varovný brzdný impulz.			○	○	○	○	○	○

● = Príplatková výbava ○ = Sériová výbava – = nemožnosť objednať.

Asistenčné systémy

		Objednávací kód	EUR vrát. 23% DPH EUR bez DPH	Q5 SUV	Q5 Sportback	SQ5 SUV	SQ5 Sportback	Q5 SUV/Q5 Sportback e-hybrid 220kW	Q5 SUV/Q5 Sportback e-hybrid 270kW
Parkovací systém plus so zobrazením vzdialenosti 	Pomocou údajov z dvanástich ultrazvukových senzorov diskrétne integrovaných do nárazníkov podporuje akustický a vizuálny parkovací asistent vpredu, na boku a vzadu parkovanie a vystupovanie ako aj manévrovanie. V závislosti od uhla natočenia volantu a smeru jazdy sa na hornom dotykovom displeji MMI zobrazuje selektívne optická vzdialenosť k rozpoznaným objektom. Rozpoznané prekážky mimo cesty sa zobrazia ako biely segment. Červené segmenty predstavujú rozpoznané prekážky na ceste. Virtuálne zobrazenie jazdných pruhov ponúka aj bočné navádzacie čiary, ktoré sú vopred vypočítané na základe aktuálne zvoleného uhla riadenia. Aktivuje sa zaradením spiatočky pomocou tlačidla na stredovej konzole a na želanie automaticky, akonáhle sa vozidlo priblíži k rozpoznanej prekážke rýchlosťou nižšou ako 10 km/h.			○	○	○	○	○	○
Parkovací asistent plus 	▸ Pomáha pri vjazde a výjazde z parkovacích miest ▸ Parkovací asistent plus sa aktivuje prostredníctvom dotykového displeja MMI			○	○	○	○	○	○
Parkovací asistent Pro s funkciou diaľkového ovládania	▸ Parkovanie vpred a vzad do a z paralelných, diagonálnych a kolmých parkovacích miest ▸ Parkovanie do a z parkovacích miest s diaľkovým ovládaním prostredníctvom aplikácie myAudi ▸ Varovanie pred obrubníkom ▸ Asistent cúvania ▸ Asistent manévrovania ▸ Naučené parkovanie - rozširuje možnosti park assistu tým, že umožňuje zložitejšie parkovacie manévre na vzdialenosť až do 200 metrov pri známych, opakujúcich sa parkovacích situáciách (napr. vjazd na príjazdovú cestu). Často vykonávaný parkovací manéver je možné uložiť po tom, čo bol aspoň raz vykonaný manuálne. Pri každej ďalšej jazde systém rozpozná známe prostredie a ponúkne prevzatie parkovacieho procesu. **Vodič musí buď sedieť na mieste vodiča, alebo ovládať proces prostredníctvom aplikácie myAudi na smartfóne. Parkovací manéver musí byť neustále sledovaný.** Upozornenie: dostupné iba v kombinácii s PQ3			●	●	●	●	●	●

● = Príplatková výbava ○ = Sériová výbava – = nemožnosť objednať.

Podvozok a brzdy



Podvozok a brzdy

		Objednávací kód	EUR vrát. 23% DPH EUR bez DPH	Q5 SUV	Q5 Sportback	SQ5 SUV	SQ5 Sportback	Q5 SUV/Q5 Sportback e-hybrid 220kW	Q5 SUV/Q5 Sportback e-hybrid 270kW
Komfortné odpruženie	Štandardný podvozok spája vysoký komfort jazdy s dobrou jazdnou dynamikou. Použitím takzvaného frekvenčne selektívneho systému tlmičov komfortný podvozok zabezpečuje plynulé zmeny tlmiacej sily a harmonické jazdné vlastnosti. Tým sa znižujú tlmiace sily na nerovných povrchoch, ako sú dlažobné kocky alebo drsný asfalt, čo vedie k citeľnému zvýšeniu komfortu jazdy. Vyššie tlmiace sily vznikajú napríklad v zákrutách, zmene jazdného pruhu alebo pri dlhých nerovnostiach, čo môže zvýšiť jazdnú dynamiku.			○	○	–	–	–	–
S športový podvozok	Športový podvozok S sa v porovnaní s komfortným podvozkom vyznačuje športovejším naladením pružín/tlmičicov.	1BE	**392,–** 318,70	●	●	○	○	○	○
Pohon quattro Ultra	Pohon všetkých kolies v závislosti od situácie s elektronicky riadenou spojkou pohonu všetkých kolies pre pôsobivú trakciu, jazdnú dynamiku a smerovú stabilitu.			○	○	○	○	○	○



● = Príplatková výbava ○ = Sériová výbava – = nemožnosť objednať.

Podvozok a brzdy

	Objednávací kód	EUR vrát. 23% DPH EUR bez DPH	Q5 SUV	Q5 Sportback	SQ5 SUV	SQ5 Sportback	Q5 SUV/Q5 Sportback e-hybrid 220kW	Q5 SUV/Q5 Sportback e-hybrid 270kW
Adaptívne vzduchové odpruženie  Adaptívne vzduchové pruženie je elektronicky riadený systém vzduchového pruženia s plynule sa prispôsobujúcim systémom tlmenia na všetkých štyroch kolesách. Automatická regulácia svetlej výšky vozidla a tlmenie zaisťujú vynikajúci jazdný komfort a zvýšenú dynamiku jazdy. Rôzne režimy (vrátane ovládania svetlej výšky a funkcie manuálneho zdvíhania všetkých štyroch kolies a funkcie spúšťania na zadnej náprave) je možné nastaviť pomocou Audi drive select. Systém obsahuje: ▸ 5-prvková ľahká predná náprava s riadenými tlmičmi a vzduchovými pružinami, stabilizátorom a pomocným rámom nápravy priskrutkovanými ku karosérii ▸ 5-prvková odľahčená zadná náprava s nezávislým zavesením kolies, riadenými tlmičmi a vzduchovými pružinami, stabilizátorom a flexibilne uloženým pomocným rámom Pomocou Audi drive select je možné nastaviť rôzne režimy, aby ste pri státí vytvorili nasledujúce svetlé výšky: ▸ „zdvihnutie“: +45 mm ▸ „offroad“: +30 mm na zadnej náprave/+32 mm na prednej náprave ▸ „vyvážený“/„komfort“/„účinnosť“: +/–0 mm ▸ „dynamický“: -15 mm Zníženie zadnej nápravy (–50 mm, aktivuje sa tlačidlom v batožinovom priestore) uľahčuje prístup do batožinového priestoru a pripojenie prívesu. Štandardná úroveň adaptívneho vzduchového pruženia je o 15 mm nižšia ako úroveň štandardného komfortného pruženia.	1BK	**2.305,–** 1.873,98	●	●	–	–	–	–
Adaptívne vzduchové odpruženie - sport  Pomocou Audi drive select je možné nastaviť rôzne režimy, aby ste pri státí vytvorili nasledujúce svetlé výšky: ▸ „zdvihnutie“: +45 mm ▸ „offroad“: +30 mm na zadnej náprave/+32 mm na prednej náprave ▸ „vyvážený“/„komfort“/„účinnosť“: +/–0 mm ▸ „dynamický“: -15 mm Zníženie zadnej nápravy (–50 mm), aktivuje sa tlačidlom v batožinovom priestore) uľahčuje prístup do batožinového priestoru a pripojenie prívesu	2MB	**1.909,–** 1.552,03	–	–	●	●	–	–

● = Príplatková výbava ○ = Sériová výbava – = nemožnosť objednať.

Podvozok a brzdy

		Objednávací kód	EUR vrát. 23 % DPH EUR bez DPH	Q5 SUV	Q5 Sportback	SQ5 SUV	SQ5 Sportback	Q5 SUV/Q5 Sportback e-hybrid 220kW	Q5 SUV/Q5 Sportback e-hybrid 270kW
Adaptívne vzduchové odpruženie - PHEV 	Adaptívne vzduchové odpruženie sa skladá: ▸ 5-prvková predná náprava s riadenými tlmičmi a vzduchovými pružinami, stabilizátorom a pomocným rámom nápravy priskrutkovaným ku karosérii ▸ 5-prvková zadná náprava s nezávislým zavesením kolies, riadenými tlmičmi a vzduchovými pružinami, stabilizátorom a flexibilne uloženým pomocným rámom Upozornenie: Rozsah nastavení je zhodný s 1BK	1BS	**1.910,–** 1.552,03	–	–	–	–	●	●
Audi drive select	Možnosť voľby z nasledovných režimov: ▸ „balanced“ ▸ „comfort“ ▸ „dynamic“ ▸ „offroad“ (dostupné len pre vzduchový podvozok) ▸ „efficiency“ ▸ „individual“ ▸ Úprava prebieha okrem iného z nasledujúcich systémov a zariadení do príslušného nastaveného režimu: ▸ Podpora riadenia ▸ Vlastnosti pohonu ▸ Kontrola jazdnej dynamiky ▸ Pohon všetkých kolies (s quattro) ▸ Adaptívne tlmiče ▸ Balík osvetlenia plus ▸ Ďalšie systémy ako štandard a voliteľne dostupné za príplatok			○	○	○	○	○	○
Asistent Audi drive select	Systém Audi drive select umožňuje prispôsobiť jazdné vlastnosti vozidla podľa preferencií vodiča prostredníctvom režimov balanced, comfort, dynamic, efficiency, individual a assistant. Vozidlá s adaptívnym vzduchovým podvozkom ponúkajú aj režim offroad a vozidlá s pohonom quattro umožňujú aktivovať režim offroad plus prostredníctvom MMI. V závislosti od zvoleného režimu sa upravujú charakteristiky riadenia, pohonu, regulácie jazdnej dynamiky, pohonu všetkých kolies, adaptívneho podvozka a ďalších systémov vozidla. Režim assistant automaticky volí vhodný jazdný režim podľa typu cesty a aktuálnej jazdnej situácie, pričom zohľadňuje aj preferencie vodiča. Pri každom naštartovaní sa automaticky aktivuje režim balanced, s výnimkou vozidiel s adaptívnym vzduchovým podvozkom, pri ktorých sa zachová naposledy zvolený režim offroad.	2H6	**103,–** 83,74	●	●	●	●	●	●

● = Príplatková výbava ○ = Sériová výbava – = nemožnosť objednať.

Technológia/bezpečnosť

		Objednávací kód	EUR vrát. 23% DPH EUR bez DPH	Q5 SUV	Q5 Sportback	SQ5 SUV	SQ5 Sportback	Q5 SUV/Q5 Sportback e-hybrid 220kW	Q5 SUV/Q5 Sportback e-hybrid 270kW
Strmene bŕzd lakované v červenej farbe 		PC2	**403,–** 327,64	●	●	●	●	●	○
Mild-hybrid	Pokročilý systém mHEV plus založený na 48-voltovom elektrickom systéme podporuje bežné motory TFSI a TDI a kombinuje znížené emisie CO_2 so súčasným zvýšeným výkonom. Generátor hnacieho ústrojenstva (TSG) a prídavná 48-voltová lítium-železofosfátová batéria umožňujú elektrickú jazdu, elektrické parkovanie a manévrovanie, ako aj výrazne zvýšený výkon rekuperácie. To vedie k zníženiu spotreby a úsporám CO_2. Generátor hnacieho ústrojenstva (TSG) má tiež funkciu boost, ktorá môže krátkodobo prispieť elektrickým výkonom až 18 kW k spaľovacému motoru. To umožňuje veľmi dobré správanie pri štartovaní a vysokú obratnosť.			○	○	○	○	–	–
Hybridný pohonný systém PHEV	Plug-in hybrid kombinuje výhody elektrického pohonu na krátkych trasách s výhodami spaľovacieho motora na dlhých trasách. V rámci plug-in hybridného pohonu je možné spaľovací motor prevádzkovať častejšie a dlhšie v efektívnom rozsahu. Je možná vysoká účinnosť, ako aj čisto elektrická jazda s nulovými emisiami. Vysoká časť brzdnej energie sa rekuperuje a možno ju využiť elektricky. Batériu je možné nabíjať pomocou univerzálneho nabíjacieho kábla v domácich a priemyselných zásuvkách, napr. doma alebo v práci, a pomocou kábla pre nabíjacie terminály na verejných nabíjacích staniciach.			–	–	–	–	○	○
AdBlue nádrž 24l	Len pre TDI.			○	○	–	–	–	–
Detekcia obsadenosti zadných sedadiel	Na detekciu cestujúcich vzadu kontroluje radarový snímač v oblasti zadnej strechy obsadenosť zadného sedadla, napríklad po opustení vozidla a zatvorení dverí. Ak sa zistí obsadenie osobami, aktivuje sa varovný signál. Cieľom je znížiť riziko neúmyselného opustenia. Krátko predtým, ako vodič opustí vozidlo sa v kabíne Audi virtual cockpit a MMI spustí prvé varovanie. Po vystúpení z vozidla, ak sú dvere zatvorené a vozidlo uzamknuté, systém opäť skontroluje obsadenosť zadného sedadla. Ak sa zistia osoby, vydá sa ďalšie varovanie v dvoch krokoch: ▸ Varovanie sa objaví po krátkom čase prostredníctvom výstražných zábleskov a klaksónov. ▸ Po približne 2 minútach sa varovanie zintenzívni opakovaným blikaním svetiel a trúbením. Varovanie je možné deaktivovať až do ďalšieho naštartovania vozidla. Upozornenie: iba v kombinácii s PQ3.	5P2	**163,–** 132,52	●	●	●	●	●	●

● = Príplatková výbava ○ = Sériová výbava – = nemožnosť objednať.

		Objednávací kód	EUR vrát. 23 % DPH EUR bez DPH	Q5 SUV	Q5 Sportback	SQ5 SUV	SQ5 Sportback	Q5 SUV/Q5 Sportback e-hybrid 220kW	Q5 SUV/Q5 Sportback e-hybrid 270kW
Airbag bočný vpredu a vzadu + Airbag pre hlavu vrátane rozšíreného systému airbagov medzi prednými sedadlami	Navyše k sériovej výbave 2 zadné bočné airbagy integrované do bočných opierok predných sedadiel	6C4	**416,–** 338,21	●	●	●	●	●	●
									
Airbag na strane vodiča a spolujazdca, deaktivácia airbagu na strane spolujazdca				○	○	○	○	○	○
Akustický výstražný systém	Akustický systém na generovanie varovného tónu v exteriéri pri nízkych rýchlostiach s cieľom zvýšenia bezpečnosti premávky, napr. pre chodcov a cyklistov.			○	○	○	○	○	○
									
Airbagy bočné vpredu, airbag pre hlavu a airbag medzi vodičom a spolujazdcom	K vybaveniu patrí: ▸ 2 predné bočné airbagy integrované do bočných opierok predných sedadiel ▸ Systém hlavových airbagov pre predných a zadných cestujúcich integrovaný do stĺpikov vozidla a strešnej lišty ▸ Interakčný airbag medzi prednými sedadlami			○	○	○	○	○	○
Lekárnička, trojuholník a vesta				○	○	○	○	○	○

● = Príplatková výbava ○ = Sériová výbava – = nemožnosť objednať.

Nabíjacie systémy



Nabíjacie systémy

		Objednávací kód	EUR vrát. 23 % DPH EUR bez DPH	Q5 SUV	Q5 Sportback	SQ5 SUV	SQ5 Sportback	Q5 SUV/Q5 Sportback e-hybrid 220kW	Q5 SUV/Q5 Sportback e-hybrid 270kW
e-tron dobíjací systém kompakt 	Nabíjací systém Mode 2 je určený na nabíjanie v zásuvkách a možno ho používať mobilne. Stav nabíjacieho systému a proces nabíjania signalizujú LED diódy na riadiacej jednotke. V závislosti od použitej domácej alebo priemyselnej zástrčky a špecifických trhových charakteristík elektrickej siete je na vozidle možný nabíjací výkon až 11 kW pre 3-fázovú rozvodnú sieť alebo 7,4 kW pre 1-fázovú rozvodnú sieť. Nabíjací výkon je možné manuálne prepínať medzi 100 % a 50 %. Na rýchle nabíjanie sa odporúča priemyselná zásuvka.			–	–	–	–	○	○
Nabíjací kábel Mode 3	Nabíjací kábel na nabíjanie na verejných AC nabíjacích staniciach s konektorom typu 2. 6 m dlhý kábel spája nabíjaciu stanicu s AC nabíjacou stanicou vozidla. Nabíjací kábel podporuje nabíjací výkon až 22 kW (trojfázový). Na fázu je možné prenášať prúd až 32 A.			–	–	–	–	○	○
Domáca zástrčka typu E/F pre nabíjací systém e-tron	K nabíjacej sade compact pripojiteľný 1,6m kábel s koncovkou typ E/F 10A (čierna), zahnuté vyhotovenie.			–	–	–	–	○	○
Priemyselná zásuvka CEE 16 A, 400 V	Rovné vyhotovenie, 3-fázová, červená, dĺžka kábla 1,6m - pre e-tron dobíjací systém kompakt.			–	–	–	–	○	○
Držiak na stenu pre nabíjaciu sadu 		NJ2	**138,–** 112,20	–	–	–	–	●	●

●= Príplatková výbava ○ = Sériová výbava – = nemožnosť objednať.



Audi connect

Navigácia a infotainment Audi connect[1]

Audi asistent

S asistentom Audi je interakcia s vozidlom ešte jednoduchšia vďaka hlasovému ovládaniu mnohých funkcií vozidla a infotainmentu. V rámci balíka Navigácia a infotainment Audi connect ponúka asistent prístup k mnohým online obsahom, ako napríklad o aktuálnom počasí alebo možných cieľoch navigácie. Kombinácia online rozpoznávania hlasu integrovaného a zahrnutého v navigácii Audi connect umožňuje komplexné ovládanie funkcií vozidla a infotainmentu intuitívnym spôsobom. Napríklad je možné aktivovať vyhrievanie v oblasti nôh vyslovením „Mám studené nohy“. Asistenta Audi možno aktivovať stlačením tlačidla na volante alebo vyslovením „Hey Audi“. Ak je vo vozidle iba osoba, ktorá šoféruje, podporované príkazy možno rozpoznať bez toho, aby ste najprv spomenuli aktivačné slovo. Aktiváciou „proaktívnych návrhov a rutín“ sa asistent Audi zoznámi s registrovanou osobou, aby bolo používanie vozidla ešte jednoduchšie a pohodlnejšie. Pre určité opakujúce sa prevádzkové úlohy, ako napríklad aktiváciou funkcie recirkulácie na konkrétnom mieste alebo nastavením vyhrievania sedadla sa automaticky vytvoria postupy a navrhnú sa na aktiváciu. Audi asistent navyše v pravý čas proaktívne odporúča komfortné funkcie, ktoré ešte neboli objavené alebo boli málo využívané.
Po uplynutí obdobia navigácie a infotainment Audi connect je stále možné hlasové ovládanie mnohých existujúcich funkcií vozidla, ako je napríklad nastavenie klimatizácie. Dokonca aj naučené rutiny sú zachované. Online rozpoznávanie reči a online obsah je však možné používať len s rozšírením Audi connect (jazyková dostupnosť závisí od krajiny. Informácie o dostupnosti v krajine a jazyku vám poskytne váš partner Audi).

Navigácia myAudi

Ak bol cieľ nájdený cez myAudi, možno ho poslať priamo do vozidla a tam ho použiť ako cieľ navigácie, keď nastúpite. Napríklad trasy a celé túry je možné v myAudi pohodlne naplánovať pred začiatkom cesty a následne ich sprístupniť vo vozidle. Okrem toho je možné plynule pokračovať v navigácii na smartfóne pomocou aplikácie myAudi mimo vozidla, aby ste našli posledných pár metrov do cieľa. Navigácia myAudi pomáha aj s cestou späť do vozidla. Ak dôjde k zdržaniu na niektorej z obvyklých trás, možno to oznámiť prostredníctvom oznámenia push na smartfóne.

Navigácia s Google™

Vďaka veľmi podrobnej satelitnej mape od Google™ sa zobrazenie mapy na centrálnom displeji navigačného systému javí ešte realistickejšie. Vďaka leteckým snímkam je lepšie rozoznanie a orientácia. Navádzanie trasy pomocou satelitných máp od Google™ prispieva ku kvalitnému vzhľadu navigácie Audi.

Online vyhľadávanie cieľov navigácie

Prístup k rozsiahlym internetovým databázam poskytuje vhodné navigačné ciele pre zadávanie vyhľadávania. Ciele je možné nájsť aj pomocou hlasového vstupu, čím sa zníži odvádzanie pozornosti od premávky. Okrem údajov o adrese, ktoré možno použiť priamo ako cieľ navigácie, poskytuje online vyhľadávanie relevantné informácie, ako sú otváracie hodiny a kontaktné údaje.

Online dopravné informácie plus

Pri online výpočte trasy sa berú do úvahy aktuálne informácie o premávke od poskytovateľa služieb TomTom. To prospieva navádzaniu trasy a presnosti vypočítaného času príchodu. Informácie o dopravnej situácii sa na navigačnej mape zobrazujú farebne. Priebežná aktualizácia dát poskytuje rýchle informácie o vzniku a riešení dopravných zápch. Služba zahŕňa údaje o dopravnej situácii špecifickej pre jednotlivé jazdné pruhy na diaľniciach – v oblasti výjazdov a križovatiek – ako aj v oblasti vnútromestských križovatiek. Uzavretie jazdných pruhov sa zobrazuje na displeji MMI. Okrem toho sa na výpočet presnejších časov príchodu zohľadňujú prediktívne údaje o dopravnej situácii.

Online body záujmu

Prístup k bodom záujmu tretích strán (napr. čerpacie stanice a parkovacie domy) priamo z navigácie. V prípade potreby je možné zobraziť aj dynamické dodatočné informácie, ako sú hodnotenia a otváracie doby, aktuálne ceny paliva a dostupnosť parkovania. Body záujmu, ako sú parkovacie domy alebo pamätihodnosti, si môžete vybrať na navigačnej mape pomocou dotykového displeja MMI, aby ste mohli priamo zobraziť relevantné dodatočné informácie. Vďaka integrácii používateľských recenzií a fotografií je ešte jednoduchšie rozhodnúť sa o cieli cesty.

Navigácia a infotainment Audi connect[1]
(pokračovanie)

Parkovanie na ulici
Parkovanie na ulici označuje pravdepodobnosť nájdenia voľného parkovacieho miesta pozdĺž určitých ulíc. K dispozícii sú aj ďalšie užitočné informácie, ako napríklad ceny alebo či sú k dispozícii parkovacie miesta pre rezidentov.

Informácie o nebezpečenstve
Funkcia roja „Local Hazard Information (LHI)“ varuje pred nasledujúcimi udalosťami na trase: poruchy, nehody, zhoršená viditeľnosť a riziko šmyku. Zobrazenie sa zobrazuje vizuálne na mape navigácie MMI, ako aj vizuálne a akusticky na združenom prístroji.

Vysoko detailné 3D vykresľovanie mesta
Zvýraznenie nápadných budov a pamiatok v realistickom 3D vzhľade zaisťuje lepšie rozpoznanie budov a uľahčuje orientáciu vo vybraných mestách.

Používateľské profily
Vytvorením užívateľského profilu vo vozidle možno vykonať rôzne nastavenia, ako napríklad nastavenia ergonómie, infotainmentu alebo osvetlenia je možné uložiť do osobného užívateľského profilu. Cez MMI je možné vytvoriť rôzne užívateľské profily (myAudi alebo lokálne) alebo použiť profil hosťa. Alternatívne možno osobu, ktorá šoféruje identifikovať pomocou kľúča mobilného zariadenia cez účet myAudi pred nastúpením do vozidla. Keď nastúpite do vozidla, v MMI sa zobrazí osobný pozdrav a načítajú sa individuálne nastavenia identifikovanej osoby. Nastavenia poslednej aktívnej osoby sú priradené k príslušnému užívateľskému profilu alebo použitému kľúču od vozidla pri vypnutom motore. Počet uložených nastavení vozidla závisí od zvolenej voliteľnej výbavy.

Prístup do tematického sveta
Získajte prístup k neustále rastúcemu portfóliu upravených obrázkov na pozadí pre displej MMI a displej pre cestujúcich MMI prostredníctvom oblasti Theme World vo vašej aplikácii myAudi – od atmosférických fotografií až po obľúbených filmových hrdinov. V spojení s balíkom ambientného osvetlenia plus ambientné osvetlenie automaticky prispôsobuje svoju farbu motívu.

Navigácia s presným umiestnením v jazdných pruhoch
Táto služba poskytuje podrobné informácie o jazdných pruhoch na viacpruhových cestách na križovatkách, nájazdoch a výjazdoch a počas odbočovania, a to v mestských aj vidieckych oblastiach. To zlepšuje vizuálnu polohu vozidla na mape v MMI a presnosť informácií o jazdných pruhoch.

Zamykanie a odomykanie na diaľkové ovládanie
Vozidlo je možné pohodlne zamknúť a odomknúť pomocou smartfónu pomocou aplikácie myAudi.

Diaľkové ovládanie vyhrievania vozidla
V prípade vybavenia daného vozidla príplatkovou výbavou.

Audi connect Safety & Service a Audi connect Remote & Control	**Tiesňové volanie Audi connect** V prípade vážnej nehody sa automaticky spustí núdzové volanie. Odoslaním údajov relevantných pre vozidlo, ako je miesto nehody alebo počet osôb vo vozidle do centra tiesňového volania Audi, možno rýchlo a cielene zorganizovať pomoc. Vyškolení agenti call centra sa starajú aj o obete nehôd v zahraničí v národnom jazyku vodiča a zároveň informujú miestne záchranné zložky s údajmi relevantnými pre záchranu. Tiesňové volanie Audi connect možno spustiť aj manuálne pomocou tlačidla, napríklad na privolanie pomoci pre ostatných. **Online telefonát v prípade poruchy** V prípade poruchy je možné spustiť online poruchový hovor pomocou tlačidla servisného volania v strešnom module. Vozidlo nadviaže hlasové spojenie s Audi help. V mnohých prípadoch je možné reklamáciu identifikovať na základe údajov odoslaných vozidlom a nájsť rýchle, pre zákazníka priateľné riešenie. **Škodový servis Audi** Ak senzory vozidla zaznamenajú menšiu nehodu bez aktivácie airbagu a/alebo pritiahnutia bezpečnostných pásov, na displeji MMI sa automaticky otvorí maska, ktorá vám umožní vybrať si, či je pri odstraňovaní škody potrebná podpora alebo sa má spustiť núdzové volanie. V oboch prípadoch je k dispozícii špeciálne vyškolený servisný personál. **Automatické pripomenutie servisu** Automatické pripomenutia servisu informujú zákazníckeho servisného partnera Audi o termíne servisu. Zákazníkov proaktívne kontaktuje ich preferovaný servisný partner. **Pripomenutie prediktívnej údržby** Služba pripomenutia prediktívnej údržby Audi connect monitoruje stav vybraných opotrebovaných dielov vozidla v rámci systémových limitov na základe času, najazdených kilometrov a údajov senzorov. Služba poskytuje kedykoľvek prehľad o stave opotrebovaných dielov v aplikácii myAudi. Pomocou služby je možné včas identifikovať potrebu údržby. Tento stav sa odovzdá partnerovi Audi uvedenému v myAudi, ktorý potom môže kontaktovať používateľov a pripraviť termín servisu. **Starostlivosť o auto online** Služba Audi connect Online Car Care vás informuje o mimoriadnych servisných udalostiach a iných opatreniach – v myAudi a v závislosti od typu vozidla aj priamo v informačno-zábavnom systéme vášho vozidla. Relevantné varovania a informácie z prístrojového panelu sa prenášajú do aplikácie myAudi a tam si ich možno aj prezerať. Ak je potrebná návšteva servisu, žiadosť o stretnutie môže byť zaslaná priamo evidovanému partnerovi Audi. **Diaľková diagnostika vozidla** Pomocou tejto služby Audi connect je možné vykonať diaľkovú diagnostiku vozidla v rámci systémových limitov. Z toho možno odvodiť odporúčania pre ďalší postup. Diaľkovú diagnostiku vozidla môže spustiť servisný partner Audi alebo služba Audi online pri poruche. **Parkovacia poloha** Parkovacia poloha vozidla sa zobrazuje na smartfóne na mape aplikácie myAudi. **Stav vozidla a údaje o jazde** Vďaka stavu vozidla Audi connect je možné prostredníctvom aplikácie myAudi pohodlne pristupovať k širokému spektru informácií z vášho smartfónu. Služba zahŕňa okrem iného nasledujúce informácie: hladinu oleja, hladinu nádrže, stav zámku dverí a okien, stav svetiel, servisný interval, výstražné svetlá a upozornenia.

Audi predĺžená záruka

		Objednávací kód	EUR vrát. 23 % DPH EUR bez DPH	Q5 SUV	Q5 Sportback	SQ5 SUV	SQ5 Sportback	Q5 SUV/Q5 Sportback e-hybrid 220kW	Q5 SUV/Q5 Sportback e-hybrid 270kW
Audi predĺžená záruka	Audi záruka predlžuje základné zákonné záruky od výrobcu nad rámec prvých 2 rokov. Objednať ju je možné priamo a výhradne na nové vozidlá. K dispozícii sú rôzne dĺžky/kombinácie rôznych počtov najazdených kilometrov. Bližšie informácie dostanete u Vášho Audi partnera.								
	• **Predĺžená záruka o 1 rok / maximálny nájazd 90.000 km**			○	○	○	○	○	○
	• **Predĺžená záruka o 2 roky / maximálny nájazd 120.000 km**	EA6	**745,–** 605,69	●	●	●	●	●	●
	• **Predĺžená záruka o 3 roky / maximálny nájazd 150.000 km**	EA9	**1.329,–** 1.080,49	●	●	●	●	●	●
3 ročný Audi servis grátis	max. 120 000 km			○	○	○	○	○	○
Audi servis plus 3+3 roky	max. 160 000 km	\$6S	**1.589,–** 1.291,87	●	●	●	●	●	●

Rozmery

Q5 SUV

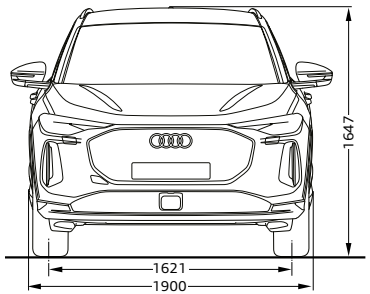

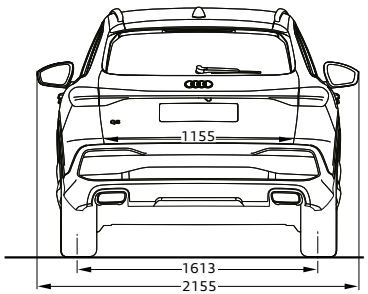

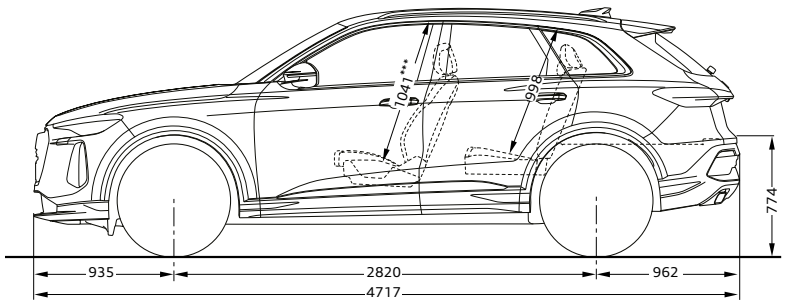

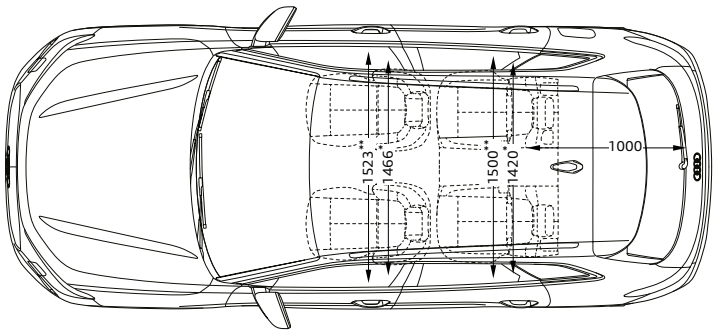

SQ5 SUV

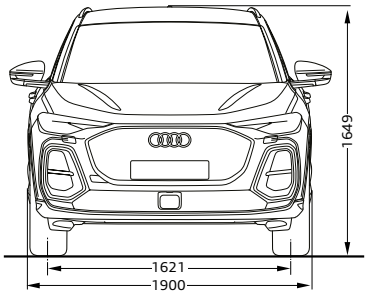

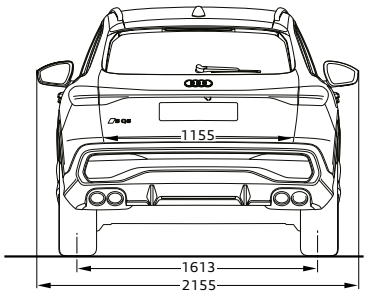

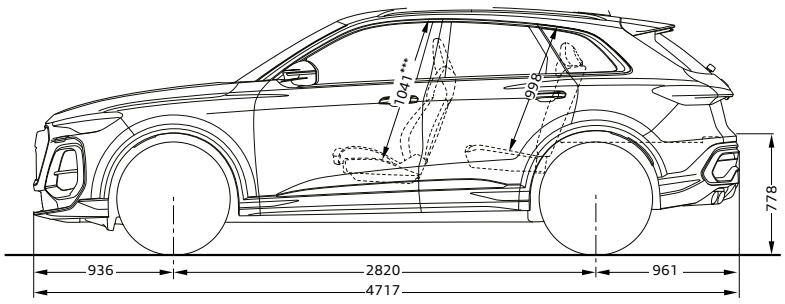

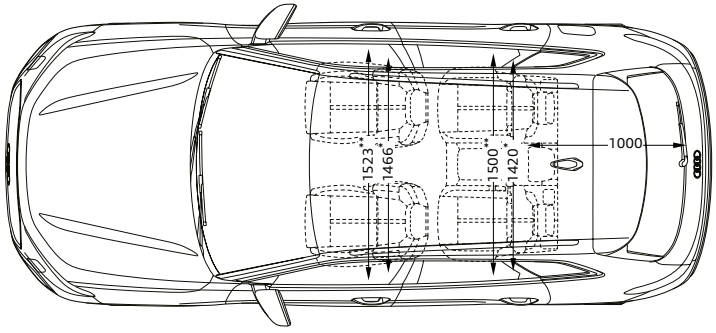

Q5 Sportback

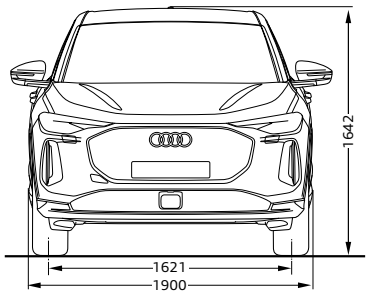

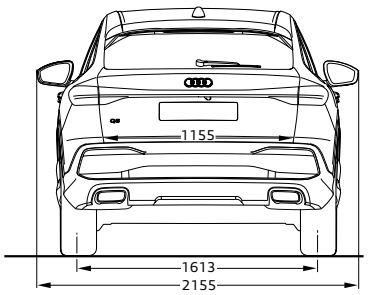

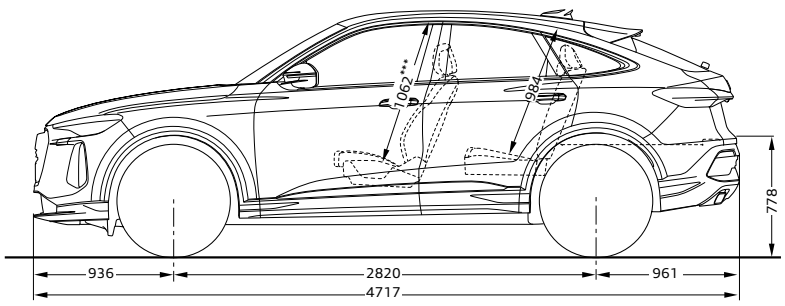

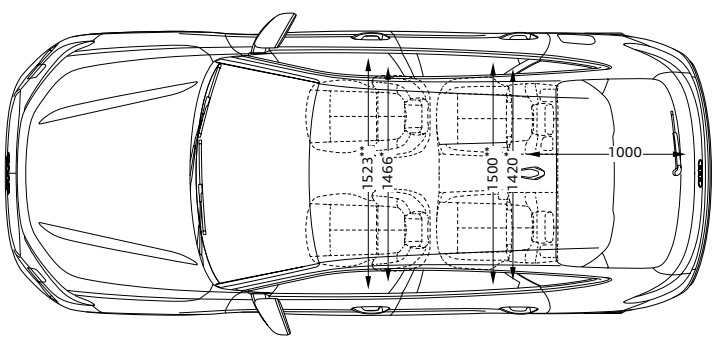

SQ5 Sportback

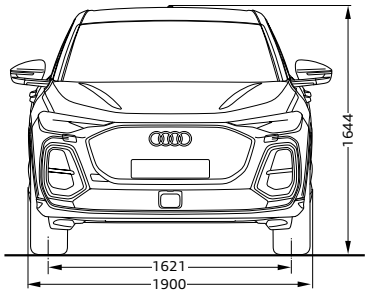

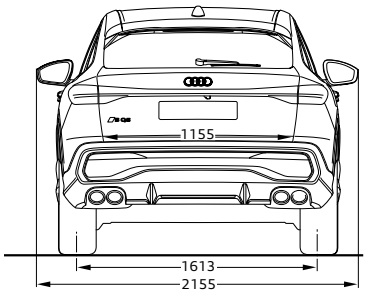

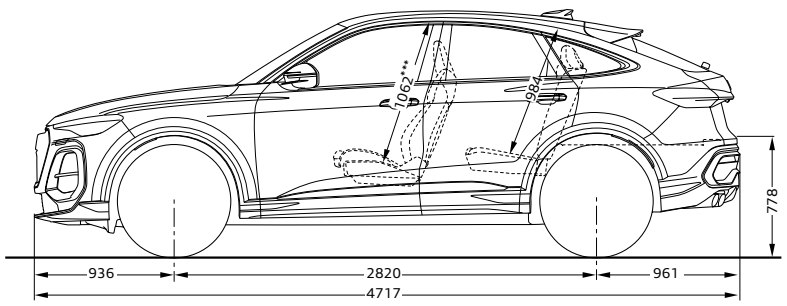

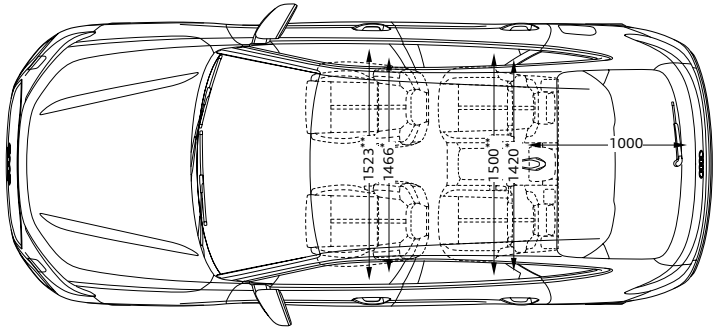

Technické dáta Q5/e-hybrid SUV

Model		Q5 SUV TFSI 150kW	Q5 SUV TFSI quattro 150kW	Q5 SUV TDI quattro 150kW	Q5 SUV TDI quattro 220kW
Výkon/ Krútiaci moment	Počet valcov/zdvihový objem v cm^3	4/1.984	4/1.984	4/1.968	6/2.967
	Max. výkon v kW (HP) pri min^{-1}	150 (204)/4.300	150 (204)/4.300	150 (204)/3.800	220 (299)/3.620
	Max. krútiaci moment v Nm pri ot./min	340/2.000	340/2.000	400/1.750	580/1.500
Prenos síl	Druh pohonu	Pohon predných kolies	quattro	quattro	quattro
	Prevodovka	S tronic 7-st	S tronic 7-st	S tronic 7-st	S tronic 7-st
	Pohotovostná hmotnosť v kg	1.938	1.998	2.059	2.135
	Celková prípustná hmotnosť v kg	2.460	2.535	2.595	2.700
	Prípustné zaťaženie strechy/nosiča v kg	75/100	75/100	75/100	75/100
	Max. zaťaženie prívesu v kg pri stúpaní • nebrzdený • pri 8% stúpaní • pri 12% stúpaní	 750 2.000 2.000	 750 2.400 2.400	 750 2.400 2.400	 750 2.400 2.400
	Objem nádrže v l	65	65	65	65
	Objem batožinového priestoru v l (za 1. radom sedadiel, maximálne)	520 (1.473)	520 (1.473)	520 (1.473)	520 (1.473)
Jazdné výkony	Maximálna rýchlosť v km/h	226	226	226	250
	Zrýchlenie z 0–100 km/h v s	8,6	7,2	7,4	5,0
Spotreba	Druh paliva	Super odsírený ROZ 95	Super odsírený ROZ 95	Odsírená nafta	Odsírená nafta
	Spotreba kombinovaná v l/100 km	6,5 (WLTP)	6,9 (WLTP)	5,9 (WLTP)	5,9 (WLTP)
Emisie CO2 (kombinované)	g/km	148 (WLTP)	157 (WLTP)	156 (WLTP)	154 (WLTP)
Emisná norma		Euro 6EB	Euro 6EB	Euro 6EB	Euro 6EB

Model		Q5 SUV e-hybrid 220kW	Q5 SUV e-hybrid 270kW
Výkon/ Krútiaci moment	Počet valcov/Objem v cm³	4/1.984	4/1.984
	Max. výkon v kW (k) pri 1/min	Spaľovací motor: 185 (252)/5.000-6.500 Systémový výkon: 220 (299)	Spaľovací motor: 185 (252)/5.000-6.500 Systémový výkon: 270 (367)
	Max. krútiaci moment, Nm pri 1/min	Spaľovací motor: 380/1.600-4.500 Systémový krútiaci moment: 450	Spaľovací motor: 380/1.600-4.500 Systémový krútiaci moment: 500
Prenos síl	Druh pohonu	quattro	quattro
	Typ prevodovky	S tronic 7-st	S tronic 7-st
	Pohotovostná hmotnosť v kg	2.225	2.245
	Celková prípustná hmotnosť v kg	2.735	2.735
	Prípustné zaťaženie strechy/nosiča v kg	50/100	50/100
	Max. zaťaženie nebrzdeným prívesom v kg pri stúpaní 8%/12%	750 2.000/2.000	750 2.000/2.000
	Objem nádrže približne v l	55	55
	Objem batožinového priestoru v l (cca)	438/1.358	438/1.358
Jazdné výkony	Maximálna rýchlosť v km/h (elektrický)	250 (140)	250 (140)
	Zrýchlenie z 0–100 km/h v s	6,2	5,1
Batéria	Typ batérie	Lítium-iónová	Lítium-iónová
	Brutto/netto kapacita batérie v kWh	25,9/20,7	25,9/20,7
Spotreba a dojazd	Typ paliva	Super 95 bez obsahu síry	Super 95 bez obsahu síry
	Spotreba kombinovaná v l/100 km	2,3 (WLTP)	2,4 (WLTP)
	El. dojazd kombinovaný v km	105	102
Emisie CO_2	kombinované v g/km	56 (WLTP)	55 (WLTP)
Emisná norma		Euro 6EB	Euro 6EB

Technické dáta Q5/e-hybrid Sportback

Model		Q5 Sportback TFSI 150kW	Q5 Sportback TFSI quattro 150kW	Q5 Sportback TDI quattro 150kW	Q5 Sportback TDI quattro 220kW
Výkon/ Krútiaci moment	Počet valcov/zdvihový objem v cm^3	4/1.984	4/1.984	4/1.968	6/2.967
	Max. výkon v kW (HP) pri min^{-1}	150 (204)/4.300	150 (204)/4.300	150 (204)/3.800	220 (299)/3.620
	Max. krútiaci moment v Nm pri ot./min	340/2.000	340/2.000	400/1.750	580/1.500
Prenos síl	Druh pohonu	Pohon predných kolies	quattro	quattro	quattro
	Prevodovka	S tronic 7-st	S tronic 7-st	S tronic 7-st	S tronic 7-st
	Pohotovostná hmotnosť v kg	1.925	1.985	2.045	2.135
	Celková prípustná hmotnosť v kg	2.460	2.535	2.595	2.700
	Prípustné zaťaženie strechy/nosiča v kg	75/100	75/100	75/100	75/100
	Max. zaťaženie prívesu v kg pri stúpaní • nebrzdený • pri 8% stúpaní • pri 12% stúpaní	 750 2.000 2.400	 750 2.400 2.400	 750 2.400 2.400	 750 2.400 2.400
	Objem nádrže v l	65	65	65	65
	Objem batožinového priestoru v l (za 1. radom sedadiel, maximálne)	515 (1.415)	515 (1.415)	515 (1.415)	515 (1.415)
Jazdné výkony	Maximálna rýchlosť v km/h	226	226	226	250
	Zrýchlenie z 0–100 km/h v s	8,6	7,2	7,4	5,0
Spotreba	Druh paliva	Super odsírený ROZ 95	Super odsírený ROZ 95	Odsírená nafta	Odsírená nafta
	Spotreba kombinovaná v l/100 km	6,6 (WLTP)	6,9 (WLTP)	5,9 (WLTP)	5,8 (WLTP)
Emisie CO2 (kombinované)	g/km	149 (WLTP)	157 (WLTP)	156 (WLTP)	154 (WLTP)
Emisná norma		Euro 6EB	Euro 6EB	Euro 6EB	Euro 6EB

Model		Q5 Sportback e-hybrid 220kW	Q5 Sportback e-hybrid 270kW
Výkon/ Krútiaci moment	Počet valcov/Objem v cm^3	4/1.984	4/1.984
	Max. výkon v kW (k) pri 1/min	Spaľovací motor: 185 (252)/5.000-6.000 Systémový výkon: 220 (299)	Spaľovací motor: 185 (252)/5.000-6.500 Systémový výkon: 270 (367)
	Max. krútiaci moment, Nm pri 1/min	Spaľovací motor: 380/1.600-4.500 Systémový krútiaci moment: 450	Spaľovací motor: 380/1.600-4.500 Systémový krútiaci moment: 500
Prenos síl	Druh pohonu	quattro	quattro
	Typ prevodovky	S tronic 7-st	S tronic 7-st
	Pohotovostná hmotnosť v kg	2.225	2.245
	Celková prípustná hmotnosť v kg	2.735	2.735
	Prípustné zaťaženie strechy/nosiča v kg	50/100	50/100
	Max. zaťaženie nebrzdeným prívesom v kg pri stúpaní 8%/12%	750 2.000/2.000	750 2.000/2.000
	Objem nádrže približne v l	55	55
	Objem batožinového priestoru v l (cca)	433/1.300	433/1.300
Jazdné výkony	Maximálna rýchlosť v km/h (elektrický)	250 (140)	250 (140)
	Zrýchlenie z 0–100 km/h v s	6,2	5,1
Batéria	Typ batérie	Lítium-iónová	Lítium-iónová
	Brutto/netto kapacita batérie v kWh	25,9/20,7	25,9/20,7
Spotreba a dojazd	Typ paliva	Super 95 bez obsahu síry	Super 95 bez obsahu síry
	Spotreba kombinovaná v l/100 km	2,3 (WLTP)	2,4 (WLTP)
	El. dojazd kombinovaný v km	105	102
Emisie CO_2	kombinované v g/km	52 (WLTP)	55 (WLTP)
Emisná norma		Euro 6EB	Euro 6EB

Technické dáta SQ5 SUV a Sportback

Model		SQ5 SUV TFSI quattro	SQ5 Sportback TFSI quattro
Výkon/ Krútiaci moment	Počet valcov/zdvihový objem v cm^3	6/2.995	6/2.995
	Max. výkon v kW (HP) pri min^{-1}	270 (367)/5.500	270 (367)/5.500
	Max. krútiaci moment v Nm pri ot./min	550/1.700	550/1.700
Prenos síl	Druh pohonu	quattro Ultra	quattro Ultra
	Prevodovka	S tronic 7-st	S tronic 7-st
	Pohotovostná hmotnosť v kg	2.107	2.104
	Celková prípustná hmotnosť v kg	2.610	2.610
	Prípustné zaťaženie strechy/nosiča v kg	75/100	75/100
	Max. zaťaženie prívesu v kg pri stúpaní • nebrzdený • pri 8% stúpaní • pri 12% stúpaní	 750 2.400 2.400	 750 2.400 2.400
	Objem nádrže v l	65	65
	Objem batožinového priestoru v l (za 1. radom sedadiel, maximálne)	520 (1.473)	475 (1.446)
Jazdné výkony	Maximálna rýchlosť v km/h	250	250
	Zrýchlenie z 0–100 km/h v s	4,5	4,5
Spotreba	Druh paliva	Super odsírený ROZ 95	Super odsírený ROZ 95
	Spotreba kombinovaná v l/100 km	8,1 (WLTP)	8,1 (WLTP)
Emisie CO2 (kombinované)	g/km	184 (WLTP)	184 (WLTP)
Emisná norma		Euro 6EB	Euro 6EB


IN SQ 5003



Porsche Slovakia, s.r.o
Vajnorská 160, 831 04 Bratislava
www.audi.sk

Platí od 20.10.2026

Importér si vyhradzuje právo zmeny cien a uvedených informácií bez predošlého upozornenia.
O aktuálnej dostupnosti modelov a výbav sa informujte u Vášho Audi partnera.
Všetky uvedené ceny sú v mene EUR (€), sú odporúčané pre klienta a majú len informatívny a nezáväzný charakter.
Všetky systémy vozidla pracujú v rámci svojich možností a slúžia na podporu vodiča.
Zodpovednosť za priebeh jazdy zostáva stále na vodičovi.