Audi Náskok vďaka technike

Q4

Cenník
Audi Q4 SUV e-tron
Audi Q4 Sportback e-tron



Obsah



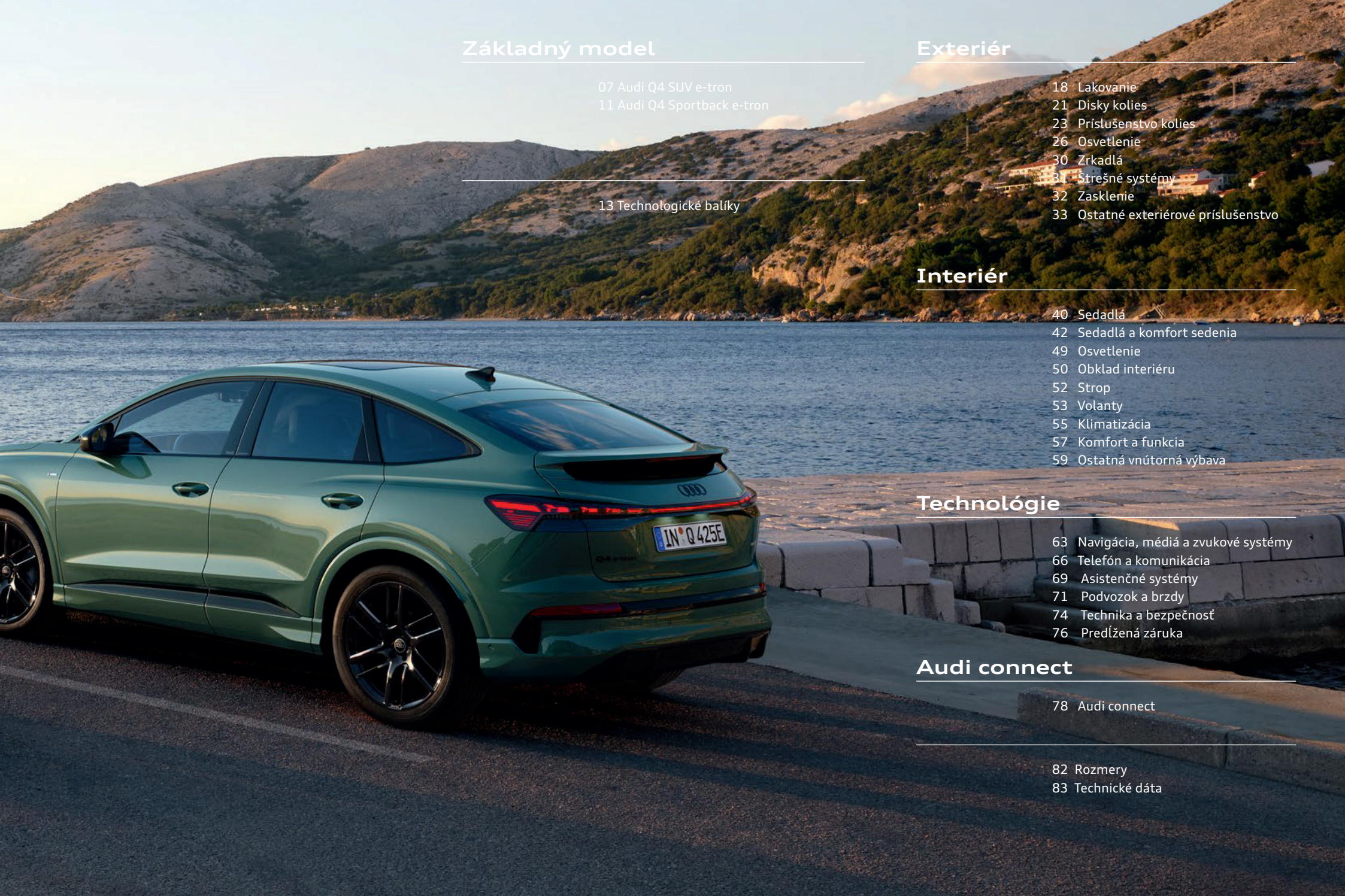

Základný model

07 Audi Q4 SUV e-tron
11 Audi Q4 Sportback e-tron

13 Technologické balíky

Exteriér

18 Lakovanie
21 Disky kolies
23 Príslušenstvo kolies
26 Osvetlenie
30 Zrkadlá
31 Strešné systémy
32 Zasklenie
33 Ostatné exteriérové príslušenstvo

Interiér

40 Sedadlá
42 Sedadlá a komfort sedenia
49 Osvetlenie
50 Obklad interiéru
52 Strop
53 Volanty
55 Klimatizácia
57 Komfort a funkcia
59 Ostatná vnútorná výbava

Technológie

63 Navigácia, médiá a zvukové systémy
66 Telefón a komunikácia
69 Asistenčné systémy
71 Podvozok a brzdy
74 Technika a bezpečnosť
76 Predĺžená záruka

Audi connect

78 Audi connect

82 Rozmery
83 Technické dáta

Audi Q4 SUV e-tron




IN Q 421E


IN Q 421E




IN Q 421E

Základný model

Audi Q4 SUV e-tron

Sériová výbava:

Exteriér:

- advanced exteriér
- Spodná časť v kontrastnom lakovaní Mythosschwarz
- Maska lakovaná vo farbe vozidla
- LED svetlomety a LED zadné svetlá
- Disky z ľahkých zliatin, 5-ramenné, 8.0Jx19, pneu - vpredu 235/55 R19, vzadu 255/50 R19
- Strešné nosiče - hliníkové

Interiér:

- Športové sedadlá s poťahom látka Routine
- Balík ambientného osvetlenia
- Obklad interiéru - matný brúsený hliník, strieborný
- Dvojramenný kožený volant s multif. funkciami a radiacimi pádlami
- Prahové lišty s hliníkovými vložkami, predné, osvetlené

Highlighty:

- 2-zónová automatická klimatizácia
- MMI navigácia plus s MMI touch
- Audi virtual cockpit plus
- Audi Soundsystem
- Obchod s aplikáciami a Audi smartphone interface
- Priehradka na telefón s indukčným nabíjaním
- Tempomat, FOD: Adaptívny tempomat
- Asistent jazdy s núdzovým asistentom
- Parkovací systém plus

Ďalšie prvky sériovej výbavy sú súčasťou cenníka



Audi Q4 SUV e-tron

Modelový rok 2027

	Batéria v kWh	**Výkon** max. v kW*	**Krútiaci moment** max. v Nm	**Spotreba** kombinovaná v kWh/100 km	**CO_2-Emisie** v g/km	**Cena v EUR s DPH 23%** EUR bez DPH Objednávací kód
e-tron	Lithium-Ion 63 (brutto) 59 (netto)	150	350	15,7 (WLTP)	0	**51.700,–** 42.032,52 F4GAHM
e-tron performance	Lithium-Ion 82 (brutto) 77 (netto)	210	545	16,1 (WLTP)	0	**58.395,–** 47.475,61 F4GA5K
e-tron quattro	Lithium-Ion 82 (brutto) 77 (netto)	220	vzadu: 350 vpredu: 134	16,6 (WLTP)	0	**61.990,–** 50.398,37 F4GAR3
e-tron quattro performance	Lithium-Ion 82 (brutto) 77 (netto)	250	vzadu: 545 vpredu: 134	16,7 (WLTP)	0	**66.330,–** 53.926,83 F4GAU3

***** Maximálny výkon je dostupný pri najvyššom možnom stave nabitia batérie a pri optimálnom rozsahu prevádzkových teplôt vysokonapäťovej batérie. Výkon dostupný v jednotlivých jazdných situáciách závisí od premenlivých faktorov, ako je vonkajšia teplota, teplota, stav nabíjania a kondície alebo fyzického starnutia vysokonapäťovej batérie. Vozidlá s pohonom všetkých kolies: Maximálny výkon je stanovený v súlade s UN-GTR.21.

Audi Q4 Sportbback e-tron




IN Q 425E






IN Q 425E

Základný model

Audi Q4 Sportback e-tron

Sériová výbava:

Exteriér:

- advanced exteriér
- Spodná časť v kontrastnom lakovaní Mythosschwarz
- Maska lakovaná vo farbe vozidla
- LED svetlomety a LED zadné svetlá
- Disky z ľahkých zliatin, 5-ramenné, 8.0Jx19, pneu - vpredu 235/55 R19, vzadu 255/50 R19

Interiér:

- Športové sedadlá s poťahom látka Routine
- Balík ambientného osvetlenia
- Obklad interiéru - matný brúsený hliník, strieborný
- Dvojramenný kožený volant s multif. funkciami a radiacimi pádlami
- Prahové lišty s hliníkovými vložkami, predné, osvetlené

Highlighty:

- 2-zónová automatická klimatizácia
- MMI navigácia plus s MMI touch
- Audi virtual cockpit plus
- Audi Soundsystem
- Obchod s aplikáciami a Audi smartphone interface
- Priehradka na telefón s indukčným nabíjaním
- Tempomat, FOD: Adaptívny tempomat
- Asistent jazdy s núdzovým asistentom
- Parkovací systém plus

Ďalšie prvky sériovej výbavy sú súčasťou cenníka



Audi Q4 Sportback e-tron

Modelový rok 2027

	Batéria v kWh	**Výkon** max. v kW*	**Krútiaci moment** max. v Nm	**Spotreba** kombinovaná v kWh/100 km	**CO_2-Emisie** v g/km	**Cena v EUR s DPH 23%** EUR bez DPH Objednávací kód
e-tron	Lithium-Ion 63 (brutto) 59 (netto)	150	350	15,3 (WLTP)	0	**53.655,–** 43.621,95 F4TAHM
e-tron performance	Lithium-Ion 82 (brutto) 77 (netto)	210	545	15,7 (WLTP)	0	**60.370,–** 49.081,30 F4TA5K
e-tron quattro	Lithium-Ion 82 (brutto) 77 (netto)	220	vzadu: 350 vpredu: 134	16,1 (WLTP)	0	**63.930,–** 51.975,61 F4TAR3
e-tron quattro performance	Lithium-Ion 82 (brutto) 77 (netto)	250	vzadu: 545 vpredu: 134	16,3 (WLTP)	0	**68.315,–** 55.540,65 F4TAU3

***** Maximálny výkon je dostupný pri najvyššom možnom stave nabitia batérie a pri optimálnom rozsahu prevádzkových teplôt vysokonapäťovej batérie. Výkon dostupný v jednotlivých jazdných situáciách závisí od premenlivých faktorov, ako je vonkajšia teplota, teplota, stav nabíjania a kondície alebo fyzického starnutia vysokonapäťovej batérie. Vozidlá s pohonom všetkých kolies: Maximálny výkon je stanovený v súlade s UN-GTR.21.

Technologické balíky



		Objednávací kód	EUR vrát. 23 % DPH EUR bez DPH	Q4 SUV/Q4 Sportback e-tron	Q4 SUV/Q4 Sportback e-tron performance	Q4 SUV/Q4 Sportback e-tron quattro	Q4 SUV/Q4 Sportback e-tron quattro performance
Balík Tech   	Obsahuje: ▸ Projekčné svetlo na spodnej strane vonkajších spätných zrkadiel ▸ Vonkajšie spätné zrkadlá elektricky sklápateľné, na oboch stranách s automatickou clonou ▸ Proaktívna ochrana cestujúcich vpredu, na boku a vzadu ▸ Adaptívny tempomat ▸ Kamera vzadu	PQ1	**1.734,–** 1.409,76	●	●	●	●

● = Príplatková výbava ○ = Sériova výbava – = nemožnosť objednať.

		Objednávací kód	EUR vrát. 23 % DPH EUR bez DPH	Q4 SUV/Q4 Sportback e-tron	Q4 SUV/Q4 Sportback e-tron performance	Q4 SUV/Q4 Sportback e-tron quattro	Q4 SUV/Q4 Sportback e-tron quattro performance
Balík Tech plus   	Obsahuje obsah balíka Tech: ▸ Projekčné svetlo na spodnej strane vonkajších spätných zrkadiel ▸ Vonkajšie spätné zrkadlá elektricky sklápateľné, na oboch stranách s automatickou clonou ▸ Proaktívna ochrana cestujúcich vpredu, na boku a vzadu ▸ Adaptívny tempomat Navyše prvky výbavy: ▸ Parkovací asistent plus s parkovacím systémom s 360° displejom ▸ Matrix funkcia predných svetlometov ▸ LED predné svetlomety plus ▸ LED zadné svetlomety pro ▸ 3D a 360° kamera celého okolia vozidla	PQ2	**3.637,–** 2.956,91	●	●	●	●

● = Príplatková výbava ○ = Sériova výbava – = nemožnosť objednať.

		Objednávací kód	EUR vrát. 23% DPH EUR bez DPH	Q4 SUV/Q4 Sportback e-tron	Q4 SUV/Q4 Sportback e-tron performance	Q4 SUV/Q4 Sportback e-tron quattro	Q4 SUV/Q4 Sportback e-tron quattro performance
Balík Tech pro	Obsahuje obsah balíka Tech: ▸ Projekčné svetlo na spodnej strane vonkajších spätných zrkadiel ▸ Vonkajšie spätné zrkadlá elektricky sklápateľné, na oboch stranách s automatickou clonou ▸ Proaktívna ochrana cestujúcich vpredu, na boku a vzadu Navyše prvky výbavy balíka Tech plus: ▸ Parkovací asistent plus s parkovacím systémom s 360° displejom ▸ Matrix funkcia predných svetlometov ▸ LED predné svetlomety plus ▸ 3D a 360° kamera celého okolia vozidla Navyše prvky výbavy: ▸ Adaptívny tempomat s núdzovým asistentom ▸ Naučené parkovanie ▸ Zadné digitálne OLED svetlá	PQ3	**4.965,–** 4.036,59	●	●	●	●







● = Príplatková výbava ○ = Sériova výbava – = nemožnosť objednať.

Exteriér





Lakovanie

	Objednávací kód	EUR vrát. 23 % DPH EUR bez DPH	Q4 SUV/Q4 Sportback e-tron	Q4 SUV/Q4 Sportback e-tron performance	Q4 SUV/Q4 Sportback e-tron quattro	Q4 SUV/Q4 Sportback e-tron quattro performance
Základný lak						
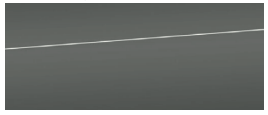 ▸ Sivá kiesel (C2C2)			❍	❍	❍	❍
Metalický lak						
 ▸ Biela Gletscher (2Y2Y)		**980,–** 797,56	●	●	●	●
 ▸ Čierna Mythos (0E0E)						
 ▸ Šedá Tambora (N7N7)						
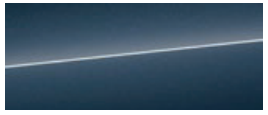 ▸ Modrá Plasma (3D3D)						
 ▸ Zelená Sage (V6V6)						

● = Príplatková výbava ❍ = Sériova výbava – = nemožnosť objednať.

		Objednávací kód	**EUR vrát. 23% DPH** EUR bez DPH	**Q4 SUV/Q4 Sportback e-tron**	**Q4 SUV/Q4 Sportback e-tron performance**	**Q4 SUV/Q4 Sportback e-tron quattro**	**Q4 SUV/Q4 Sportback e-tron quattro performance**
Štandardná povrchová úprava laku 				❍	❍	❍	❍
Celolakovaná karoséria 	Upozornenie: už obsahom balíka PY2, nemožno objednať v kombinácii s Čierna Mythos.	FB4	**289,–** 234,96	●	●	●	●
Celolakovaná karoséria v kombinácii s čiernou Mythos		Y4T	**289,–** 234,96	●	●	●	●

● = Príplatková výbava ❍ = Sériova výbava – = nemožnosť objednať.

Disky kolies



Disky kolies

		Objednávací kód	EUR vrát. 23% DPH EUR bez DPH	Q4 SUV/Q4 Sportback e-tron	Q4 SUV/Q4 Sportback e-tron performance	Q4 SUV/Q4 Sportback e-tron quattro	Q4 SUV/Q4 Sportback e-tron quattro performance
	**Disky z ľahkých zliatin 8,0J x 19 vpredu aj vzadu, 5-ramenné** ▸ Pneu vpredu 235/55 R 19. ▸ Pneu vzadu 255/50 R 19.			❍	❍	❍	❍
	**Disky z ľahkých zliatin, 5-dvojitých lúčov - aero, čierne, lesklá povrchová úprava, 8.0Jx19** ▸ Pneu vpredu 235/55 R 19. ▸ Pneu vzadu 255/50 R 19.	49D	**346,–** 281,30	●	●	●	●
	**Disky z ľahkých zliatin 8,0J x 20 vpredu a 9,0J x 20 vzadu, 5-lúčové, Y-dizajn** ▸ Pneu vpredu 235/50 R 20. ▸ Pneu vzadu 255/45 R 20.	55J	**865,–** 703,25	●	●	●	●
	**Disky z ľahkých zliatin 8,0J x 20 vpredu a 9,0Jx20 vzadu, 5-lúčové, Y-dizajn, grafitovosivé, sústružené** ▸ Pneu vpredu 235/50 R 20. ▸ Pneu vzadu 255/45 R 20.	55K	**1.095,–** 890,24	●	●	●	●
	**Disky z ľahkých zliatin 8,0J x 20 vpredu a 9,0Jx20 vzadu, 5-V-lúčov, grafitovosivé, sústružené** ▸ Pneu vpredu 235/50 R 20. ▸ Pneu vzadu 255/45 R 20.	44L	**1.095,–** 890,24	●	●	●	●

● = Príplatková výbava ❍ = Sériova výbava – = nemožnosť objednať.

		Objednávací kód	EUR vrát. 23% DPH EUR bez DPH	Q4 SUV/Q4 Sportback e-tron	Q4 SUV/Q4 Sportback e-tron performance	Q4 SUV/Q4 Sportback e-tron quattro	Q4 SUV/Q4 Sportback e-tron quattro performance
	**Disky z ľahkých zliatn, Audi Sport, 5-lúčové aero, čierne metalické, 8.0Jx20 vpredu, 9.0Jx20 vzadu** ▸ Pneu vpredu 235/50 R 20. ▸ Pneu vzadu 255/45 R 20.	65S	**1.603,–** 1.303,25	●	●	●	●
	**Disky z ľahkých zliatin, 5-lúčové aero, hodvábne matná sivá, lesklá povrchová úprava, 8.0Jx20 vpredu, 9.0Jx20 vzadu** ▸ Pneu vpredu 235/50 R 20. ▸ Pneu vzadu 255/45 R 20.	65R	**1.720,–** 1.398,37	●	●	●	●
	**Disky z ľahkých zliatin, Audi Sport,´6 dvojitých lúčov, čierne metalické, 8.5Jx21 vpredu, 9.0Jx21 vzadu** ▸ Pneu vpredu 235/45 R 21. ▸ Pneu vzadu 255/40 R 21.	66A	**2.351,–** 1.911,38	●	●	●	●
	**Disky z ľahkých zliatin 8,5J x 21 vpredu a 9,0Jx21 vzadu, 5-lúčové, Rotor-Evo dizajn, titanovosivé, matné, sústružené** ▸ Pneu vpredu 235/45 R 21. ▸ Pneu vzadu 255/40 R 21.	55L	**2.470,–** 2.008,13	●	●	●	●
	**Disky z ľahkých zliatin, Audi Sport, 5-lúčové rotor aero, čierne, lesklá povrchová úprava, 8.5Jx21 vpredu, 9.0Jx21 vzadu** ▸ Pneu vpredu 235/45 R 21. ▸ Pneu vzadu 255/40 R 21.	C1P	**2.813,–** 2.286,99	●	●	●	●

Príslušenstvo kolies

	Objednávací kód	EUR vrát. 23 % DPH EUR bez DPH	Q4 SUV/Q4 Sportback e-tron	Q4 SUV/Q4 Sportback e-tron performance	Q4 SUV/Q4 Sportback e-tron quattro	Q4 SUV/Q4 Sportback e-tron quattro performance
Kontrola tlaku v pneumatikách			❍	❍	❍	❍
Štandardné skrutky kolies			❍	❍	❍	❍
Náradie			❍	❍	❍	❍
Sada na lepenie pneumatík	1S3	**60,–** 48,78	●	●	●	●

● = Príplatková výbava ❍ = Sériova výbava – = nemožnosť objednať.



Osvetlenie



	Objednávací kód	EUR vrát. 23% DPH EUR bez DPH	Q4 SUV/Q4 Sportback e-tron	Q4 SUV/Q4 Sportback e-tron performance	Q4 SUV/Q4 Sportback e-tron quattro	Q4 SUV/Q4 Sportback e-tron quattro performance
Denné svietenie 			❍	❍	❍	❍
Ostrekovače predných svetlometov 	8X8	**313,–** 254,47	●	●	●	●
Asistent diaľkových svetiel			❍	❍	❍	❍

● = Príplatková výbava ❍ = Sériova výbava – = nemožnosť objednať.

		Objednávací kód	**EUR vrát. 23% DPH** EUR bez DPH	**Q4 SUV/Q4 Sportback e-tron**	**Q4 SUV/Q4 Sportback e-tron performance**	**Q4 SUV/Q4 Sportback e-tron quattro**	**Q4 SUV/Q4 Sportback e-tron quattro performance**
LED svetlomety vpredu				❍	❍	❍	❍
	LED svetlomety obsahujú nasledovné funkcie: ▸ Denné svetlá. ▸ Stretávacie svetlá. ▸ Diaľkové svetlá. ▸ Dynamické smerové svetlá. ▸ Hmlové svetlá. LED svetlomety poskytujú osvetlenie vozovky podobné dennému svetlu a vyznačujú sa nízkou spotrebou energie a dlhou životnosťou.						
LED zadné svetlá				❍	❍	❍	❍
							

● = Príplatková výbava ❍ = Sériova výbava – = nemožnosť objednať.

		Objednávací kód	EUR vrát. 23 % DPH EUR bez DPH	Q4 SUV/Q4 Sportback e-tron	Q4 SUV/Q4 Sportback e-tron performance	Q4 SUV/Q4 Sportback e-tron quattro	Q4 SUV/Q4 Sportback e-tron quattro performance
Matrix LED svetlomety 	Balík obsahuje: ▸ Funkcia Matrix predných svetlometov ▸ LED predné svetlomety plus ▸ LED zadné svetlomety pro Funkcie obsiahnuté v balíku: ▸ digitálne svetelné podpisy denných svetiel (výber zo 4 svetelných podpisov) ▸ dynamické smerovky ▸ stretávacie svetlá ▸ diaľkové svetlá ▸ obrysové svetlá ▸ odbočovacie svetlá (dopĺňajú bočné osvetlenie pri odbočovaní) ▸ svetlá do každého počasia (na zníženie odrazeného oslnenia za zlej viditeľnosti) ▸ manévrovacie svetlo (osvetľuje prednú manévrovaciu plochu pri cúvaní) ▸ diaľničné svetlo (rozšírený dosah svetla pri vysokých rýchlostiach) ▸ automatická dynamická regulácia sklonu svetlometov (kompenzuje zaťaženie vozidla a kývanie) ▸ dynamické svetelné scenáre funkcie coming home/leavingoing home	PXC	**1.118,–** 908,94	●	●	●	●
Zadné digitálne OLED svetlá 	Inovatívna digitálna OLED technológia zadných svetiel umožňuje novú úroveň dizajnu svetla, dosahuje pôsobivú homogenitu a ostré kontrasty v osvetlení. Digitálne OLED zadné svetlá sa vyznačujú: ▸ 4 rôznymi svetelnými podpismi zadných svetiel, voliteľnými cez MMI – vrátane aktívneho digitálneho svetelného podpisu ▸ Detekciou blízkosti ▸ Dynamickými smerovými svetlami ▸ Súvislým svetelným pásom		súčasť balíka	●	●	●	●

		Objednávací kód	EUR vrát. 23 % DPH EUR bez DPH	Q4 SUV/Q4 Sportback e-tron	Q4 SUV/Q4 Sportback e-tron performance	Q4 SUV/Q4 Sportback e-tron quattro	Q4 SUV/Q4 Sportback e-tron quattro performance
Matrix LED svetlomety 	Balík obsahuje: ▸ Funkcia Matrix predných svetlometov ▸ LED predné svetlomety plus ▸ LED zadné svetlomety pro Funkcie obsiahnuté v balíku: ▸ digitálne svetelné podpisy denných svetiel (výber zo 4 svetelných podpisov) ▸ dynamické smerovky ▸ stretávacie svetlá ▸ diaľkové svetlá ▸ obrysové svetlá ▸ odbočovacie svetlá (dopĺňajú bočné osvetlenie pri odbočovaní) ▸ svetlá do každého počasia (na zníženie odrazeného oslnenia za zlej viditeľnosti) ▸ manévrovacie svetlo (osvetľuje prednú manévrovaciu plochu pri cúvaní) ▸ diaľničné svetlo (rozšírený dosah svetla pri vysokých rýchlostiach) ▸ automatická dynamická regulácia sklonu svetlometov (kompenzuje zaťaženie vozidla a kývanie) ▸ dynamické svetelné scenáre funkcie coming home/leavingoing home	PXC	**1.118,–** 908,94	●	●	●	●

Zrkadlá

	Objednávací kód	EUR vrát. 23 % DPH / EUR bez DPH	Q4 SUV/Q4 Sportback e-tron	Q4 SUV/Q4 Sportback e-tron performance	Q4 SUV/Q4 Sportback e-tron quattro	Q4 SUV/Q4 Sportback e-tron quattro performance
Kryty vonkajších spätných zrkadiel lakované vo farbe vozidla 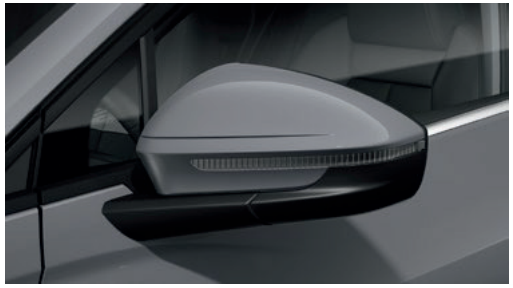			●	●	●	●
Projekčné svetlo na spodnej strane vonkajších spätných zrkadiel 	1J2	súčasť balíka	●	●	●	●

● = Príplatková výbava ○ = Sériova výbava – = nemožnosť objednať.

Strešné systémy

		Objednávací kód	EUR vrát. 23 % DPH EUR bez DPH	Q4 SUV/Q4 Sportback e-tron	Q4 SUV/Q4 Sportback e-tron performance	Q4 SUV/Q4 Sportback e-tron quattro	Q4 SUV/Q4 Sportback e-tron quattro performance
Strešné nosiče - hliníkové	Upozornenie: dostupné iba pre Q4 SUV e-tron.			❍/-	❍/-	❍/-	❍/-
							
Panoramatické sklenené strešné okno (dvojdielne)		3FU	**1.510,–** 1.227,64	●	●	●	●
							

Zasklenie

		Objednávací kód	EUR vrát. 23% DPH EUR bez DPH	Q4 SUV/Q4 Sportback e-tron	Q4 SUV/Q4 Sportback e-tron performance	Q4 SUV/Q4 Sportback e-tron quattro	Q4 SUV/Q4 Sportback e-tron quattro performance
Tepelnoizolačné zasklenie čelného skla				❍	❍	❍	❍
Akustické zasklenie bočných okien vpredu	Zníženie vonkajšieho hluku.	VW6	**114,–** 92,68	●	●	●	●
Klimakomfortné čelné sklo akustické a bezdrôtovo vyhrievané		4GW	**403,–** 327,64	●	●	●	●
Bočné a zadné okná s tepelnoizolačnými sklami				❍	❍	❍	❍
Stmavené sklá od "B" stĺpika		QL5	**463,–** 376,42	●	●	●	●



● = Príplatková výbava ❍ = Sériova výbava – = nemožnosť objednať.

Ostatné exteriérové príslušenstvo

		Objednávací kód	EUR vrát. 23 % DPH EUR bez DPH	Q4 SUV/Q4 Sportback e-tron	Q4 SUV/Q4 Sportback e-tron performance	Q4 SUV/Q4 Sportback e-tron quattro	Q4 SUV/Q4 Sportback e-tron quattro performance
Glanzpaket	Ozdobné lišty z eloxovaného hliníka okolo okien.			❍	❍	❍	❍
							
S line exteriér	Obsahuje: ▸ celolakovaná karoséria ▸ Audi Singleframe vo farbe karosérie ▸ Vsadenia v Audi Singleframe v matnej hliníkovo-striebornej farbe ▸ Vertikálne vlsadenia v oblasti predného nasávania vzduchu v matnej selenitovej striebornej farbe ▸ Vsadenia bočných dverí v matnej selenitovej striebornej farbe ▸ Emblém S line na predných blatníkoch ▸ Zadný nárazník so zvislými vsadeniami ▸ Geometricky odlišný zadný difúzor v matnej selenitovej striebornej farbe	PY2	**1.450,–** 1.178,86	●	●	●	●
							
							

● = Príplatková výbava ❍ = Sériova výbava – = nemožnosť objednať.

		Objednávací kód	EUR vrát. 23 % DPH EUR bez DPH	Q4 SUV/Q4 Sportback e-tron	Q4 SUV/Q4 Sportback e-tron performance	Q4 SUV/Q4 Sportback e-tron quattro	Q4 SUV/Q4 Sportback e-tron quattro performance
Optikpaket čierny    	Obsahuje: ▸ Strešné nosiče čierne (iba Q4 SUV e-tron) ▸ Okenné lišty a doplnky tmavé ▸ Kryty vonkajších spätných zrkadiel v čiernom lesklom vyhotovení	PAH	**819,–** 665,85	●	●	●	●

● = Príplatková výbava ○ = Sériova výbava – = nemožnosť objednať.

	Objednávací kód	EUR vrát. 23 % DPH EUR bez DPH	Q4 SUV/Q4 Sportback e-tron	Q4 SUV/Q4 Sportback e-tron performance	Q4 SUV/Q4 Sportback e-tron quattro	Q4 SUV/Q4 Sportback e-tron quattro performance
Označenie modelu vzadu 			❍	❍	❍	❍
Bez označenia modelu vzadu 	2Z0	bez príplatku	●	●	●	●

● = Príplatková výbava ❍ = Sériova výbava – = nemožnosť objednať.

		Objednávací kód	EUR vrát. 23 % DPH EUR bez DPH	Q4 SUV/Q4 Sportback e-tron	Q4 SUV/Q4 Sportback e-tron performance	Q4 SUV/Q4 Sportback e-tron quattro	Q4 SUV/Q4 Sportback e-tron quattro performance
Ťažné zariadenie - príprava na montáž 	Toto vybavenie umožňuje dodatočnú montáž ťažného zariadenia a už teraz obsahuje potrebné technické predpoklady. Ťažné zariadenie je dostupné v rámci originálneho príslušenstva Audi. Dodatočnú montáž by mal vykonať odborný servis, pretože môžu byť potrebné ďalšie úpravy vozidla.			❍	❍	❍	❍
Ťažné zariadenie mechanicky výklopné 	Mechanicky otočné ťažné zariadenie sa dá pohodlne odomknúť alebo zamknúť pomocou uvoľňovacieho mechanizmu. Zostava ťažného zariadenia obsahuje: ▸ Mechanicky otočná guľová hlava s elektrickým odomykaním ▸ Guľový krk a hlava vyrobené z kovanej ocele ▸ Ovládanie tlačidlom umiestneným v batožinovom priestore ▸ Stabilizácia prívesu pomocou elektronického stabilizačného systému (ESC)	1M6	**1.111,–** 903,25	●	●	●	●

● = Príplatková výbava ❍ = Sériova výbava – = nemožnosť objednať.

Interiér




Navigation
Radio
Telefon
Android Auto
Apple CarPlay
Laden
Fahrzeug
Fahrerassistenz
Rechtliches
Audi eigene Apps
Navigation
Radio
Telefon
Fahrzeug
Rechtliches
Online-Bordbuch
Suche
Einstellungen
Erlebniswelt
Store
Klang
Themenwelt

Sedadlá



Basis

				
Farba (Objednávací kód)	Čierna (AI)	Čierna (AO)		Béžová Pergament (BH)
Sedadlá vpredu štandardné	-	▸ Koža/umelá koža čierna (PWA)	-	▸ Koža/umelá koža béžová (PWC)
Športové sedadlá	▸ látka Routine (sériovo)	-	▸ Koža/umelá koža čierna (PWE)	-
Palubná doska - vrchná časť Kontrastný steh	**Čierna** Sivá Stahl	**Čierna** Sivá Stahl		**Čierna** Sivá Stahl
Palubná doska - spodná časť	**Čierna**	**Čierna**		**Čierna**
Parapet dverí	**Čierna**	**Čierna** Sivá Fels		**Béžová Pergament** Sivá Stahl
Výplň dverí - stredná časť	**Čierna**	**Čierna**		**Čierna**
Stredová konzola Kontrastný steh	**Čierna** Sivá Fels	**Čierna** Sivá Fels		**Béžová Pergament** Sivá Stahl
Volant Kontrastný steh na volante	**Čierna** Antracitová	**Čierna** Antracitová		**Čierna** Antracitová
Poťah sedadla/Stredová opierka	**Čierna**	**Čierna** Sivá Fels		**Béžová Pergament** Sivá Stahl
Bezpečnostné pásy	**Čierna**	**Čierna**		**Čierna**
Koberčeky	**Čierna**	**Čierna**		**Čierna**
Plató	**Čierna**	**Čierna**		**Čierna**
Strop	**Sivá Stahl**	**Sivá Stahl**		**Sivá Stahl**

S-line interiér

			
Farba (Objednávací kód)		Čierna (EI)	
Športové sedadlá	▸ Interiér S so športovými sedadlami v kombinácii látka/umelá koža, čierna (PWK)	▸ Interiér S so športovými sedadlami v kombinácii koža/umelá koža, čierna (PWL)	▸ Interiér S so športovými sedadlami v kombinácii mikrovlákno Dinamica/ umelá koža, čierna (PWM)
Palubná doska - vrchná časť Kontrastný steh		**Čierna** Sivá Stahl	
Palubná doska - spodná časť		**Čierna**	
Parapet dverí Kontrastný steh		**Čierna** Sivá Fels	
Výplň dverí - stredná časť		**Čierna**	
Stredová konzola Kontrastný steh		**Čierna** Sivá Fels	
Volant Kontrastný steh na volante		**Čierna** Sivá Fels	
Poťah sedadla/Stredová opierka		**Čierna** Sivá Fels	
Bezpečnostné pásy		**Čierna**	
Koberčeky		**Čierna**	
Plató		**Čierna**	
Strop		**Čierna**	

Sedadlá a komfort sedenia

		Objednávací kód	EUR vrát. 23% DPH EUR bez DPH	Q4 SUV/Q4 Sportback e-tron	Q4 SUV/Q4 Sportback e-tron performance	Q4 SUV/Q4 Sportback e-tron quattro	Q4 SUV/Q4 Sportback e-tron quattro performance
Poťah látka Routine	▸ stredový panel sedadla v látke Routine, čierna/strieborná ▸ bočné časti sedadla, opierky hlavy a stredová lakťová opierka vpredu (ak bola objednaná) v jednofarebnej látke, čierna			❍	❍	❍	❍
Športové sedadlá 	Prispôsobené športovým ambíciám. Predné športové sedadlá s výrazným kontúrovaným dizajnom a individuálnou nastaviteľnosťou. K dispozícii je široká škála možností manuálneho nastavenia: ▸ Výška sedadla ▸ Pozdĺžna poloha ▸ Sklon operadla a sedáka ▸ Výška bezpečnostného pásu Okrem toho majú predné športové sedadlá: ▸ Vizuálne integrované opierky hlavy ▸ Výrazné bočné vankúše pre vynikajúcu bočnú oporu v zákrutách ▸ Zadné operadlo delené a sklopné v pomere 40:20:40.			❍	❍	❍	❍
Štandardné sedadlá 	Štandardné predné sedadlá ponúkajú vysoký komfort sedenia a dajú sa kombinovať s rôznymi materiálmi a farbami čalúnenia sedadiel. K dispozícii je široká škála možností manuálneho nastavenia: ▸ Výška sedadla ▸ Pozdĺžna poloha sedadla ▸ Uhol operadla ▸ Výška opierky hlavy a bezpečnostného pásu		súčasť balíkov sedadiel	●	●	●	●

● = Príplatková výbava ❍ = Sériova výbava – = nemožnosť objednať.

		Objednávací kód	**EUR vrát. 23% DPH** EUR bez DPH	**Q4 SUV/Q4 Sportback e-tron**	**Q4 SUV/Q4 Sportback e-tron performance**	**Q4 SUV/Q4 Sportback e-tron quattro**	**Q4 SUV/Q4 Sportback e-tron quattro performance**
Sedadlá vpredu - manuálne výškovo nastaviteľné				❍	❍	❍	❍
Sedadlá vpredu elektricky nastaviteľné s pamäťovou funkciou pre sedadlo vodiča a vonkajšie spätné zrkadlá	Pamäťová funkcia pre stranu vodiča ponúka dve pamäťové sloty pre elektricky nastaviteľné sedadlo vodiča a vonkajšie zrkadlá. Nastavenia je možné ukladať a vyvolávať pomocou tlačidla pamäte umiestneného na obložení dverí. Okrem toho sa pomocou funkcie „Personalizácia“ naposledy použité polohy sedadla a vonkajších zrkadiel automaticky uložia do osobného profilu.	PV3	**1.015,–** 825,20	●	●	●	●
4-smerová bedrová opierka pre predné sedadlá		7P1	**289,–** 234,96	●	●	●	●

● = Príplatková výbava ❍ = Sériova výbava – = nemožnosť objednať.

		Objednávací kód	EUR vrát. 23 % DPH EUR bez DPH	Q4 SUV/Q4 Sportback e-tron	Q4 SUV/Q4 Sportback e-tron performance	Q4 SUV/Q4 Sportback e-tron quattro	Q4 SUV/Q4 Sportback e-tron quattro performance
Interiér so štandardnými sedadlami v kombinácii kože a umelej kože, čierna 	Balík obsahuje: ▸ Štandardné predné sedadlá ▸ Stredová časť sedadiel vpredu a vonkajších zadných sedadiel v koži, čiernej; bočné vedenia sedadiel, opierky hlavy, stredné zadné sedadlo a predná stredová lakťová opierka v umelom koženom prevedení, čiernom; s kontrastným prešívaním; dekoratívne pruhy na sedadle z mikrovlákna Dinamica, oceľovo sivé ▸ Ozdobné prvky volantu v chrómovom vzhľade ▸ Nástupné lišty s hliníkovými vložkami, vpredu, podsvietené ▸ Vnútorné dekory v hliníkovom vzhľade ▸ Lakťová opierka vo dverách v umelej koži: predné a zadné lakťové opierky vo dverách v umelej koži s kontrastným prešívaním, farebne zladené s interiérom ▸ Zadné operadlo delené v pomere 40:20:40, sklopné alebo úplne sklopiteľné, so stredovou lakťovou opierkou a držiakmi nápojov ▸ Strop z látky, sivá	PWA	**1.570,–** 1.276,42	●	●	●	●
Interiér so štandardnými sedadlami v kombinácii koža/umelá koža, béžová 	Balík obsahuje ▸ Štandardné predné sedadlá ▸ Stredová časť sedadiel vpredu a vonkajších zadných sedadiel v koži, pergamentovo béžovej; bočné vedenia sedadiel, opierky hlavy, stredné zadné sedadlo a predná stredová lakťová opierka v umelej koži, pergamentovo béžovej; s kontrastným prešívaním; dekoratívne pruhy na sedadle z mikrovlákna Dinamica, oceľovo sivé ▸ Ozdobné prvky volantu v chrómovom vzhľade ▸ Nástupné lišty s hliníkovými vložkami, vpredu, podsvietené ▸ Vnútorné dekory v hliníkovom vzhľade ▸ Lakťová opierka vo dverách v umelej koži: predné a zadné lakťové opierky vo dverách v umelej koži s kontrastným prešívaním, farebne zladené s interiérom ▸ Zadné operadlo delené v pomere 40:20:40, sklopné alebo úplne sklopiteľné, so stredovou lakťovou opierkou a držiakmi nápojov ▸ Strop z látky, sivá	PWC	**1.570,–** 1.276,42	●	●	●	●

● = Príplatková výbava ○ = Sériova výbava – = nemožnosť objednať.

		Objednávací kód	**EUR vrát. 23 % DPH** EUR bez DPH	**Q4 SUV/Q4 Sportback e-tron**	**Q4 SUV/Q4 Sportback e-tron performance**	**Q4 SUV/Q4 Sportback e-tron quattro**	**Q4 SUV/Q4 Sportback e-tron quattro performance**
Interiér so športovými sedadlami v kombinácii koža/umelá koža, čierna 	Balík obsahuje: ▸ Športové predné sedadlá ▸ Stredová časť sedadiel vpredu a vonkajších zadných sedadiel v koži, čiernej; bočné vedenia sedadiel, opierky hlavy, stredné zadné sedadlo a predná stredová lakťová opierka v umelej koži, čiernej; s kontrastným prešívaním ▸ Ozdobné prvky volantu v chrómovom vzhľade ▸ Nástupné lišty s hliníkovými vložkami, vpredu, podsvietené vnútorné dekory v hliníkovom vzhľade ▸ Lakťová opierka vo dverách v umelej koži: predné a zadné lakťové opierky vo dverách v umelej koži s kontrastným prešívaním, farebne zladené s interiérom ▸ Zadné operadlo delené v pomere 40:20:40, sklopné alebo úplne sklopiteľné, so stredovou lakťovou opierkou a držiakmi nápojov ▸ Strop z látky, sivá	PWE	**1.570,–** 1.276,42	●	●	●	●
Interiér S so športovými sedadlami v kombinácii látka/umelá koža, čierna 	Balík obsahuje ▸ Športové predné sedadlá ▸ Stredová časť sedadiel vpredu a vonkajších zadných sedadiel v látke Pulse, čierno-striebornej; bočné vedenia sedadiel, opierky hlavy, stredné zadné sedadlo a predná stredová lakťová opierka v umelej koži, čiernej; s kontrastným prešívaním a emblémom S na operadlách predných sedadiel ▸ Športový kožený volant, 3-ramenný, hore aj dole sploštený, s multifunkciou a radiacimi pádlami ▸ Ozdobné prvky volantu v chrómovom vzhľade, emblém S, úchopy volantu v perforovanej koži s kontrastným prešívaním ▸ Nástupné lišty s hliníkovými vložkami, vpredu, podsvietené, s emblémom S ▸ Vnútorné dekory v hliníkovom vzhľade ▸ Lakťová opierka vo dverách v umelej koži: predné a zadné lakťové opierky vo dverách v umelej koži s kontrastným prešívaním, farebne zladené s interiérom ▸ Pedále z nehrdzavejúcej ocele ▸ Strop z látky, čierna	PWK	**1.506,–** 1.224,39	●	●	●	●

● = Príplatková výbava ○ = Sériova výbava – = nemožnosť objednať.

		Objednávací kód	EUR vrát. 23 % DPH EUR bez DPH	Q4 SUV/Q4 Sportback e-tron	Q4 SUV/Q4 Sportback e-tron performance	Q4 SUV/Q4 Sportback e-tron quattro	Q4 SUV/Q4 Sportback e-tron quattro performance
Interiér S so športovými sedadlami v kombinácii koža/umelá koža, čierna 	Balík obsahuje: ▸ Športové predné sedadlá ▸ Stredová časť sedadiel vpredu a vonkajších zadných sedadiel v koži, čiernej; bočné vedenia sedadiel, opierky hlavy, stredné zadné sedadlo a predná stredová lakťová opierka v umelej koži, čiernej; s kontrastným prešívaním a emblémom S na operadlách predných sedadiel ▸ Športový kožený volant, 3-ramenný, hore aj dole sploštený, s multifunkciou a radiacimi pádlami ▸ Ozdobné prvky volantu v chrómovom vzhľade, emblém S, úchopy volantu v perforovanej koži s kontrastným prešívaním ▸ Nástupné lišty s hliníkovými vložkami, vpredu, podsvietené, s emblémom S ▸ Vnútorné dekory v hliníkovom vzhľade ▸ Lakťová opierka vo dverách v umelej koži: predné a zadné lakťové opierky vo dverách v umelej koži s kontrastným prešívaním, farebne zladené s interiérom ▸ Zadné operadlo delené v pomere 40:20:40, sklopné alebo úplne sklopiteľné, so stredovou lakťovou opierkou a držiakmi nápojov ▸ Pedále z nehrdzavejúcej ocele ▸ Strop z látky, čierna	PWL	**2.315,–** 1.882,11	●	●	●	●
Interiér S so športovými sedadlami v kombinácii mikrov- 	Balík obsahuje ▸ Športové predné sedadlá ▸ Stredová časť sedadiel vpredu a vonkajších zadných sedadiel z mikrovlákna Dinamica, čierna; bočné vedenia sedadiel, opierky hlavy, stredné zadné sedadlo a predná stredová lakťová opierka v umelej koži, čiernej; s kontrastným prešívaním, kosoštvorcovým vzorom a emblémom S na operadlách predných sedadiel ▸ Športový kožený volant, 3-ramenný, hore aj dole sploštený, s multifunkciou a radiacimi pádlami ▸ Ozdobné prvky volantu v chrómovom vzhľade, emblém S, úchopy volantu v perforovanej koži s kontrastným prešívaním ▸ Nástupné lišty s hliníkovými vložkami, vpredu, podsvietené, s emblémom S ▸ Vnútorné dekory v hliníkovom vzhľade ▸ Lakťová opierka vo dverách v umelej koži: predné a zadné lakťové opierky vo dverách v umelej koži s kontrastným prešívaním, farebne zladené s interiérom ▸ Zadné operadlo delené v pomere 40:20:40, sklopné alebo úplne sklopiteľné, so stredovou lakťovou opierkou a držiakmi nápojov ▸ Pedále z nehrdzavejúcej ocele ▸ Strop z látky, čierna	PWM	**2.660,–** 2.162,60	●	●	●	●

● = Príplatková výbava ○ = Sériova výbava – = nemožnosť objednať.



Osvetlenie



		Objednávací kód	EUR vrát. 23 % DPH EUR bez DPH	Q4 SUV/Q4 Sportback e-tron	Q4 SUV/Q4 Sportback e-tron performance	Q4 SUV/Q4 Sportback e-tron quattro	Q4 SUV/Q4 Sportback e-tron quattro performance
Balík ambientného osvetlenia 	Balík ambientného osvetlenia obsahuje: ▸ LED strešný modul, vpredu/vzadu ▸ osvetlenie batožinového priestoru, pravé ▸ kozmetické spätné zrkadlá pre stranu vodiča a spolujazdca, osvetlené ▸ ambientné osvetlenie vo dverách, vpredu/vzadu ▸ vstupné svetlá na spodnej strane dverí, vpredu ▸ odkladací priestor v stredovej konzole, vpredu ▸ kontúrové osvetlenie na prístrojovej doske ▸ osvetlená priehradka v palubnej doske ▸ osvetlenie priestoru pre nohy, vpredu/vzadu			❍	❍	❍	❍
Balík ambientného osvetlenia plus 	Balík ambientného osvetlenia plus obsahuje prvky štandardného balíka ambientného osvetlenia v bielej farbe. Navyše umožňuje farebné osvetlenie pre: ▸ ambientné osvetlenie dverí vpredu a vzadu ▸ osvetlené držiaky nápojov ▸ ambientné osvetlenie stredovej konzoly ▸ osvetlenú popolníkovú priehradku v stredovej konzole vpredu ▸ kontúrové osvetlenie prístrojovej dosky ▸ ambientné osvetlenie panoramatického displeja ▸ dynamické interakčné svetlo K dispozícii je 30 rôznych farieb. Dynamické interakčné svetlo je svetelný pás pod čelným sklom, ktorý môže asistovať vodičovi v určitých situáciách. Svetelné animácie reagujú vizuálnymi signálmi, napríklad pri zamykaní a odomykaní dverí, indikácii pripravenosti na jazdu alebo pri aktivácii hlasového ovládania. Pri aktivácii motívu „themes“ balík ambientného osvetlenia plus automaticky prispôsobí farebnú atmosféru zvolenému motívu.	QQ9	**715,–** 581,30	●	●	●	●

● = Príplatková výbava ❍ = Sériova výbava – = nemožnosť objednať.

Obklad interiéru

		Objednávací kód	EUR vrát. 23 % DPH EUR bez DPH	Q4 SUV/Q4 Sportback e-tron	Q4 SUV/Q4 Sportback e-tron performance	Q4 SUV/Q4 Sportback e-tron quattro	Q4 SUV/Q4 Sportback e-tron quattro performance
Obklad interiéru - matný brúsený hliník, strieborný 				❍	❍	❍	❍
Obklad interiéru - matný česaný hliník 	Upozornenie: iba v kombinácii s interiérmi PWK,PWL alebo PWM.	5TG	**240,–** 195,12	●	●	●	●
Obklad interiéru - tmavý hliník Dimension 	Upozornenie: iba v kombinácii s interiérmi PWA,PWC alebo PWE.	5MV	**240,–** 195,12	●	●	●	●

● = Príplatková výbava ❍ = Sériova výbava – = nemožnosť objednať.

		Objednávací kód	EUR vrát. 23 % DPH EUR bez DPH	Q4 SUV/Q4 Sportback e-tron	Q4 SUV/Q4 Sportback e-tron performance	Q4 SUV/Q4 Sportback e-tron quattro	Q4 SUV/Q4 Sportback e-tron quattro performance
Obklad interiéru - americké biele drevo natural, strieborno-béžové 	Upozornenie: iba v kombinácii s interiérmi PWA,PWC alebo PWE.	5TF	**429,–** 348,78	●	●	●	●
Obklad interiéru - matný česaný hliník 	Upozornenie: iba v kombinácii s interiérmi PWK,PWL alebo PWM.	5MC	**519,–** 421,95	●	●	●	●

● = Príplatková výbava ○ = Sériova výbava – = nemožnosť objednať.

Strop

		Objednávací kód	EUR vrát. 23 % DPH EUR bez DPH	Q4 SUV/Q4 Sportback e-tron	Q4 SUV/Q4 Sportback e-tron performance	Q4 SUV/Q4 Sportback e-tron quattro	Q4 SUV/Q4 Sportback e-tron quattro performance
Strop vozidla látka 				❍	❍	❍	❍
Strop vozidla v čiernom látkovom poťahu 	Upozornenie: obsah balíkov interiérových S balíkov PWL, PWM, PWK; voliteľne dostupné pre interiérové balíky PWA, PWC, PWE.	6NQ	**273,–** 221,95	●	●	●	●

● = Príplatková výbava ❍ = Sériova výbava – = nemožnosť objednať.

Volanty

		Objednávací kód	EUR vrát. 23 % DPH EUR bez DPH	Q4 SUV/Q4 Sportback e-tron	Q4 SUV/Q4 Sportback e-tron performance	Q4 SUV/Q4 Sportback e-tron quattro	Q4 SUV/Q4 Sportback e-tron quattro performance
Dvojramenný kožený volant s multifunkčnými funkciami a radiacimi páčkami 				❍	❍	❍	❍
Športový multifunkčný kožený volant, 3- ramenný, zrezaný hore aj dole a radiacimi pádlami 	Upozornenie: obsah balíkov interiérových S balíkov PWL, PWM, PWK.	1XX	súčasť balíkov	●	●	●	●
Športový multifunkčný kožený volant, 2- ramenný, zrezaný hore aj dole a radiacimi pádlami 		2FE	**253,–** 205,69	●	●	●	●

● = Príplatková výbava ❍ = Sériova výbava – = nemožnosť objednať.

	Objednávací kód	EUR vrát. 23% DPH EUR bez DPH	Q4 SUV/Q4 Sportback e-tron	Q4 SUV/Q4 Sportback e-tron performance	Q4 SUV/Q4 Sportback e-tron quattro	Q4 SUV/Q4 Sportback e-tron quattro performance
Obklad volantu v chrómovom vzhľade 			❍	❍	❍	❍

● = Príplatková výbava ❍ = Sériova výbava – = nemožnosť objednať.

Klimatizácia

		Objednávací kód	EUR vrát. 23 % DPH EUR bez DPH	Q4 SUV/Q4 Sportback e-tron	Q4 SUV/Q4 Sportback e-tron performance	Q4 SUV/Q4 Sportback e-tron quattro	Q4 SUV/Q4 Sportback e-tron quattro performance
2-zónová automatická klimatizácia				❍	❍	❍	❍
Štandardná nezávislá klimatizácia	So štandardným nezávislým kúrením a klimatizáciou je možné v lete pred jazdou ochladiť interiér alebo v zime predhriať. Funkciu je možné cielene naplánovať a aktivovať bezprostredne pred odchodom zadaním času odchodu. Tieto funkcie je možné pohodlne naprogramovať a aktivovať prostredníctvom dotykového displeja MMI vo vozidle alebo prostredníctvom aplikácie myAudi. Nezávislé kúrenie a klimatizácia fungujú bez ohľadu na to, či je vozidlo aktuálne pripojené k nabíjacej infraštruktúre – za predpokladu, že vysokonapäťová batéria má dostatočnú úroveň nabitia. Okrem toho, na udržanie teplej alebo chladnej teploty v interiéri počas krátkych zastávok (napr. pri nakupovaní) je možné nezávislé kúrenie okamžite aktivovať prostredníctvom dotykového displeja MMI pri vystupovaní z vozidla.			❍	❍	❍	❍
Komfortná prídavná klimatizácia	Komfortná prídavná klimatizácia umožňuje v lete pred jazdou ochladiť interiér alebo v zime predhriať. Zadaním času odchodu je možné nastaviť jej spustenie bezprostredne pred začiatkom cesty. Požadovanú teplotu je možné individuálne nastaviť. Ak boli zvolené ďalšie funkcie, ako napríklad vyhrievanie predných a zadných sedadiel a vyhrievanie skla, je možné ich aktivovať súčasne. Tieto funkcie je možné pohodlne naprogramovať a aktivovať prostredníctvom dotykového displeja MMI vo vozidle alebo prostredníctvom aplikácie myAudi. Upozornenie: iba ako súčasť balíka PYE.	GA2	súčasť balíka	●	●	●	●
Sedadlá vpredu vyhrievané				❍	❍	❍	❍
3 - zónová automatická klimatizácia	Obsahuje: ▸ elektronické ovládanie teploty, objemu a rozloženia vzduchu ▸ samostatne nastaviteľné rozloženie teploty pre stranu vodiča, stranu spolujazdca a zadnú časť vozidla ▸ ovládanie v závislosti od slnečného žiarenia ▸ automatický režim recirkulácie ▸ vnútorný filter na odstraňovanie prachu a pachov, ktorý pomáha znižovať koncentráciu prachových častíc, pachov a alergénov v interiéri vozidla ▸ samostatná regulácia teploty pre klimatizáciu zadnej časti vozidla cez vetracie otvory v stredovej konzole vzadu ▸ samostatné tlačidlo odmrazovania na odmrazovanie čelného skla a bočných okien	PYC	**416,–** 338,21	●	●	●	●
Balík klimatizácie na zimu	Balík obsahuje nasledujúce položky: ▸ Vyhrievanie volantu ▸ Vyhrievanie sedadiel vpredu a vzadu ▸ 3-zónová automatická klimatizácia ▸ Komfortná prídavná klimatizácia	PYE	**1.214,–** 986,99	●	●	●	●
Tepelné čerpadlo	V rámci definovaných hraníc systému využíva tepelné čerpadlo odpadové teplo z elektrických pohonných komponentov – ako aj vonkajší vzduch – na vykurovanie interiéru vozidla. To podporuje zabezpečenie potrebného vykurovacieho výkonu pri nízkych vonkajších teplotách. Elektrická energia ušetrená na vykurovanie môže mať napríklad pozitívny vplyv na dojazd vozidla. Upozornenie: iba v kombinácii s jedným z Tech balíkov.	9M8	**1.140,–** 927,64	●	●	●	●

		Objednávací kód	**EUR vrát. 23% DPH** EUR bez DPH	**Q4 SUV/Q4 Sportback e-tron**	**Q4 SUV/Q4 Sportback e-tron performance**	**Q4 SUV/Q4 Sportback e-tron quattro**	**Q4 SUV/Q4 Sportback e-tron quattro performance**
2-zónová automatická klimatizácia				❍	❍	❍	❍
Štandardná nezávislá klimatizácia	So štandardným nezávislým kúrením a klimatizáciou je možné v lete pred jazdou ochladiť interiér alebo v zime predhriať. Funkciu je možné cielene naplánovať a aktivovať bezprostredne pred odchodom zadaním času odchodu. Tieto funkcie je možné pohodlne naprogramovať a aktivovať prostredníctvom dotykového displeja MMI vo vozidle alebo prostredníctvom aplikácie myAudi. Nezávislé kúrenie a klimatizácia fungujú bez ohľadu na to, či je vozidlo aktuálne pripojené k nabíjacej infraštruktúre – za predpokladu, že vysokonapäťová batéria má dostatočnú úroveň nabitia. Okrem toho, na udržanie teplej alebo chladnej teploty v interiéri počas krátkych zastávok (napr. pri nakupovaní) je možné nezávislé kúrenie okamžite aktivovať prostredníctvom dotykového displeja MMI pri vystupovaní z vozidla.			❍	❍	❍	❍
Komfortná prídavná klimatizácia	Komfortná prídavná klimatizácia umožňuje v lete pred jazdou ochladiť interiér alebo v zime predhriať. Zadaním času odchodu je možné nastaviť jej spustenie bezprostredne pred začiatkom cesty. Požadovanú teplotu je možné individuálne nastaviť. Ak boli zvolené ďalšie funkcie, ako napríklad vyhrievanie predných a zadných sedadie a vyhrievanie skla, je možné ich aktivovať súčasne. Tieto funkcie je možné pohodlne naprogramovať a aktivovať prostredníctvom dotykového displeja MMI vo vozidle alebo prostredníctvom aplikácie myAudi. Upozornenie: iba ako súčasť balíka PYE.	GA2	súčasť balíka	●	●	●	●
Sedadlá vpredu vyhrievané				❍	❍	❍	❍
3 - zónová automatická klimatizácia	Obsahuje: ▸ elektronické ovládanie teploty, objemu a rozloženia vzduchu ▸ samostatne nastaviteľné rozloženie teploty pre stranu vodiča, stranu spolujazdca a zadnú časť vozidla ▸ ovládanie v závislosti od slnečného žiarenia ▸ automatický režim recirkulácie ▸ vnútorný filter na odstraňovanie prachu a pachov, ktorý pomáha znižovať koncentráciu prachových častíc, pachov a alergénov v interiéri vozidla ▸ samostatná regulácia teploty pre klimatizáciu zadnej časti vozidla cez vetracie otvory v stredovej konzole vzadu ▸ samostatné tlačidlo odmrazovania na odmrazovanie čelného skla a bočných okien	PYC	**416,–** 338,21	●	●	●	●
Balík klimatizácie na zimu	Balík obsahuje nasledujúce položky: ▸ Vyhrievanie volantu ▸ Vyhrievanie sedadiel vpredu a vzadu ▸ 3-zónová automatická klimatizácia ▸ Komfortná prídavná klimatizácia	PYE	**1.214,–** 986,99	●	●	●	●
Tepelné čerpadlo	V rámci definovaných hraníc systému využíva tepelné čerpadlo odpadové teplo z elektrických pohonných komponentov – ako aj vonkajší vzduch – na vykurovanie interiéru vozidla. To podporuje zabezpečenie potrebného vykurovacieho výkonu pri nízkych vonkajších teplotách. Elektrická energia ušetrená na vykurovanie môže mať napríklad pozitívny vplyv na dojazd vozidla. Upozornenie: iba v kombinácii s jedným z Tech balíkov.	9M8	**1.140,–** 927,64	●	●	●	●

Komfort a funkcia

		Objednávací kód	EUR vrát. 23% DPH EUR bez DPH	Q4 SUV/Q4 Sportback e-tron	Q4 SUV/Q4 Sportback e-tron performance	Q4 SUV/Q4 Sportback e-tron quattro	Q4 SUV/Q4 Sportback e-tron quattro performance
Centrálne zamykanie s diaľkovým ovládaním				❍	❍	❍	❍
Centrálne zamykanie s diaľkovým ovládaním s funkciou Safelock	Upozornenie: iba v kombinácii s PYV.	4I6	bez príplatku	●	●	●	●
Komfortný kľúč bez funkcie Safelock	Upozornenie: iba v kombinácii s jedným s Tech balíkov.	4K5	**543,–** 441,46	●	●	●	●
Komfortný kľúč s funkciou Safelock	Upozornenie: iba v kombinácii s jedným s Tech balíkov.	4K6	**543,–** 441,46	●	●	●	●
Digitálny kľúč	Ponúka funkcie: ▸ uzamykanie, odomykanie a autorizácia spustenia pomocou smartfónu alebo inteligentných hodiniek ▸ možné vytvoriť až 5 digitálnych kľúčov od vozidla (každý je možné použiť aspoň na 2 kompatibilných mobilných zariadeniach) ▸ pohodlné vydávanie a správa digitálnych kľúčov od vozidla v aplikácii myAudi alebo v peňaženke ▸ NFC karta pre rýchle zdieľanie s tretími stranami (napr. parkovanie s obsluhou, servisná dielňa) Upozornenie: iba v kombinácii s jedným s Tech balíkov.	2F1	**210,–** 170,73	●	●	●	●
Elektronický imobilizér				❍	❍	❍	❍
Bezpečnostný balík	Obsahuje: ▸ Alarm ▸ Bezpečnostné skrutky kolies	PYV	**555,–** 451,22	●	●	●	●
Vnútorné spätné zrkadlo s automatickou clonou				❍	❍	❍	❍
Vonkajšie spätné zrkadlá elektricky nastaviteľné a vyhrievané				❍	❍	❍	❍
Vonkajšie spätné zrkadlá elektricky sklápateľné, na oboch stranách s automatickou clonou	Upozornenie: iba ako súčasť jedného z Tech balíkov.	6XI	súčasť balíka	●	●	●	●
Delené zadné operadlá, sklápateľné	Operadlo zadných sedadiel je možné sklopiť v pomere 40:60 alebo úplne zložiť.			❍	❍	❍	❍
Delené zadné operadlá, sklápateľné	Operadlo zadných sedadiel je delené v pomere 40:20:40 alebo sa dá úplne sklopiť. Výbava zahŕňa: ▸ Stredová lakťová opierka ▸ Držiaky na poháre	3NT	**289,–** 234,96	●	●	●	●

● = Príplatková výbava ❍ = Sériova výbava – = nemožnosť objednať.

		Objednávací kód	**EUR vrát. 23 % DPH** EUR bez DPH	**Q4 SUV/Q4 Sportback e-tron**	**Q4 SUV/Q4 Sportback e-tron performance**	**Q4 SUV/Q4 Sportback e-tron quattro**	**Q4 SUV/Q4 Sportback e-tron quattro performance**
Deliaca sieť	Upozornenie: iba pre Q4 SUV e-tron	3CX	**127,–** 103,25	●/-	●/-	●/-	●/-
Elektrické otváranie a zatváranie veka batožinového priestoru				❍	❍	❍	❍
Komfortné otváranie a zatváranie veka batožinového priestoru	Elektrické otváranie a zatváranie veka batožinového priestoru so senzorickým otváraním (pohybom nohou) pre kombináciu s komfortným kľúčom.	4E6	bez príplatku	●	●	●	●
Sústava úložných prvkov v interiéri a batožinovom priestore	Obsahuje: ▸ sieť do batožinového priestoru ▸ 2 LED svetlá ▸ variabilná podlaha batožinového priestoru (delenie 40 : 60); zadná roleta sa dá uložiť pod podlahu	QE1	**359,–** 291,87	●	●	●	●

● = Príplatková výbava ❍ = Sériova výbava – = nemožnosť objednať.

Ostatná vnútorná výbava

		Objednávací kód	EUR vrát. 23 % DPH EUR bez DPH	Q4 SUV/Q4 Sportback e-tron	Q4 SUV/Q4 Sportback e-tron performance	Q4 SUV/Q4 Sportback e-tron quattro	Q4 SUV/Q4 Sportback e-tron quattro performance
Prahové lišty s hliníkovými vložkami, predné, osvetlené				❍	❍	❍	❍
							
Prahové lišty s hliníkovými vložkami, predné, osvetlené, S-emblém	Upozornenie: iba ako súčasť balíkov PWK, PWL, PWM.	VT5	bez príplatku	●	●	●	●
							
Vnútorné lišty s hliníkovým vzhľadom	Nasledujúce interiérové lišty sú v hliníkovom vzhľade: ▸ vnútorný rám kľučky dverí ▸ akcentové lišty vo vetracích otvoroch ▸ rámček vložky pre 12V zásuvku ▸ spínač nastavenia zrkadiel ▸ spínač otvárania veka batožinového priestoru a ovládanie okien vpredu a vzadu			❍	❍	❍	❍
Koberčeky látkové vpredu a vzadu				❍	❍	❍	❍
Štandardná opierka na nohu				❍	❍	❍	❍

● = Príplatková výbava ❍ = Sériova výbava – = nemožnosť objednať.

Technológie




+17,0 °C
19:58
Audi drive select
Licht
Displays
Service
Mehr
balanced
dynamic
comfort
efficiency
individual
21.0°C
AUTO
Mittel
A/C
OFF
Menü
MAX
REAR
20.0°C

Navigácia, média a zvukové systémy



		Objednávací kód	EUR vrát. 23 % DPH EUR bez DPH	Q4 SUV/Q4 Sportback e-tron	Q4 SUV/Q4 Sportback e-tron performance	Q4 SUV/Q4 Sportback e-tron quattro	Q4 SUV/Q4 Sportback e-tron quattro performance
Audi virtual cockpit plus 	Plne digitálny 11,9-palcový prístrojový panel ponúka flexibilný a prehľadne štruktúrovaný displej. Vybrané informácie o vozidle a jeho funkciách je možné zobraziť jednotlivo a na požiadanie. Audi virtual cockpit plus obsahuje: ▸ tri rôzne voliteľné zobrazenia: klasické rozloženie, zobrazenie asistenčných systémov vodiča alebo navigačná mapa ▸ zobrazenie rýchlosti, výkonu a mnoho ďalšieho na požiadanie ▸ odporúčanie odpočinku Medzi týmito tromi zobrazeniami môžete prepínať pomocou tlačidla VIEW na multifunkčnom volante.			❍	❍	❍	❍
MMI navigácia plus s MMI touch 	Systém MMI Navigation plus s MMI touch ponúka: ▸ Panoramatický displej MMI s LCD technológiou, pozostávajúci z Audi virtual cockpit plus s 11,9-palcovou zobrazovacou plochou a 12,8-palcového displeja MMI touch ▸ Navigačný systém so zobrazením mapy a navádzaním na 18,8-palcovom farebnom displeji s vysokým rozlíšením ▸ Audi virtual cockpit plus s farebným displejom vrátane vizuálneho zobrazenia okolia a informáciami o manévrovaní ▸ Online aktualizácie mapy ▸ 3D zobrazenie mapy s množstvom zaujímavých miest a modelov miest ▸ Plánovač trasy e-tron na výpočet potrebných zastávok na nabíjanie do cieľa. Okrem úrovne nabitia batérie výpočet zohľadňuje aj dopravnú situáciu a zobrazuje odhadovaný čas príchodu vrátane potrebného času nabíjania. ▸ Online dopravné informácie plus ▸ Vyhľadávanie MMI: Vyhľadávanie voľného textu s inteligentnými návrhmi cieľov počas písania ▸ MMI touch pre rýchle a intuitívne ovládanie – napr. zadanie cieľa pomocou rozpoznávania rukopisu, ako aj voľné posúvanie a približovanie v rámci mapy ▸ Podrobné informácie o trase: náhľad mapy, výber alternatívnych trás, body záujmu, odporúčania jazdných pruhov, výjazdy z diaľnice, podrobné mapy križovatiek a oveľa viac ▸ Využitie navigačných údajov pre prediktívnu a efektívnu jazdu – napr. pokiaľ ide o rýchlostné obmedzenia a stúpania ▸ Kompletné portfólio navigácie a infotainmentu Audi connect			❍	❍	❍	❍

● = Príplatková výbava ❍ = Sériova výbava – = nemožnosť objednať.

		Objednávací kód	EUR vrát. 23 % DPH EUR bez DPH	Q4 SUV/Q4 Sportback e-tron	Q4 SUV/Q4 Sportback e-tron performance	Q4 SUV/Q4 Sportback e-tron quattro	Q4 SUV/Q4 Sportback e-tron quattro performance
MMI experience pro 	Obsahuje: ▸ USB rozhrania s vyššou nabíjacou kapacitou ▸ SONOS premium soundsystem	PYH	**839,–** 682,11	●	●	●	●
MMI displej pred spolujazdcom 	12-palcový displej ponúka spolujazdcovi pútavý infotainmentový zážitok. Prostredníctvom dotykového displeja má spolujazdec prístup k aplikáciám z obchodu Audi Application Store – vrátane rozsiahlej ponuky zábavných možností – ako aj k médiám a individuálne prispôsobiteľným dizajnom pohotovostného režimu. Okrem toho môže spolujazdec pomáhať vodičovi pri vyhľadávaní navigačných cieľov a prenášať ich do systému navádzania trasy. Aby sa predišlo rozptyľovaniu vodiča, filter súkromia obmedzuje viditeľnosť displeja iba na spolujazdca. Upozornenie: iba v kombinácii s PQ2 alebo PQ3.	JH1	**799,–** 649,59	●	●	●	●
Head-up Display s rozšírenou realitou	V porovnaní s konvenčným head-up displejom je zobrazovaná plocha rozšírená vďaka zväčšenému obrazu a väčšej projekčnej vzdialenosti. Výsledkom je virtuálny obraz s priestorovým efektom premietaný priamo do zorného poľa vodiča, v ktorom zobrazené informácie vizuálne splývajú s okolím v reálnom svete. Okrem štandardného obsahu head-up displeja – ako je rýchlosť vozidla – môže head-up displej s rozšírenou realitou na požiadanie premietať na čelné sklo ďalšie informácie relevantné pre vodiča. Patria sem údaje z voliteľných, príplatkových funkcií, ako sú asistenčné systémy vodiča a navigácia, ako aj výstražné upozornenia. Displej s rozšírenou realitou je možné nezávisle aktivovať alebo deaktivovať. Displej je výškovo nastaviteľný, čo umožňuje prispôsobenie jeho vertikálnej polohy. Upozornenie: iba v kombinácii s jedným z Tech balíkov.	KS3	**1.091,–** 886,99	●	●	●	●

● = Príplatková výbava ○ = Sériova výbava – = nemožnosť objednať.

		Objednávací kód	EUR vrát. 23 % DPH EUR bez DPH	Q4 SUV/Q4 Sportback e-tron	Q4 SUV/Q4 Sportback e-tron performance	Q4 SUV/Q4 Sportback e-tron quattro	Q4 SUV/Q4 Sportback e-tron quattro performance
Audi connect Navigácia & Infotainment plus[1]	Prepojenie vozidla s internetom prostredníctvom zabudovanej SIM-karty vo vozidle. Umožňuje využívanie nasledovných služieb (náklady na dátové pripojenie sú zahrnuté v cene služieb): ▸ vyhľadávanie bodov záujmu (POI - Point of Interest) ▸ dopravné informácie, cestovanie, parkovanie, správy, obmedzenia, kalendár, počasie, ceny pohonných hmôt ▸ prediktívne navádzanie k cieľu ▸ prístup na myAudi ▸ prístup k SMS, e-mailom a dostupným sociálnym sieťam napr. Twitter ▸ prístup k navigácii prostredníctvom Google Earth™ ▸ online rozšírienie interakcie prirodzeného jazyka ▸ online vyhľadávanie navigačných cieľov ▸ pokročilé zobrazovanie cieľov na 3D mape atď. Využívanie služieb ako streamovanie online médií, hotspot WLAN, online rádio, vyžaduje zakúpenie dátového balíka. Viac informácií nájdete na https://www.audi.sk/inovacie/audi-connect/baliky-a-funkcie			❍	❍	❍	❍
Digitálny rádiový tuner				❍	❍	❍	❍
USB rozhranie na dobíjanie pre pasažierov vpredu a vzadu	Výbava pozostáva z: ▸ 2 portov USB-C s funkciou nabíjania v zadnej časti ▸ 2 rozhraní v 1. rade sedadiel Jednoduché pripojenie pomocou kábla USB s výkonom 15 wattov			❍	❍	❍	❍
Audi Soundsystem	Výbava pozostáva z: ▸ 10 aktívnych reproduktorov ▸ 6-kanálový zosilňovač s celkovým výkonom 180W			❍	❍	❍	❍

● = Príplatková výbava ❍ = Sériova výbava – = nemožnosť objednať.

Telefón a komunikácia

		Objednávací kód	EUR vrát. 23 % DPH EUR bez DPH	Q4 SUV/Q4 Sportback e-tron	Q4 SUV/Q4 Sportback e-tron performance	Q4 SUV/Q4 Sportback e-tron quattro	Q4 SUV/Q4 Sportback e-tron quattro performance
Audi connect Safety & Service[2]	Služby Audi connect Emergency Call & Service zabezpečujú pocit bezpečia na každej ceste – bez ohľadu na to, čo sa stane alebo kam vedie cesta. Napríklad v prípade vážnej nehody sa automaticky odošle núdzové volanie do centra núdzových volaní Audi. Vďaka automaticky prenášaným údajom o vozidle je možné čo najrýchlejšie zorganizovať pomoc. V prípade poruchy alebo menšej nehody je k dispozícii okamžitá pomoc prostredníctvom online asistenčnej služby a služby Audi Accident Service. Služba Prediktívne pripomenutie údržby monitoruje stav vybraných opotrebovaných dielov vozidla na základe času, najazdených kilometrov a údajov zo senzorov. To umožňuje včasné odhalenie potrieb údržby a servisu. Okrem toho služba Vzdialená diagnostika vozidla umožňuje diaľkovú analýzu porúch a formuláciu odporúčaných postupov. Online Car Care zobrazuje servisné informácie, prediktívne upozornenia a opatrenia v teréne (servisné akcie alebo zvolávacie akcie). Prostredníctvom online aktualizácií systému môže vozidlo prijímať aktualizácie softvéru prostredníctvom bezdrôtového rozhrania OTA. Balík zahŕňa nasledujúce služby: ▸ Zákonné tiesňové volanie ▸ Tiesňové volanie Audi connect ▸ Nehodová služba Audi ▸ Online cestná asistencia ▸ Pripomenutie prediktívnej údržby ▸ Diaľková diagnostika vozidla ▸ Online Car-Care			❍	❍	❍	❍
Audi connect Remote & Control[2]	Služby Audi connect Remote & Control prepoja vozidlo s vaším smartfónom. Pomocou aplikácie myAudi môžete k vozidlu pristupovať na diaľku a zobraziť si jeho poslednú parkovaciu polohu, ako aj jeho aktuálny stav. Patria sem okrem iného aktuálny dojazd, aktuálna úroveň nabitia, aktuálny počet najazdených kilometrov, najbližší naplánovaný servisný termín a informácie o tom, či sú dvere a okná zamknuté. V prípade potreby je možné vozidlo zamknúť a odomknúť na diaľku. Na lokalizáciu vozidla je možné prostredníctvom smartfónu aktivovať aj klaksón a výstražné svetlá. Okrem toho je možné okamžite spustiť alebo naplánovať na neskorší čas nezávislú klimatizáciu a proces nabíjania. Z tohto online pripojenia môžu profitovať aj niektoré voliteľné funkcie – dostupné za príplatok; napríklad v prípade spustenia alarmu je možné na váš smartfón odoslať upozornenie. Balík zahŕňa nasledujúce služby: ▸ Stav vozidla ▸ Diaľkové zamykanie a odomykanie ▸ Diaľkový signál vozidla ▸ Parkovacia poloha ▸ Diaľkové ovládanie klimatizácie ▸ Diaľkové nabíjanie ▸ Upozornenie na alarm			❍	❍	❍	❍

● = Príplatková výbava ❍ = Sériova výbava – = nemožnosť objednať.

		Objednávací kód	EUR vrát. 23 % DPH EUR bez DPH	Q4 SUV/Q4 Sportback e-tron	Q4 SUV/Q4 Sportback e-tron performance	Q4 SUV/Q4 Sportback e-tron quattro	Q4 SUV/Q4 Sportback e-tron quattro performance
Obchod s aplikáciami a Audi smartphone interface	Audi obchod s aplikáciami v MMI vozidla poskytuje prístup k veľkému výberu populárnych aplikácií, napríklad z kategórií správy a podcasty, šport a hry alebo video a zábava. Tie možno používať priamo z vozidla. Smartphone interface umožňuje prepojenie smartfónu s vozidlom a komfortné zobrazenie obsahu prostredníctvom USB pripojenia alebo bezdrôtovo na MMIdispleji; ovládanie je možné cez MMI prípadne hlasom prostredníctvom smartfónu.			❍	❍	❍	❍
Priehradka na telefón s indukčným nabíjaním 	Umožňuje bezdrôtové indukčné nabíjanie dvoch kompatibilných mobilných telefónov v súlade s aktuálnym štandardom Wireless Power Consortium. Funkcie zahŕňajú: ▸ Nabíjací výkon až 15 wattov (v závislosti od použitého zariadenia) prostredníctvom bezdrôtového nabíjania (štandard Qi) ▸ Integrovaná cirkulácia vzduchu, ktorá znižuje hromadenie tepla v mobilnom telefóne počas indukčného nabíjania, čím chráni batériu.			❍	❍	❍	❍
Audi phone box	Navyše k sérii doplnkový zosilňovač mobilného signálu s technológiou 5G – pripojený k externej anténe vozidla – zaisťuje čo najstabilnejšie a najbezporuchovejšie pokrytie siete pre mobilné zariadenie umiestnené na strane vodiča.	9ZB	**349,–** 283,74	●	●	●	●

● = Príplatková výbava ❍ = Sériova výbava – = nemožnosť objednať.

Asistenčné systémy



Asistenčné systémy

		Objednávací kód	EUR vrát. 23 % DPH EUR bez DPH	Q4 SUV/Q4 Sportback e-tron	Q4 SUV/Q4 Sportback e-tron performance	Q4 SUV/Q4 Sportback e-tron quattro	Q4 SUV/Q4 Sportback e-tron quattro performance
Ukazovateľ dopravného značenia				❍	❍	❍	❍
Akustický obmedzovač rýchlosti				❍	❍	❍	❍
Tempomat, FOD: Adaptívny tempomat	Tempomat udržiava individuálne nastavenú rýchlosť konštantne od 20 km/h vyššie, pokiaľ to výkon motora dovoľuje. Regulácia konštantnej rýchlosti môže zvýšiť komfort jazdy na dlhých trasách. Ovládanie sa vykonáva samostatnou páčkou na stĺpiku riadenia. Nastavená rýchlosť a stav systému sa zobrazujú na digitálnom prístrojovom paneli. Systém nereaguje na vozidlá idúce vpredu automatickým nastavením vzdialenosti. Prostredníctvom „Funkcií na požiadanie (FOD)“ je možné dodatočne zakúpiť adaptívny asistent rýchlosti. Adaptívny asistent rýchlosti podporuje vodiča pri zrýchľovaní, brzdení a udržiavaní rýchlosti aj vzdialenosti.			❍	❍	❍	❍
Adaptívny tempomat	Adaptívny asistent rýchlosti poskytuje podporu tým, že v rámci regulačného rozsahu udržiava konštatnú nastavenú rýchlosť a odstup od vozidla vpredu. Upozornenie: iba ako súčasť jedného z Tech balíkov.	8T3	súčasť balíka	●	●	●	●
Asistent jazdy s núdzovým asistentom	Upozornením napomáha predchádzať neúmyselnému opusteniu jazdného pruhu (bez smerovky); rozpoznáva hranice jazdného pruhu; možnosť nastavenia vibrácií na volante; aktívny od 60 km/h. Núdzový asistent v prípade neaktivity vodiča aktivuje optické, akustické i haptické upozorňovacie prostriedky. Ak ani potom nedôjde k reakcii vodiča, systém vozidlo zastaví, zabezpečí rozsvietenie varovných signálov a v prípade dostupnosti potrebných prostriedkov (podporovaná sieť operátora, a pod.) môže vyslať aj automatické tiesňové volanie.			❍	❍	❍	❍
Adaptívny asistent jazdy plus s asistentom pre nebezpečenstvo	Adaptívny jazdný asistent Plus pomáha pri zrýchľovaní, brzdení, udržiavaní rýchlosti a nastavenej vzdialenosti, ako aj pri navádzaní v jazdných pruhoch. To pomáha zvýšiť komfort jazdy, najmä na dlhých cestách. Balík výbavy obsahuje nasledujúce funkcie: ▸ Adaptívny jazdný asistent Plus ▸ Núdzový asistent Systém využíva rôzne senzory na nepretržité monitorovanie okolia vozidla. Patria sem radarový senzor namontovaný v prednej časti vozidla a predná kamera. Okrem iných vstupov systém čerpá z informácií uložených v údajoch o trase, ktoré sa týkajú polomerov zákrut, vstupov do mesta a rýchlostných obmedzení. Reguláciu rýchlosti je možné udržiavať aj bez vozidla idúceho vpredu. Prostredníctvom podporných zásahov do riadenia systém pomáha udržiavať vozidlo v strede jazdného pruhu. Upozornenie: dostupné iba ako súčasť balíka PQ3.	6I6	súčasť balíka	●	●	●	●
Upozornenie pri zmene jazdného pruhu	Side assist vrátane asistenta pri vystupovaní a asistenta monitorujúceho priestor za vozidlom pri vyparkovávaní (križujúce vozidlá, cyklisti a pod.); upozornenie v spätnom zrkadle a vydaním výstražného tónu.			❍	❍	❍	❍

● = Príplatková výbava ❍ = Sériova výbava – = nemožnosť objednať.

		Objednávací kód	**EUR vrát. 23 % DPH** EUR bez DPH	**Q4 SUV/Q4 Sportback e-tron**	**Q4 SUV/Q4 Sportback e-tron performance**	**Q4 SUV/Q4 Sportback e-tron quattro**	**Q4 SUV/Q4 Sportback e-tron quattro performance**
Asistent vyhýbania a asistent odbočovania	V kritickej vyhýbacej situácii môže asistent vyhýbacieho riadenia pomôcť s riadením vozidla okolo iného účastníka cestnej premávky. Asistent vyhýbacieho riadenia je k dispozícii v rozsahu rýchlostí približne 30 až 150 km/h a vyžaduje, aby vodič aktívne riadil počas celého manévru. Počas rozjazdu alebo jazdy nízkou rýchlosťou – do rýchlosti 30 km/h – môže asistent odbočovania zasiahnuť brzdením, aby zabránil zrážke vozidla s protiidúcim vozidlom počas odbočovania. Vodič je o tomto zásahu informovaný vizuálnou indikáciou v Audi virtual cockpit plus.			❍	❍	❍	❍
Asistent priečnej premávky vpredu	Monitoruje priestor pred vozidlom a po jeho boku na križovatkách a výjazdových cestách pomocou radarových senzorov zabudovaných v prednej časti vozidla. V rámci systémových limitov systém detekuje pohybujúce sa objekty a v prípade kri-tickej situácie systém vydáva viacstupňové varovné hlásenia.			❍	❍	❍	❍
Pokročilý asistent pozornosti vodiča				❍	❍	❍	❍
Audi pre sense front s rozpoznávaním chodcov	Obsahuje brzdový asistent, ktorý rozpoznáva situáciu pred vozidlom vrátane pohybu chodcov. Akusticky i vizuálne upozorňuje vodiča na možný vznik kolízie. Pribrzďovaním alebo úplným zastavenímsa snaží zabrániť kolízii.			❍	❍	❍	❍
Parkovací systém plus	Akustický a optický parkovací systém vpredu a vzadu (optický pomocou MMI)			❍	❍	❍	❍
Parkovací asistent plus s parkovacím systémom s 360° displejom	Parkovací asistent Plus umožňuje pohodlné a presné parkovanie do a z parkovacích miest. Funkcia asistenta cúvania poskytuje podporu pri cúvaní v úzkych jazdných pruhoch. Asistenčný systém ponúka: ▸ Parkovanie vpred a vzad do kolmých medzier, ako aj parkovanie do a z paralelných medzier ▸ Asistenta cúvania Upozornenie: iba ako súčasť balíka PQ2.	8A2	súčasť balíka	●	●	●	●
Parkovací asistent Pro s funkciou diaľkového ovládania	Pohodlné vystúpenie z vozidla pred parkovaním. Jednoduché nastupovanie do vozidla po opustení parkovacieho miesta. Vjazd a výjazd z parkovacieho miesta diaľkovým ovládaním prostredníctvom aplikácie myAudi. Upozornenie: iba v kombinácii s PQ3.	8A5	**323,–** 262,60	●	●	●	●
Kamera vzadu	Upozornenie: iba v rámci balíka PQ1.	KA2	súčasť balíka	●	●	●	●
Kamerový systém celého okolia vozidla - 3D a 360 stupňová kamera	Pre ešte pohodlnejšie parkovanie a manévrovanie poskytujú štyri kamery s výhľadom do okolia rôzne pohľady na bezprostredné okolie vozidla, ktoré je možné ovládať prostredníctvom dotykového displeja MMI touch. Okrem toho praktické pokyny uľahčujú orientáciu pri parkovaní a manévrovaní. Kamery s výhľadom do okolia sa aktivujú zaradením spiatočky. Alternatívne je možné kamery aktivovať aj tlačidlom na stredovej konzole alebo tlačidlom na dotykovom displeji MMI touch, za predpokladu, že je aktuálne zobrazený displej vzdialenosti. Upozornenie: iba v rámci balíkov PQ2 alebo PQ3.	KA7	súčasť balíka	●	●	●	●

● = Príplatková výbava ❍ = Sériova výbava – = nemožnosť objednať.

Podvozok a brzdy

		Objednávací kód	EUR vrát. 23 % DPH EUR bez DPH	Q4 SUV/Q4 Sportback e-tron	Q4 SUV/Q4 Sportback e-tron performance	Q4 SUV/Q4 Sportback e-tron quattro	Q4 SUV/Q4 Sportback e-tron quattro performance
Naučené parkovanie	Pomocou funkcie „Naučené parkovanie“ je možné naučiť sa a uložiť vykonané parkovacie manévre. Po vykonaní úvodného procesu učenia a uloženia môže vozidlo autonómne zopakovať naučený parkovací manéver. Počas tohto procesu musí vodič zostať sedieť na sedadle vodiča a nepretržite sledovať priebeh parkovania. Celkovo je možné uložiť parkovacie manévre až pre päť rôznych parkovacích miest; týmto je možné v systéme MMI priradiť individuálne názvy – vrátane ikon. Naučené parkovanie: ▸ Konkrétny parkovací scenár (napr. príjazdová cesta vedúca do garáže) vodič manuálne vykoná iba raz. ▸ Funkcia na požiadanie uloží okolité prostredie a naučenú trasu. ▸ Pri nasledujúcich jazdách systém rozpozná známe prostredie a ponúkne prevzatie procesu parkovania za vodiča. ▸ Funkcia preberá kontrolu nad priečnym a pozdĺžnym vedením (riadenie, zrýchľovanie a brzdenie) a – v rámci prevádzkových limitov systému – dokáže reagovať na prekážky, chodcov a ostatných účastníkov cestnej premávky. ▸ Navigačný systém môže poskytnúť navigáciu k východiskovému bodu uloženého parkovacieho manévru. V spojení s parkovacím asistentom „Parking Assist Pro“ s funkciou diaľkového ovládania je možné aj diaľkovo manévrovať s vozidlom do a z parkovacích miest. Upozornenie: iba ako súčasť PQ3.	FT4	súčasť balíka	●	●	●	●
quattro				–	–	❍	❍
Podvozok - komfortný	Štandardné odpruženie zahŕňa: ▸ tlmiče a vinuté pružiny na prednej a zadnej náprave ▸ prednú nápravu MacPherson s nižšími priečnymi ramenami, pomocným rámom a stabilizátorom ▸ 4-prvkovú zadnú nápravu s oddeleným usporiadaním pružín/tlmičov, pomocným rámom a stabilizátorom			❍	❍	❍	❍
Servotronic				❍	❍	–	–
Progresívne riadenie	Riadenie s variabilným prevodovým pomerom v závislosti od uhla natočenia volantu a posilňovačom riadenia závislým od rýchlosti. ▸ presný pocit z riadenia pri vysokej rýchlosti ▸ uľahčuje parkovanie ▸ základné nastavenie prostredníctvom systému Audi drive select Upozornenie: pre Q4 SUV/Sportback e-tron a Q4 SUV/Sportback e-tron performance iba v rámci balíkov.	1N7	súčasť balíka	●	●	❍	❍

● = Príplatková výbava ❍ = Sériova výbava – = nemožnosť objednať.

		Objednávací kód	EUR vrát. 23 % DPH EUR bez DPH	Q4 SUV/Q4 Sportback e-tron	Q4 SUV/Q4 Sportback e-tron performance	Q4 SUV/Q4 Sportback e-tron quattro	Q4 SUV/Q4 Sportback e-tron quattro performance
Audi drive select	Audi drive select ponúka nasledujúce režimy: ▸ „auto“ ▸ „comfort“ ▸ „dynamic“ ▸ „efficiency“ ▸ „individual“ To zahŕňa prispôsobenie nasledujúcich systémov a funkcií – okrem iného – zvolenému režimu: ▸ Asistent riadenia ▸ Charakteristika jazdy ▸ Riadenie jazdnej dynamiky ▸ Pohon všetkých kolies (s pohonom quattro) ▸ Ďalšie štandardné systémy a systémy dostupné ako voliteľné príslušenstvo za príplatok			❍	❍	❍	❍
Dynamic paket	Obsahuje: ▸ Športový podvozok ▸ Progresívne riadenie (sériovo pre verzie quattro a quattro performance)	PY8	**543,–** 441,46 **253,–** 205,69	● –	● –	– ●	– ●
Dynamic paket plus	Obsahuje: ▸ Podvozok s reguláciou tlmičov ▸ Audi drive select ▸ Progresívne riadenie (sériovo pre verzie quattro a quattro performance)	PY9	**1.330,–** 1.081,30 **1.041,–** 846,34	● –	● –	– ●	– ●

● = Príplatková výbava ❍ = Sériova výbava – = nemožnosť objednať.

Technika a bezpečnosť



		Objednávací kód	**EUR vrát. 23 % DPH** EUR bez DPH	**Q4 SUV/Q4 Sportback e-tron**	**Q4 SUV/Q4 Sportback e-tron performance**	**Q4 SUV/Q4 Sportback e-tron quattro**	**Q4 SUV/Q4 Sportback e-tron quattro performance**
Kompaktný nabíjací balík pre domáce nabíjanie	Obsahuje: ▸ Držiak na stenu pre nabíjaciu sadu ▸ Kompaktný nabíjací systém e-tron Kompaktný nabíjací systém e-tron je určený na nabíjanie cez elektrické zásuvky – tzv. nabíjací systém Mode 2: ▸ Je prenosný a možno ho používať na cestách. ▸ Pozostáva z riadiacej jednotky (vrátane kábla na pripojenie k vozidlu), ako aj z dvoch rôznych káblov na pripojenie k sieti (s domácimi a priemyselnými zástrčkami). ▸ Manuálne prepínanie medzi 100 % a 50 % nabíjacieho výkonu. ▸ LED diódy indikujú stav nabíjacieho systému a proces nabíjania. ▸ Nabíjací výkon dodávaný do vášho vozidla až do 11 kW (3-fázový) alebo 7,2 kW (1-fázový). Nabíjací výkon závisí od dodanej priemyselnej zástrčky a od charakteristík elektrickej siete špecifických pre daný trh. ▸ Nabíjacie zariadenie ponúka maximálny možný nabíjací výkon. ▸ Ak je už k dispozícii priemyselná zásuvka, nie je potrebná žiadna inštalácia. ▸ Na vrátenie alebo opravu nabíjacieho systému nie je potrebný elektrikár. ▸ Možnosť manuálneho zníženia nabíjacieho výkonu. Nástenný držiak „Clip“ umožňuje úhľadne a pohodlne upevniť riadiacu jednotku, nabíjací kábel a nabíjaciu zástrčku nabíjacích systémov na často používaných nabíjacích miestach (napr. na stene garáže) a ponúka: ▸ Súčasťou balenia je držiak zástrčky (ktorý je možné namontovať oddelene od nástenného držiaka) na správne uloženie nabíjacej zástrčky vozidla. ▸ Uzamykateľný systém kľúč-a-zámok, ktorý zabraňuje ľahkej krádeži riadiacej jednotky. ▸ Praktický držiak nabíjacieho kábla, ktorý umožňuje podľa potreby zrolovať prebytočný pripojovací kábel vozidla.			❍	❍	❍	❍
Mode 3 kábel pre verejné dobíjanie (3- fázy,32A)	Nabíjací kábel na nabíjanie na verejných AC nabíjacích staniciach vybavených konektorom typu 2. 6-metrový kábel pripája nabíjaciu stanicu k AC nabíjaciemu portu vozidla. Kábel podporuje nabíjací výkon až 22 kW (trojfázový) a prenáša prúd až 32 A na fázu.			❍	❍	❍	❍
Domáci konektor typu E/F pre nabíjací systém e-tron	Sieťový pripojovací kábel (dĺžka 1,6 m, prúd 10 A) so zahnutým domácim konektorom typu E/F pre nabíjací systém e-tron compact.			❍	❍	❍	❍
Priemyselný konektor CEE 16 A, 400 V, dlhý a rovný, pre nabíjací systém e-tron	Sieťový pripojovací kábel (dĺžka 1,6 m) s priemyselným konektorom CEE 16 A, 3-fázovým, červeným, v rovnom vyhotovení, pre nabíjací systém e-tron compact.			❍	❍	❍	❍
Obojsmerné nabíjanie Vehicle-to-Load (V2L)	Vďaka funkcii Vehicle-to-Load je možné externý nabíjací port vozidla použiť ako zdroj energie pomocou samostatne dostupného adaptéra špecifického pre danú krajinu. To umožňuje napájať zariadenia vyžadujúce nepretržitý výkon až 3,6 kW, aj keď vozidlo stojí – ideálne na kempovanie, staveniská alebo mobilné používanie spotrebnej elektroniky. Upozornenie: iba v kombinácii s QE1.	4Q6	bez príplatku	●	●	●	●

● = Príplatková výbava ❍ = Sériova výbava – = nemožnosť objednať.

		Objednávací kód	**EUR vrát. 23 % DPH** EUR bez DPH	**Q4 SUV/Q4 Sportback e-tron**	**Q4 SUV/Q4 Sportback e-tron performance**	**Q4 SUV/Q4 Sportback e-tron quattro**	**Q4 SUV/Q4 Sportback e-tron quattro performance**
Zásuvka 230V	Zásuvka ponúka možnosť využívať vysokonapäťovú batériu vozidla nielen na jazdu, ale aj ako mobilný zdroj energie. Prostredníctvom zásuvky špecifickej pre danú krajinu, ktorá sa nachádza v batožinovom priestore, je možné priamo napájať alebo nabíjať širokú škálu elektrických zariadení – s nepretržitým výkonom až 2,3 kW – a to aj počas jazdy alebo nabíjania jednosmerným prúdom. Upozornenie: iba v kombinácii s QE1.	9Z3	bez príplatku	●	●	●	●
Lekárnička, trojuholník a relfexná vesta				❍	❍	❍	❍
Detská poistka				❍	❍	❍	❍
Airbag na strane vodiča a spolujazdca, deaktivácia airbagu na strane spolujazdca				❍	❍	❍	❍
Airbagy bočné vpredu, airbag pre hlavu a airbag medzi vodičom a spolujazdcom	Výbava zahŕňa: ▸ Predné bočné airbagy ▸ Hlavové airbagy ▸ Predný interaktívny airbag V rámci limitov systému poskytuje interaktívny airbag ochranu vodičovi a spolujazdcovi v prípade bočného nárazu. Nafúkne sa medzi predné sedadlá. Pri bočnom náraze sa výrazne znižuje riziko zrážky vodiča so spolujazdcom – alebo so sedadlom spolujazdca pri jazde samostatne – a tým sa znižuje riziko zranenia.			❍	❍	❍	❍
Airbagy bočné vpredu a vzadu	Okrem predných bočných airbagov, hlavových airbagov a interaktívneho airbagu sú nainštalované aj zadné bočné airbagy.	6C4	**416,–** 338,21	●	●	●	●
Proaktívna ochrana cestujúcich vpredu, na boku a vzadu	Upozornenie: iba ako súčasť Tech balíkov.	7W7	súčasť balíkov	●	●	●	●
Akustický výstražný systém	Akustický systém na generovanie výstražného zvuku vo vonkajšom priestore pri nízkych rýchlostiach, zameraný na zvýšenie bezpečnosti cestnej premávky – napríklad pre chodcov a cyklistov.			❍	❍	❍	❍

● = Príplatková výbava ❍ = Sériova výbava – = nemožnosť objednať.

Audi predĺžená záruka

		Objednávací kód	EUR vrát. 23% DPH EUR bez DPH	Q4 SUV/Q4 Sportback e-tron	Q4 SUV/Q4 Sportback e-tron performance	Q4 SUV/Q4 Sportback e-tron quattro	Q4 SUV/Q4 Sportback e-tron quattro performance
Audi predĺžená záruka	Audi záruka predlžuje základné zákonné záruky od výrobcu nad rámec pvých 2 rokov. Objednať ju je možné priamo a výhradne na nové vozidlá. K dispozícii sú rôzne dĺžky/kombinácie rôznych počtov najazdených kilometrov. Bližšie informácie dostanete u Vášho Audi partnera.						
	▸ **Predĺžená záruka o 1 rok / maximálny nájazd 90.000 km**			❍	❍	❍	❍
	▸ **Predĺžená záruka o 2 roky / maximálny nájazd 120.000 km**	EA6	**501,–** 407,32	●	●	●	●
	▸ **Predĺžená záruka o 3 roky / maximálny nájazd 150.000 km**	EA9	**892,–** 725,20	●	●	●	●

● = Príplatková výbava ❍ = Sériova výbava – = nemožnosť objednať.

Audi connect



Audi connect navigácia a infotainment[1]

Audi asistent

S Audi asistentom je interakcia s vozidlom ešte jednoduchšia vďaka hlasovému ovládaniu mnohých funkcií vozidla a infotainmentu. Ako súčasť balíka Audi connect Navigation & Infotainment ponúka asistent aj prístup k širokej škále online obsahu, ako je aktuálne počasie alebo možné ciele navigácie. Okrem toho pripojenie k ChatGPT®, poskytované prostredníctvom služby Microsoft Azure® OpenAI®, prináša koncentrované znalosti z internetu do vozidla v prirodzenom jazyku. Kombinácia integrovaného online rozpoznávania reči a Audi connect Navigation umožňuje komplexné a intuitívne ovládanie mnohých funkcií vozidla a infotainmentu. Napríklad je možné aktivovať vyhrievanie priestoru pre nohy vyslovením „Mám studené nohy“. Audi asistenta je možné aktivovať stlačením tlačidla na volante alebo hlasovými povelom, ako napríklad „Hej, Audi“. Ak je vo vozidle iba vodič, asistované povely je možné rozpoznať bez predchádzajúceho vyslovenia aktivačného slova. Aktiváciou „proaktívnych návrhov a rutín“ sa Audi asistent zoznámi s prihláseným používateľom, aby bolo používanie vozidla ešte jednoduchšie a pohodlnejšie. Rutiny sa automaticky vytvárajú a navrhujú na aktiváciu pre určité opakujúce sa prevádzkové úlohy, ako je napríklad aktivácia vyhrievania sedadla alebo nastavenie vyhrievania volantu. Po uplynutí predplatného Audi connect Navigation & Infotainment je stále možné ovládať mnohé existujúce funkcie vozidla, ako napríklad nastavenia klimatizácie. Naučené rutiny sa tiež zachovajú. Online rozpoznávanie hlasu a online obsah je však možné používať iba s rozšírením predplatného Audi connect.

Online aktualizácie máp

Nové mosty, tunely alebo názvy ulíc: Cestná sieť sa neustále mení. Online aktualizácie máp pravidelne poskytujú najnovšie cestné mapy pre navigáciu. Mesačné aktualizácie navigačných údajov sa vykonávajú prostredníctvom mobilnej siete eSIM karty trvalo nainštalovanej vo vozidle. Aktualizácia údajov je obmedzená na domovský región, napr. južné Nemecko. Hneď ako sa trasa začne v inom regióne, vykoná sa aktualizácia aj pre tento región po približne 10 % prejdenej vzdialenosti.

myAudi Navigácia

Keď sa cieľ nájde prostredníctvom myAudi, je možné ho odoslať priamo do vozidla a použiť ako cieľ navigácie pri zadaní. To umožňuje napríklad pohodlné plánovanie trás a celých zájazdov v myAudi pred začiatkom cesty a následný prístup k nim vo vozidle. Okrem toho je možné v navigácii bezproblémovo pokračovať v smartfóne pomocou aplikácie myAudi mimo vozidla, aby sa našli posledné metre do cieľa. myAudi Navigácia tiež pomáha so spiatočnou cestou k vozidlu. Ak sa na niektorej z bežných trás vyskytnú meškania, je možné to zobraziť prostredníctvom push notifikácie v smartfóne.

Online body záujmu (POI)

Navigácia poskytuje priamu prístup k bodom záujmu (napríklad benzínové stanice a parkoviská). Zároveň môžete vyvolať dodatočné informácie ako recenzie a otváraciu dobu, aktuálne ceny pohonných hmôt a iné.

Online dopravné informácie plus

Aktuálne dopravné informácie o plynulosti premávky sú k dispozícii online. Informácie o plnulosti premávky sú farbene zobrazené v navigačnej mape a zohľadnené pre dynamické navigovanie k cieľu. Systém dodáva informácie o prejazdnosti diaľničých pruhov, výjazdov a križovatiek a zobrazuje taktiež uzavretie jazdných pruhov na MMI displeji. Okrem toho sa pre presnejší výpočet času príjazdu berú do úvahy prediktívne dáta o plynulosti premávky.

Audi connect navigácia a infotainment[1]
(pokračovanie)

Online body záujmu
Získajte prístup k rôznym miestam, takzvaným bodom záujmu (vrátane čerpacích staníc, supermarketov, reštaurácií a parkovacích garáží), priamo z navigačného systému. Na požiadanie môžete prostredníctvom displeja MMI dostávať relevantné ponuky špecifické pre danú lokalitu a rozšírené informácie od vybraných poskytovateľov tretích strán. Patria sem napríklad dostupnosť Wi-Fi, bezbariérové vchody a aktuálne otváracie hodiny. Ikona na displeji MMI označuje určité akcie v cieli, ako napríklad poukážky, ktoré je možné uplatniť. Integrácia používateľských recenzií a fotografií ešte viac uľahčuje výber cieľa.

Parkovanie na ulici
Táto funkcia zvyšuje pravdepodobnosť, že nájdete parkovacie miesto pozdĺž niektorých ulíc. Naviac táto funkcia poskytuje informácie ako sú ceny parkovania alebo či sa jedná o rezidečné parkovacie miesto.

Informácie o nebezpečenstve
Funkcia roja „Informácie o lokálnom nebezpečenstve (LGI)“ upozorňuje na nasledujúce udalosti pozdĺž trasy: poruchy, nehody, zhoršená viditeľnosť a nebezpečenstvo šmyku. Toto sa vizuálne zobrazuje na navigačnej mape MMI a vizuálne aj akusticky na prístrojovom paneli.

Vysoko detailné 3D zobrazenie mesta
Zvýraznenie charakteristických budov a orientačných bodov v realistickom 3D zobrazení zabezpečuje lepšie rozpoznanie budov a uľahčuje orientáciu vo vybraných mestách.

Navigácia s presným umiestnením v jazdných pruhoch
Táto služba poskytuje podrobné informácie o jazdných pruhoch na viacpruhových cestách na križovatkách, nájazdoch a výjazdoch a pri odbočovaní, a to v mestských aj vidieckych oblastiach. Zlepšuje sa tým vizuálna poloha vozidla na mape v MMI a presnosť informácií o jazdných pruhoch.

Užívateľské profily
Vytvorením užívateľa vo vozidle je možné uloziť do osobného profilu celú radu nastavení ako je napr. ergonómia, infotainment alebo nastavenie svetiel. Prostredníctvom MMI môžu byť založení rôzny užívatelia (v aplikácii myAudi alebo lokálne) alebo je možné použiť užívateľov so statusom hosť. Po uzamknutí vozidla sú k použitému kľúču priradené nastavenia posledného aktívneho užívateľa. Vytvorením užívateľa s účtom myAudi je možné individuálne nastavenie užívateľa preniesť do ďalších vozidiel Audi, ktoré disponujú touto službou. Počet uložených nastavení je závislý na vybavení vozidla.

Audi connect Safety & Service a Audi connect Remote & Control[2]

Audi connect núdzové volanie
V prípade vážnej dopravnej nehody vozidlo automaticky vykoná tiesňové volanie. Až do chvíle zabezpečenia pomoci na mieste sa o posádku vozidla stará vyškolený operátor, ktorý hovorí v rodnom jazyku vodiča. Pokiaľ dôjde k dopravnej nehode, v ktorej figurujú iní účastníci cestnej premávky, alebo v prípade vážnych zdravotných komplikácii, je možné tiesňové volanie aktivovať tiež ručne.

Online privolanie asistenčnej služby
V prípade poruchy vozidla je možné jednoducho privolať cestnú asistenčnú službu: stačí len stlačiť tlačidlo servisného volania, ktoré je integrované v strešnom paneli.

Pomoc pri likvidácii škôd Audi
Pokiaľ dôjde u Vášho vozidla k poruche alebo k inej škode, bez váhania sa obráťte na náš servis, ktorý Vám pomôže s likvidáciou škôd a vybavením reklamácie. Náš vyškolený personál je tu pre Vás.

Online objednanie do servisu
Nechajte sa automaticky informovať o blížiacich sa servisných prehliadkach Vášho vozidla Audi a ušetrite čas využitím jednoduchého spôsobu, ako si dohodnúť termín v servise. Ďalšou výhodou je, že Váš servisný partner už bude mať k dispozícii všetky dôležité informácie o vozidle.

Automatická pripomienka servisu
Automatická pripomienka servisu informuje servisného partnera Audi, ktorého si zákazník vybral, o termínoch servisu. Zákazníkov proaktívne kontaktuje preferovaný servisný partner.

Pripomenutie prediktívnej údržby

Služba prediktívneho pripomínania údržby Audi connect monitoruje stav vybraných opotrebovaných dielov vozidla na základe času, najazdených kilometrov a údajov zo senzorov v rámci systémových limitov. Služba poskytuje kedykoľvek prehľad o stave opotrebovaných dielov v aplikácii myAudi. Túto službu možno využiť na včasnú identifikáciu potrieb údržby. Tento stav sa prenesie partnerovi Audi uvedenému v myAudi, ktorý následne môže kontaktovať používateľov a pripraviť termín servisu.

Diaľková diagnostika vozidiel

Táto služba Audi connect umožňuje diaľkovú diagnostiku vozidla v rámci systémových limitov. Z toho možno odvodiť odporúčania pre ďalšie kroky. Diaľkovú diagnostiku vozidla môže iniciovať servisný partner Audi alebo online asistenčná služba Audi.

Parkovacia poloha

Parkovacia poloha vozidla sa zobrazuje na smartfóne na mape aplikácie myAudi.

Audi connect Safety & Service a Audi connect Remote & Control[2] (pokračovanie)	**Stav vozidla** Stav vozidla umožňuje pohodlný prístup k širokej škále informácií prostredníctvom aplikácie myAudi vo vašom smartfóne. Služba okrem iného zahŕňa nasledovné informácie: Úroveň nabitia batérie, elektrický dojazd, stav zamykania dverí a okien, stav svetiel, servisný interval, výstražné svetlá a upozornenia. **Údaje o jazde** Pomocou aplikácie myAudi si môžete prehľadne zobraziť spotrebu elektrickej energie, čas jazdy a vzdialenosť vášho vozidla. **Diaľkové zamykanie a odomykanie** Vozidlo je možné pohodlne zamykať a odomykať pomocou smartfónu pomocou aplikácie myAudi. **Diaľková klimatizácia** Aplikácia myAudi vo vašom smartfóne umožňuje pohodlné ovládanie nezávislej klimatizácie. **Diaľkové nabíjanie** Jednoducho si naplánujte nabíjacie zastávky a nastavte časovače prostredníctvom aplikácie myAudi. **Upozornenie na alarm proti krádeži** Ak sa aktivuje alarm proti krádeži, odošle sa push notifikácia prostredníctvom aplikácie myAudi v smartfóne.

Rozmery

Q4 SUV e-tron

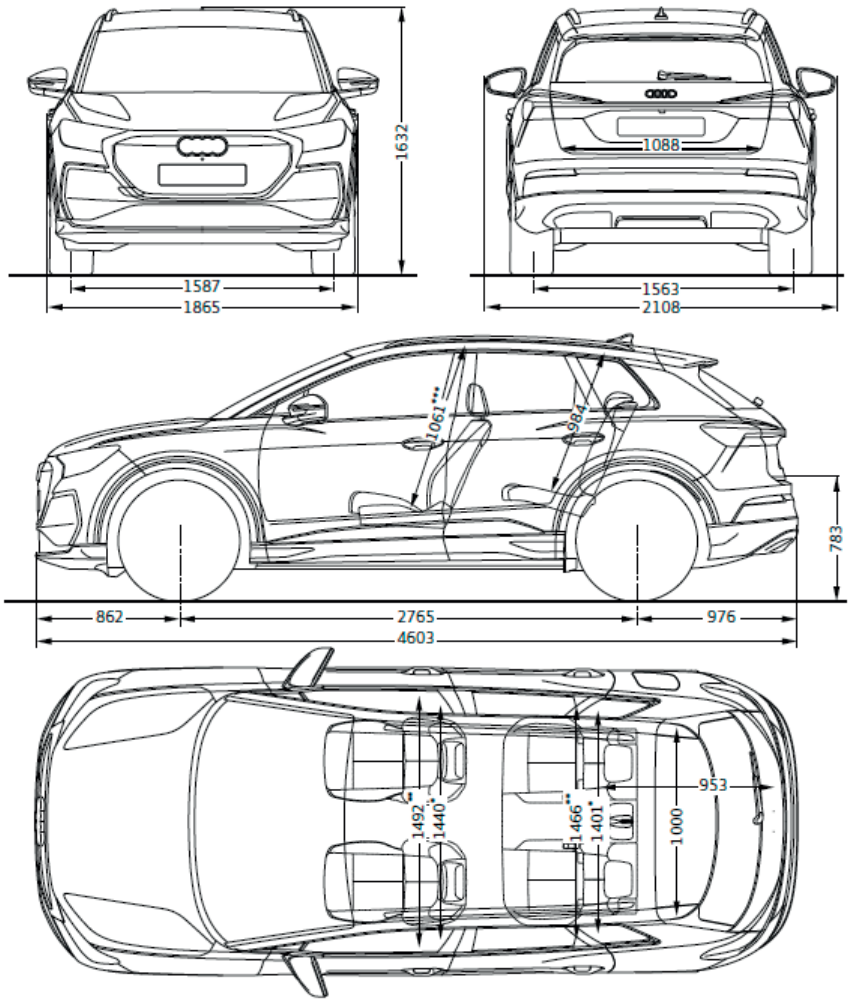

Q4 Sportback e-tron

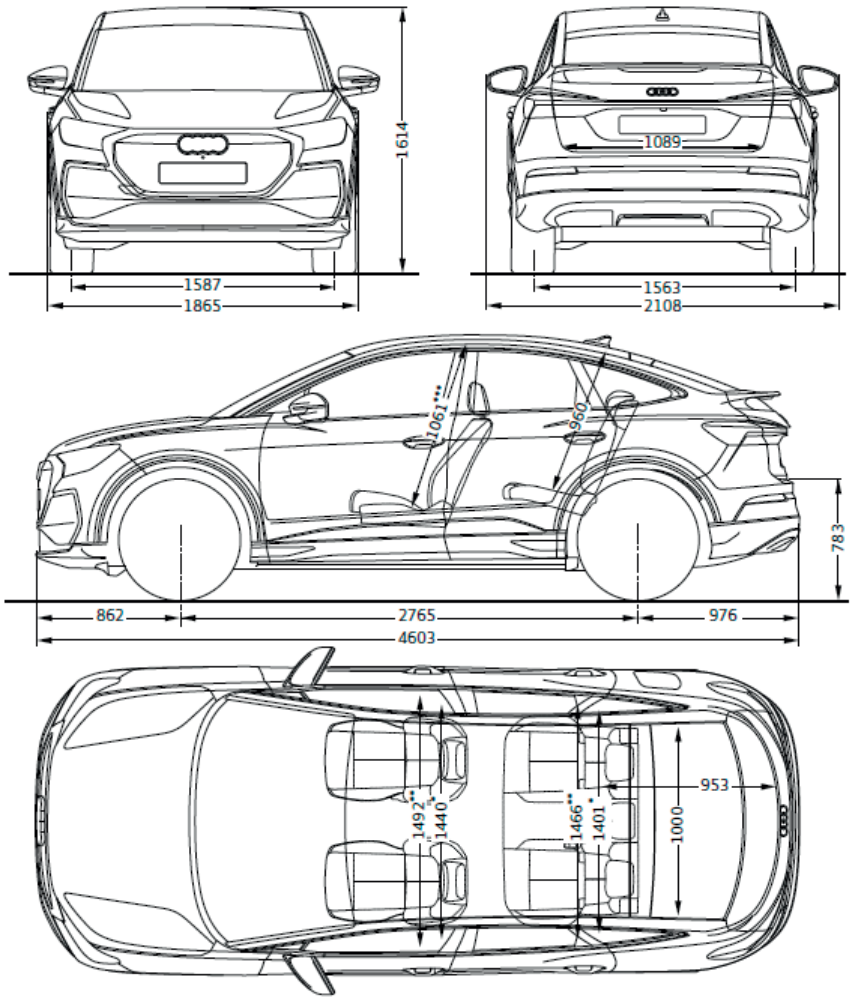

Technické dáta

Model		Audi Q4 SUV e-tron	Audi Q4 SUV e-tron performance	Audi Q4 SUV e-tron quattro	Audi Q4 SUV e-tron quattro performance
Výkon/ Krútiaci moment	Elektrický krútiaci moment v Nm	350	545	vzadu: 350, vpredu: 134	vzadu: 545, vpredu: 134
	Brutto/netto kapacita batérie v kWh	63/59*	82/77	82/77	82/77
	Systémový výkon v kW	150	210	220	250
Prenos síl	Druh pohonu	Zadný	Zadný	quattro	quattro
Váha/objem	Pohotovostná hmotnosť v kg	2.053	2.182	2.252	2.257
	Celková prípustná hmotnosť v kg	2.555	2.690	2.760	2.770
	Prípustné zaťaženie strechy/nosiča v kg	75/75	75/75	75/75	75/75
	Max. zaťaženie nebrzdeným prívesom v kg pri stúpaní 12% pri stúpaní 8%	750 1.000 1.200	750 1.000 1.200	750 1.200 1.400	750 1.200 1.400
	Objem batožinového priestoru v l (cca)	515	515	515	515
Jazdné výkony	Maximálna rýchlosť v km/h	160	180	180	180
	Zrýchlenie z 0–100 km/h v s	8,1	6,6	6,2	5,4
Spotreba	Typ pohonu	Elektro	Elektro	Elektro	Elektro
	Spotreba kombinovaná v kWh/100 km	15,7 (WLTP)	16,1 (WLTP)	16,6 (WLTP)	16,7 (WLTP)
Elektrický dojazd	Kombinovaný podľa WLTP	429 km	563 km	543 km	528 km
Nabíjanie	min. čas AC nabíjania (0% - 100%) v hod. pri max. AC nabíjacom výkone v kW	6,5 11	8,5 11	8,5 11	8 11
	min. čas DC nabíjania (10% - 80%) v min. pri max. DC nabíjacom výkone v kW	27 160	29 165	28 165	27 185

Model		Audi Q4 Sportback e-tron	Audi Q4 Sportback e-tron performance	Audi Q4 Sportback e-tron quattro	Audi Q4 Sportback e-tron quattro performance
Výkon/ Krútiaci moment	Elektrický krútiaci moment v Nm	350	545	vzadu: 350, vpredu: 134	vzadu: 545, vpredu: 134
	Brutto/netto kapacita batérie v kWh	63/59*	82/77	82/77	82/77
	Systémový výkon v kW	150	210	220	250
Prenos síl	Druh pohonu	Zadný	Zadný	quattro	quattro
Váha/objem	Pohotovostná hmotnosť v kg	2.050	2.179	2.249	2.253
	Celková prípustná hmotnosť v kg	2.555	2.690	2.760	2.770
	Prípustné zaťaženie strechy/nosiča v kg	75/75	75/75	75/75	75/75
	Max. zaťaženie nebrzdeným prívesom v kg pri stúpaní 12% pri stúpaní 18%	750 1.000 1.200	750 1.000 1.200	750 1.200 1.400	750 1.200 1.400
	Objem batožinového priestoru v l (cca)	527	527	527	527
Jazdné výkony	Maximálna rýchlosť v km/h	160	180	180	180
	Zrýchlenie z 0–100 km/h v s	8,1	6,6	6,2	5,4
Spotreba	Typ pohonu	Elektro	Elektro	Elektro	Elektro
	Spotreba kombinovaná v kWh/100 km	15,3 (WLTP)	15,7 (WLTP)	16,1 (WLTP)	16,3 (WLTP)
Elektrický dojazd	Kombinovaný podľa WLTP	438 km	576 km	556	540
Nabíjanie	min. čas AC nabíjania (0% - 100%) v hod. pri max. AC nabíjacom výkone v kW	6,5 11	8,5 11	8,5 11	8 11
	min. čas DC nabíjania (10% - 80%) v min. pri max. DC nabíjacom výkone v kW	27 160	29 165	28 165	27 185



Porsche Slovakia, s.r.o
Vajnorská 160, 831 04 Bratislava
www.audi.sk

Platí od 21.05.2026

Importér si vyhradzuje právo zmeny cien a uvedených informácií bez predošlého upozornenia.
O aktuálnej dostupnosti modelov a výbav sa informujte u Vášho Audi partnera.
Všetky uvedené ceny sú v mene EUR (€), sú odporúčané pre klienta a majú len informatívny a nezáväzný charakter.
Všetky systémy vozidla pracujú v rámci svojich možností a slúžia na podporu vodiča.
Zodpovednosť za priebeh jazdy zostáva stále na vodičovi.