A6 e-tron

Cenník
Audi A6/S6 Sportback e-tron
Audi A6/S6 Avant e-tron



Obsah



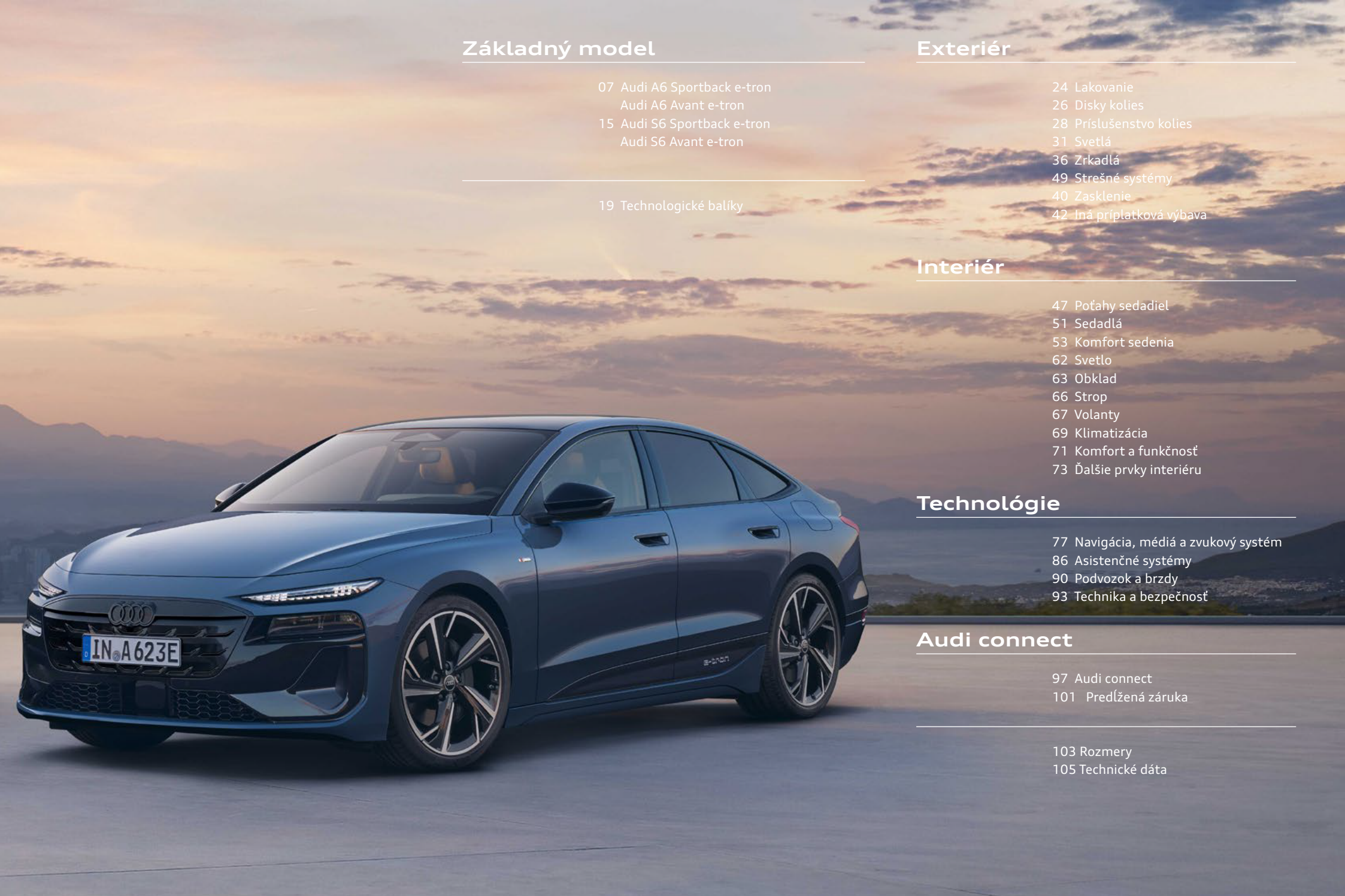

Základný model

07 Audi A6 Sportback e-tron
Audi A6 Avant e-tron
15 Audi S6 Sportback e-tron
Audi S6 Avant e-tron

19 Technologické balíky

Exteriér

24 Lakovanie
26 Disky kolies
28 Príslušenstvo kolies
31 Svetlá
36 Zrkadlá
49 Strešné systémy
40 Zasklenie
42 Iná príplatková výbava

Interiér

47 Poťahy sedadiel
51 Sedadlá
53 Komfort sedenia
62 Svetlo
63 Obklad
66 Strop
67 Volanty
69 Klimatizácia
71 Komfort a funkčnosť
73 Ďalšie prvky interiéru

Technológie

77 Navigácia, médiá a zvukový systém
86 Asistenčné systémy
90 Podvozok a brzdy
93 Technika a bezpečnosť

Audi connect

97 Audi connect
101 Predĺžená záruka

103 Rozmery
105 Technické dáta

Audi A6 Sportback e-tron




IN A 623E


IN A 623E




IN A 623E
A6 e-tron

Základný model

Audi A6 Sportback e-tron

Sériová výbava Exteriéru a Interiéru

Exteriér:

- advanced exteriér
- Maska singleframe vo farbe vozidla
- LED predné a zadné svetlomety
- Disky 5-ramenné dynamické, platinovo sivé, 8.0Jx 19 vpredu 8.5J x 19 vzadu, pneu 225/55 R19 vpredu a 245/50 R19 vzadu
- Okenné lišty v hliníkovom vzhľade
- Zadný difúzor vo vysokolesklej černej farbe

Interiér:

- Sedadlá vpredu športové s poťahom sedadiel v kombinácii koža/umelá koža
- Obklad interiéru - matný česaný hliník tmavý
- Softwrap
- Multifunkčný kožený volant 2-ramenný (sériovo pre e-tron)
- Športový kožený volant s dvojitými lúčmi, multifunkciou a pádlami (sériovo pre e-tron quattro a performance)
- Ambientné osvetlenie interiéru
- Nástupné lišty - hliníkové

Ďalšie prvky sériovej výbavy sú súčasťou cenníka.





Audi A6 Sportback e-tron

Modelový rok 2027

	Batéria v kWh	**Výkon** max. v kW	**Krútiaci moment** max. v Nm	**Spotreba** kombinovaná v kWh/100 km	**CO_2-Emisie** v g/km	**Cena v EUR s DPH 23%** EUR bez DPH Objednávací kód
e-tron	Lithium-Ion 83 (brutto) 75,8 (netto)*	210	vzadu: 435 vpredu: -	13,7 (WLTP)	0	**65.490,–** 53.243,90 GHAABA
e-tron performance	Lithium-Ion 100 (brutto) 94,9 (netto)*	270	vzadu: 565 vpredu: -	13,7 (WLTP)	0	**76.650,–** 62.317,07 GHAAC8
e-tron quattro	Lithium-Ion 100 (brutto) 94,9 (netto)*	315	vzadu: 580 vpredu: 275	14,8 (WLTP)	0	**76.650,–** 62.317,07 GHAAD8

*** Poznámka:** Kapacita vysokonapäťovej batérie vozidla s elektrickým pohonom sa delí na hrubú a čistú kapacitu. Hrubá kapacita popisuje celkovú fyzickú kapacitu vysokonapäťovej batérie. Na ochranu pred samovybíjaním z dôvodu zvýšenia životnosti a zabezpečenia núdzovej štartovacej rezervy je teoreticky dostupný energetický obsah technicky obmedzený. Tento skutočne využiteľný energetický obsah sa označuje ako čistá kapacita.

Viac technických dát nájdete na str.105-107

Audi A6 Avant e-tron




IN A 655E


IN A 655E





Základný model

Audi A6 Avant e-tron

Sériová výbava Exteriéru a Interiéru

Exteriér:

- advanced exteriér
- Maska singleframe vo farbe vozidla
- LED predné a zadné svetlomety
- Disky 5-ramenné dynamické, platinovo sivé, 8.0Jx 19 vpredu 8.5J x 19 vzadu, pneu 225/55 R19 vpredu a 245/50 R19 vzadu
- Okenné lišty v hliníkovom vzhľade, spona strešného spojlera v chrómovej matnej striebornej
- Zadný difúzor vo vysokolesklej černej farbe

Interiér:

- Sedadlá vpredu športové s poťahom sedadiel v kombinácii koža/umelá koža
- Obklad interiéru - matný česaný hliník tmavý
- Softwrap
- Multifunkčný kožený volant 2-ramenný (sériovo pre e-tron)
- Športový kožený volant s dvojitými lúčmi, multifunkciou a pádlami (sériovo pre e-tron quattro a performance)
- Ambientné osvetlenie interiéru
- Nástupné lišty - hliníkové
- Deliaca sieť

Ďalšie prvky sériovej výbavy sú súčasťou cenníka.





Audi A6 Avant e-tron

Modelový rok 2027

	Batéria v kWh	**Výkon** max. v kW	**Krútiaci moment** max. v Nm	**Spotreba** kombinovaná v kWh/100 km	**CO_2-Emisie** v g/km	**Cena v EUR s DPH 23%** EUR bez DPH Objednávací kód
e-tron	Lithium-Ion 83 (brutto) 75,8 (netto)*	210	vzadu: 435 vpredu: -	14,5 (WLTP)	0	**67.265,–** 54.486,99 GH5ABA
e-tron performance	Lithium-Ion 100 (brutto) 94,9 (netto)*	270	vzadu: 565 vpredu: -	14,5 (WLTP)	0	**78.425,–** 63.760,16 GH5AC8
e-tron quattro	Lithium-Ion 100 (brutto) 94,9 (netto)*	315	vzadu: 580 vpredu: 275	15,6 (WLTP)	0	**78.425,–** 63.760,16 GH5AD8

*** Poznámka:** Kapacita vysokonapäťovej batérie vozidla s elektrickým pohonom sa delí na hrubú a čistú kapacitu. Hrubá kapacita popisuje celkovú fyzickú kapacitu vysokonapäťovej batérie. Na ochranu pred samovybíjaním z dôvodu zvýšenia životnosti a zabezpečenia núdzovej štartovacej rezervy je teoreticky dostupný energetický obsah technicky obmedzený. Tento skutočne využiteľný energetický obsah sa označuje ako čistá kapacita.

Viac technických dát nájdete na str.105-107

Audi S6 Sportback e-tron







Audi S6 Avant e-tron







Základný model

Audi S6 Sportback e-tron

Sériová výbava Exteriéru a Interiéru

Exteriér:

- Maska singleframe vo farbe vozidla so striebornými vsadeniami
- LED predné a zadné svetlomety
- Disky Audi sport, 5-lúčový dizajn, čierna metalíza, sústružené, 8.0Jx 20 vpredu 9.0J x 20 vzadu, pneu 235/45 R20 vpredu a 265/40 R20 vzadu
- Predné kotúčové brzdy, 20 palcov, čierne brzdové strmene, nápis S a zadné kotúčové brzdy, 18 palcov, čierne brzdové strmene
- Kryt vonkajších spätných zrkadiel v matnej striebornej farbe
- Okenné lišty v hliníkovom vzhľade
- Predné bočné prívody vzduchu v chrómovom vzhľade, matná strieborná
- Zadný difúzor vo vysokolesklej černej farbe
- Podsvietené Audi kruhy vzadu

Interiér:

- Sedadlá vpredu športové s poťahom sedadiel v kombinácii koža/umelá koža
- Obklad interiéru - matný brúsený hliník s lineárnym razením antracitový
- Softwrap
- Športový kožený multifukčný volant, 3-ramenný, plochá horná a spodná časť, s funkciou radenia
- Ambientné osvetlenie interiéru
- Nástupné lišty - hliníkové, osvetlené, S emblém





Ďalšie prvky sériovej výbavy sú súčasťou cenníka.

Audi S6 Sportback e-tron

Modelový rok 2027

	Batéria v kWh	**Výkon** max. v kW	**Krútiaci moment** max. v Nm	**Spotreba** kombinovaná v kWh/100 km	**CO_2-Emisie** v g/km	**Cena v EUR s DPH 23%** EUR bez DPH Objednávací kód
S6 e-tron	Lithium-Ion 100 (brutto) 94,9 (netto)*	370	vzadu: 580 vpredu: 275	16,1 (WLTP)	0	**96.895,–** 78.776,42 GHASE8

*** Poznámka:** Kapacita vysokonapäťovej batérie vozidla s elektrickým pohonom sa delí na hrubú a čistú kapacitu. Hrubá kapacita popisuje celkovú fyzickú kapacitu vysokonapäťovej batérie. Na ochranu pred samovybíjaním z dôvodu zvýšenia životnosti a zabezpečenia núdzovej štartovacej rezervy je teoreticky dostupný energetický obsah technicky obmedzený. Tento skutočne využiteľný energetický obsah sa označuje ako čistá kapacita.

Základný model

Audi S6 Avant e-tron

Sériová výbava Exteriéru a Interiéru

Exteriér:

- Maska singleframe vo farbe vozidla so striebornými vsadeniami
- LED predné a zadné svetlomety
- Disky Audi sport, 5-lúčový dizajn, čierna metalíza, sústružené, 8.0Jx 20 vpredu 9.0J x 20 vzadu, pneu 235/45 R20 vpredu a 265/40 R20 vzadu
- Predné kotúčové brzdy, 20 palcov, čierne brzdové strmene, nápis S a zadné kotúčové brzdy, 18 palcov, čierne brzdové strmene
- Kryt vonkajších spätných zrkadiel v matnej striebornej farbe
- Okenné lišty v hliníkovom vzhľade
- Predné bočné prívody vzduchu v chrómovom vzhľade, matná strieborná
- Zadný difúzor vo vysokolesklej černej farbe
- Podsvietené Audi kruhy vzadu

Interiér:

- Sedadlá vpredu športové s poťahom sedadiel v kombinácii koža/umelá koža
- Obklad interiéru - matný brúsený hliník s lineárnym razením antracitový
- Softwrap
- Športový kožený multifukčný volant, 3-ramenný, plochá horná a spodná časť, s funkciou radenia
- Ambientné osvetlenie interiéru
- Nástupné lišty - hliníkové, osvetlené, S emblém





Ďalšie prvky sériovej výbavy sú súčasťou cenníka.

Audi S6 Avant e-tron

Modelový rok 2027

	Batéria v kWh	**Výkon** max. v kW	**Krútiaci moment** max. v Nm	**Spotreba** kombinovaná v kWh/100 km	**CO_2-Emisie** v g/km	**Cena v EUR s DPH 23%** EUR bez DPH Objednávací kód
S6 e-tron	Lithium-Ion 100 (brutto) 94,9 (netto)*	370	vzadu: 580 vpredu: 275	16,8 (WLTP)	0	**98.670,–** 80.219,51 GH5SE8

*** Poznámka:** Kapacita vysokonapäťovej batérie vozidla s elektrickým pohonom sa delí na hrubú a čistú kapacitu. Hrubá kapacita popisuje celkovú fyzickú kapacitu vysokonapäťovej batérie. Na ochranu pred samovybíjaním z dôvodu zvýšenia životnosti a zabezpečenia núdzovej štartovacej rezervy je teoreticky dostupný energetický obsah technicky obmedzený. Tento skutočne využiteľný energetický obsah sa označuje ako čistá kapacita.


A6 e-tron
D
IN A 655 E

Technologické balíky

		Objednávací kód	**EUR vrát. 23 % DPH** EUR bez DPH	**A6 Sportback/Avant e-tron**	**A6 Sportback/Avant e-tron performance**	**A6 Sportback/Avant e-tron quattro**	**S6 e-tron**
Balík Tech	Balík obsahuje: • Upozornenie pri zmene jazdného pruhu side assist vrátane asistenta pri vystupovaní a asistenta monitorujúceho priestor za vozidlom pri vyparkovávaní napr. križujúce vozidlá, cyklisti a pod. upozornenie v spätnom zrkadle a vydaním výstražného tónu) • Proaktívna ochrana cestujúcich vpredu, na boku a vzadu • LED zadné svetlomety pro	PQ1	**1.095,–** 890,24	●	–	–	–
Balík Tech plus	Obsahuje obsah balíka Tech: • Upozornenie pri zmene jazdného pruhu side assist vrátane asistenta pri vystupovaní a asistenta monitorujúceho priestor za vozidlom pri vyparkovávaní napr. križujúce vozidlá, cyklisti a pod. upozornenie v spätnom zrkadle a vydaním výstražného tónu) • Proaktívna ochrana cestujúcich vpredu, na boku a vzadu • LED zadné svetlomety pro Navyše výbavu: • Matrix LED svetlomety vpredu • LED svetlomety plus • Sportsound - športový zvuk vozidla • 360° kamera celého okolia vozidla	PQ2	**2.999,–** 2.438,21	●	–	–	–

● = Príplatková výbava ○ = Sériova výbava – = nemožnosť objednať.

		Objednávací kód	EUR vrát. 23 % DPH EUR bez DPH	A6 Sportback/Avant e-tron	A6 Sportback/Avant e-tron performance	A6 Sportback/Avant e-tron quattro	S6 e-tron
Balík Tech pro	Obsahuje obsah balíka Tech (iba pre A6 Sportback/Avant e-tron): • Upozornenie pri zmene jazdného pruhu side assist vrátane asistenta pri vystupovaní a asistenta monitorujúceho priestor za vozidlom pri vyparkovávaní napr. križujúce vozidlá, cyklisti a pod. upozornenie v spätnom zrkadle a vydaním výstražného tónu) • Proaktívna ochrana cestujúcich vpredu, na boku a vzadu Navyše výbavu balíka Tech plus (iba pre A6 Sportback/Avant e-tron): • Matrix LED svetlomety vpredu • LED svetlomety plus • Sportsound - športový zvuk vozidla Navyše výbavu: • Predný a zadný asistent núdzového brzdenia • Elektrické dovretie predných a zadných dverí • Zadné digitálne OLED svetlá • 3D a 360° kamera celého okolia vozidla	PQ3	**4.495,–** 3.654,47 **1.719,–** 1.397,56	●	–	–	–
				–	●	●	●

● = Príplatková výbava ○ = Sériova výbava – = nemožnosť objednať.

Exteriér





Lakovanie



Lakovanie

		Objednávací kód	EUR vrát. 23 % DPH EUR bez DPH	A6 Sportback/Avant e-tron	A6 Sportback/Avant e-tron performance	A6 Sportback/Avant e-tron quattro	S6 e-tron
Základný lak							
	• Sivá magnet (G5G5)			○	○	○	○
Metalický lak							
	• Biela gletcher (2Y2Y)		**1.141,–** 927,64	●	●	●	●
	• Sivá taifun (2L2L) Nie v kombinácii s PY2		**1.141,–** 927,64	●	●	●	–
	• Modrá malpelo (U8U8)		**1.141,–** 927,64	●	●	●	●
Perleťové lakovanie							
	• Sivá daytona Iba v kombinácii s PY2 (6Y6Y)		**1.141,–** 927,64	●	●	●	●



• Modrá plasma (3D3D)



• Béžová siam (7M7M)
Iba v kombinácii s PY2

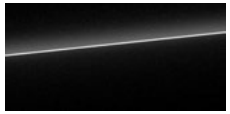

• Čierna mythoss (0E0E)

● = Príplatková výbava ○ = Sériova výbava – = nemožnosť objednať.

Disky kolies



Disky kolies

		Objednávací kód	EUR vrát. 23% DPH EUR bez DPH	A6 Sportback/Avant e-tron	A6 Sportback/Avant e-tron performance	A6 Sportback/Avant e-tron quattro	S6 e-tron
	**Disky 5-ramenné dynamické, platinovo sivé, 8.0Jx 19 vpredu 8.5J x 19 vzadu** • Pneu vpredu 225/55 R 19. • Pneu vzadu 245/50 R 19.			○	○	○	–
	**Disky 5-dvojitých lúčov, platinovo sivé, 8.0Jx 20 vpredu 9.0J x 20 vzadu** • Pneu vpredu 235/45 R 20. • Pneu vzadu 265/40 R 20.	44L	**981,–** 797,56	●	●	●	–
	**Disky 5-ramenné aero, grafitovo sivé, lesklo sústružené, 8.0Jx 20 vpredu 9.0J x 20 vzadu** • Pneu vpredu 235/45 R 20. • Pneu vzadu 265/40 R 20.	55J	**1.326,–** 1.078,05	●	●	●	–
	**Disky Audi sport, 5-lúčový dizajn, čierna metalíza, sústružené, 8.0Jx 20 vpredu 9.0J x 20 vzadu** • Pneu vpredu 235/45 R 20. • Pneu vzadu 265/40 R 20.	F10	**1.949,–** 1.584,55	●	●	●	○
	**Disky Audi sport, 10-lúčové aero, hodvábne matné šedé, sústružené, 8.0Jx 20 vpredu 9.0J x 20 vzadu** • Pneu vpredu 235/45 R 20. • Pneu vzadu 265/40 R 20.	C8Q	**2.062,–** 1.676,42 **117,–** 95,12	● –	● –	● –	– ●

● = Príplatková výbava ○ = Sériova výbava – = nemožnosť objednať.

	Objednávací kód	EUR vrát. 23 % DPH EUR bez DPH	A6 Sportback/Avant e-tron	A6 Sportback/Avant e-tron performance	A6 Sportback/Avant e-tron quattro	S6 e-tron
 **Disky Alu, viaclúčové S, grafitovo sivé, sústružené, 8.5Jx 21 vpredu 9.5J x 21 vzadu** • Pneu vpredu 245/40 R 21. • Pneu vzadu 275/35 R 21.	55I	**2.190,–** 1.780,49 **242,–** 196,75	● –	● –	● –	– ●
 **Disky Audi sport, 5-ramenné dynamické, čierna metalíza 8.5Jx 21 vpredu 9.5J x 21 vzadu** • Pneu vpredu 245/40 R 21. • Pneu vzadu 275/35 R 21.	C2A	**2.812,–** 2.286,18 **865,–** 703,25	● –	● –	● –	– ●
 **Disky Audi sport, 5-ramenné dynamické, čierna metalíza, sústružené, 8.5Jx 21 vpredu 9.5J x 21 vzadu** • Pneu vpredu 245/40 R 21. • Pneu vzadu 275/35 R 21.	49E	**2.926,–** 2.378,86 **981,–** 797,56	● –	● –	● –	– ●
 **Disky Audi sport, 5-dvojlúčové, čierna metalíza, sústružené, 8.5Jx 21 vpredu 9.5J x 21 vzadu** • Pneu vpredu 245/40 R 21. • Pneu vzadu 275/35 R 21.	C1X	**3.158,–** 2.567,48 **1.095,–** 820,24	● –	● –	● –	– ●

● = Príplatková výbava ○ = Sériova výbava – = nemožnosť objednať.

Príslušenstvo kolies

		Objednávací kód	EUR vrát. 23% DPH EUR bez DPH	A6 Sportback/Avant e-tron	A6 Sportback/Avant e-tron performance	A6 Sportback/Avant e-tron quattro	S6 e-tron
Run-flat pneumatiky 225/55 R19 103H XL vpredu, 245/50 R19 105H XL vzadu		Q80	**345,–** 280,49	●	●	●	–
Run-flat pneumatiky 235/45 R20 100Y XL vpredu, 265/40 R20 104Y XL vzadu		Q87	**345,–** 280,49	●	●	●	●
Bezpečnostné skrutky kolies				○	○	○	○
Rozšírená kontrola tlaku v pneumatikách	Ak dôjde k strate tlaku na jednom alebo viacerých kolesách, vodič je vizuálne a akusticky upozornený v Audi virtual cockpit a na MMI. Stav tlaku vzduchu a teploty jednotlivých kolies sa počas jazdy zobrazuje v systéme MMI.			○	○	○	○
Lepiaca sada				○	○	○	○

● = Príplatková výbava ○ = Sériova výbava – = nemožnosť objednať.



Svetlá



Svetlá

		Objednávací kód	EUR vrát. 23 % DPH EUR bez DPH	A6 Sportback/Avant e-tron	A6 Sportback/Avant e-tron performance	A6 Sportback/Avant e-tron quattro	S6 e-tron
Denné stretávacie svetlá				○	○	○	○
LED predné svetlomety 	LED svetlomety vytvárajú osvetlenie vozovky podobné dennému svetlu a presvedčia svojou nízkou spotrebou energie, dlhou životnosťou a dobrou viditeľnosťou pre ostatných. LED svetlomety obsahujú nasledujúce funkcie: • stretávacie svetlá • diaľkové svetlá • svetlá pre denné svietenie • polohové svetlo • odbočovacie svetlo			○	–	–	–
LED svetlomety plus 	Funkcie adaptívneho osvetlenia prispôsobujú osvetlenie vozovky príslušnej jazdnej situácii. Dynamické osvetlenie funkcie príchod domov/odchod z domu poskytuje dodatočný jas na ceste do a z vozidla. LED svetlomety plus obsahujú nasledujúce funkcie: • vizuálne vylepšené/digitálne denné svetlá • stretávacie svetlá • diaľkové svetlá • polohové svetlo • odbočovacie svetlo • rohové svetlo (doplnok k bočnému osvetleniu pri odbočovaní) • svetlo do každého počasia (na zníženie oslnenia pri zhoršenej viditeľnosti) • diaľničné svetlá (rozšírený dosah osvetlenia pri vysokých rýchlostiach) • statické zákrutové svetlo (doplnok k bočnému osvetleniu v úzkych zákrutách) • manévrovacie svetlo (osvetlenie manévrovacieho priestoru vpredu a na boku pri cúvaní) • automatické dynamické nastavenie sklonu svetlometov • svetlo na priecestí (doplnok k bočnému osvetleniu v priestore priecestia) • dynamické osvetlenie pre funkciu príchod/odchod z domu Upozornenie: iba v kombinácii s PQ1	8IY	**829,–** 673,98	●	○	○	○

● = Príplatková výbava ○ = Sériova výbava – = nemožnosť objednať.

Svetlá

		Objednávací kód	EUR vrát. 23% DPH EUR bez DPH	A6 Sportback/Avant e-tron	A6 Sportback/Avant e-tron performance	A6 Sportback/Avant e-tron quattro	S6 e-tron
Matrix LED svetlomety vpredu	Technológia Audi Matrix LED umožňuje presné osvetlenie vozovky s vysokým rozlíšením. Je možné výrazne znížiť oslňujúce efekty na protiidúce alebo predchádzajúce vozidlá. Ak sú vozidlá detekované kamerovým systémom, systém selektívne skryje iba túto oblasť, zatiaľ čo diaľkové svetlo zostane aktívne vo zvyšných segmentoch. Výrazne lepšie osvetlenie vozovky v porovnaní s LED svetlometmi môže zvýšiť bezpečnosť a komfort pri jazde v tme. Upozornenie: iba v kombinácii s balíkom PQ1.	PXC	**1.118,–** 908,94	●	●	●	●
LED zadné svetlomety 	Zadné svetlá s technológiou LED umožňujú skoršie spozorovanie premávky za vozidlom vďaka rýchlejšej aktivácii zadných svetiel a brzdových svetiel. Zadné LED svetlá zahŕňajú: • odbočovacie svetlá • brzdové svetlá • zadné svetlá • zadné osvetlenie ŠPZ • cúvacie svetlá			○	–	–	–

● = Príplatková výbava ○ = Sériova výbava – = nemožnosť objednať.

		Objednávací kód	EUR vrát. 23 % DPH EUR bez DPH	A6 Sportback/Avant e-tron	A6 Sportback/Avant e-tron performance	A6 Sportback/Avant e-tron quattro	S6 e-tron
LED zadné svetlomety pro 	Svetelný podpis so súvislým pásom svetiel je smerom dozadu viditeľným identifikačným znakom. Osvetlený svetelný pás v zadnej časti spája zadné svetlá a predstavuje vizuálny prvok dizajnu. Brzdové svetlá v technológii LED umožňujú, aby ich premávka za nimi spozorovala skôr, pretože sa aktivujú rýchlejšie. Dynamické blikajúce svetlo pri blikaní smeruje vždy von v smere zákruty, a preto je ľahko rozpoznateľné. Dynamické osvetlenie funkcie coming/leaving home cez celý svetelný pás je progresívnym prejavom a poskytuje dodatočný jas na ceste do az vozidla. Zadné LED svetlá pro zahŕňajú: • dynamické odbočovacie svetlá • brzdové svetlá • zadné svetlá • zadné osvetlenie ŠPZ • cúvacie svetlá • osvetlený pás svetiel • dynamické osvetlenie pre funkciu coming/leaving home Upozornenie: iba v rámci balíkov PQ1 a PQ2		bez príplatku	●	○	○	○
Zadné digitálne OLED svetlá 	Druhá generácia inovatívnej digitálnej technológie OLED zadných svetiel umožňuje novú úroveň inovatívneho dizajnu osvetlenia a dosahuje pôsobivú homogénnosť a ostré kontrasty v osvetlení. Svetelný podpis so súvislým pásom svetiel je smerom dozadu viditeľným identifikačným znakom. Trojrozmerné efekty umožňujú pôsobivé svetelné scenáre a produkcie. V spojení s vybavením digitálnych svetelných podpisov je možných až osem rôznych podpisov zadných svetiel. Digitálne zadné svetlá OLED zahŕňajú: • dynamické odbočovacie svetlá • súvislý svetelný pás • dynamické osvetlenie pre funkciu príchod/odchod z domu • V spojení s vybavením digitálnych svetelných podpisov až osem rôznych podpisov zadných svetiel, voliteľných cez MMI alebo aplikáciu myAudi1 • detekcia blízkosti • komunikačné svetlo Upozornenie: iba v rámci balíka PQ3		bez príplatku	●	●	●	●
Digitálne svetelné podpisy	Inovatívna technológia sa snúbi s výrazným dizajnom. Svetlo sa stáva digitálnym. Nezameniteľné a dynamické, vo dne aj v noci. So šiestimi voliteľnými kombináciami denných svetiel a zadných svetiel a futuristickým, dynamickým svetelným displejom. Výberom medzi rôznymi grafikami v MMI alebo aplikácii myAudi je možné vzhľad vozidla neustále prispôsobovať. Aktívne digitálne svetelné podpisy vdýchnu život novému dizajnu osvetlenia. Upozornenie: iba v kombinácii s balíkmi PQ2 alebo PQ3	LW1	**174,–** 141,46	●	●	●	●

● = Príplatková výbava ○ = Sériova výbava – = nemožnosť objednať.

Svetlá

		Objednávací kód	EUR vrát. 23 % DPH EUR bez DPH	A6 Sportback/Avant e-tron	A6 Sportback/Avant e-tron performance	A6 Sportback/Avant e-tron quattro	S6 e-tron
Podsvietené Audi kruhy vzadu 	Upozornenie: iba v kombinácií s jedným z Tech balíkov	UD7	bez príplatku	●	●	●	●
Ostrekovače predných svetlometov 		8X1	**309,–** 251,22	●	●	●	○
Asistent diaľkových svetiel 	Automatické zapínanie a vypínanie diaľkových svetiel znižuje oslňovanie protiidúcich vozidiel a ostatných účastníkov cestnej premávky v rámci systémových limitov. Asistent diaľkových svetiel ponúka: • automatickú detekciu svetlometov protiidúcich vozidiel, zadných svetiel iných vozidiel a svetelných zdrojov mimo zastavaných oblastí v rámci systémových limitov • automatické zapínanie alebo vypínanie diaľkových svetiel v závislosti od dopravnej situácie • zlepšenú viditeľnosť a dodatočné pohodlie			○	–	–	–

● = Príplatková výbava ○ = Sériova výbava – = nemožnosť objednať.

Zrkadlá



Zrkadlá

		Objednávací kód	EUR vrát. 23 % DPH EUR bez DPH	A6 Sportback/Avant e-tron	A6 Sportback/Avant e-tron performance	A6 Sportback/Avant e-tron quattro	S6 e-tron
Projekčné svetlo na spodnej strane vonkajších spätných zrkadiel 	Projekčné svetlo na spodnej strane vonkajších spätných zrkadiel premieta na povrch grafický prvok.			○	○	○	○
Kryty vonkajších zrkadiel lakované vo farbe karosérie				○	○	○	–
Kryty vonkajších zrkadiel lakované v čiernej farbe 	Upozornenie: iba v rámci s balíkom PAH.		bez príplatku	●	●	●	●
Kryty vonkajších zrkadiel v chrómovom vyhotovení				–	–	–	○

● = Príplatková výbava ○ = Sériova výbava – = nemožnosť objednať.

		Objednávací kód	**EUR vrát. 23 % DPH** EUR bez DPH	**A6 Sportback/Avant e-tron**	**A6 Sportback/Avant e-tron performance**	**A6 Sportback/Avant e-tron quattro**	**S6 e-tron**
Kryty vonkajších spätných zrkadiel Carbon 	Upozornenie: nie v kombinácii s PAF.	6FQ	**795,–** 646,34	●	●	●	●
Virtuálne vonkajšie spätné zrkadlá 	Virtuálne vonkajšie zrkadlo je vďaka svojmu tenkému aerodynamickému tvaru vizuálne príťažlivým dizajnovým a technologickým prvkom. Kamery integrované do futuristicky vyzerajúcich krytov v bočnej oblasti karosérie A-stĺpika prenášajú vysoko kontrastný obraz okolia vozidla v reálnom čase na dotykové OLED displeje s vysokým rozlíšením v interiéri. V prípade potreby ponúkajú virtuálne vonkajšie zrkadlá celý rad pohľadov prispôsobených situácii pre lepšiu viditeľnosť v porovnaní s bežnými vonkajšími zrkadlami: • V obrubníkovom zobrazení je zobrazené zorné pole rozšírené smerom nadol a obraz je zväčšený • Pohľad na križovatku znižuje mŕtvy uhol pri odbočovaní vďaka rozšírenému zornému poľu na stranu požadovaného smeru odbočovania. • Podporuje viditeľnosť pri jazde po diaľnici Vďaka virtuálnym vonkajším spätným zrkadlám dosahuje vozidlo v porovnaní s bežnými vonkajšími spätnými zrkadlami lepší koeficient odporu vzduchu, ako aj lepšiu aeroakustiku a vytvára lepšiu viditeľnosť smerom von, a to aj za dažďa, snehu alebo nízkej hladiny slnka. Na dotykovom displeji s bezdotykovými senzormi si jazdiaca osoba môže nastaviť zorné pole z hľadiska polohy podľa svojich potrieb a zvoliť si stranu zrkadla. Poznámka: Na rozdiel od štandardných vonkajších zrkadiel nemajú virtuálne vonkajšie zrkadlá na spodnej strane nainštalované projekčné svetlo. To znamená, že na povrch sa nepremietajú žiadne grafické prvky.	PAF	**1.673,–** 1.360,16	●	●	●	●

● = Príplatková výbava ○ = Sériova výbava – = nemožnosť objednať.


VIEW
OK
AUTO

Strešné systémy



		Objednávací kód	**EUR vrát. 23 % DPH** EUR bez DPH	**A6 Sportback/Avant e-tron**	**A6 Sportback/Avant e-tron performance**	**A6 Sportback/Avant e-tron quattro**	**S6 e-tron**
Panoramatické strešné okno s nastaviteľnou priehľadnosťou 	Panoramatická presklená strecha s prnastaviteľnou priehľadnosťou umožňuje rýchlo prepínať medzi presvetleným interiérom alebo účinnou ochranou proti oslneniu. Klimatizačné komfortné okno je možné prepnúť na priehľadné alebo nepriehľadné v deviatich segmentoch. Ovláda sa pomocou tlačidla v strešnom module. Vyberte si prednastavenú priehľadnosť alebo ovládajte deväť segmentov ako „digitálny záves“. Po zaparkovaní vozidla sa panoramatická presklená strecha automaticky prepne na nepriehľadnú, čím bráni komukoľvek zvonku vo výhľade do vozidla (režim súkromia). Pri ďalšom naštartovaní motora sa obnoví posledný nastavený stav.	3FP	**2.652,–** 2.156,10	●	●	●	●

● = Príplatková výbava ○ = Sériova výbava – = nemožnosť objednať.

Zasklenie

		Objednávací kód	EUR vrát. 23 % DPH EUR bez DPH	A6 Sportback/Avant e-tron	A6 Sportback/Avant e-tron performance	A6 Sportback/Avant e-tron quattro	S6 e-tron
Klimakomfortné a akustické čelné sklo				○	○	○	○
Bočné a zadné okná determálne				○	○	○	○
Sklá - akustické bočné vpredu	Tlmia hluk z vonkajšieho prostredia	VW5	**174,–** 141,46	●	●	●	●
Sklá - stmavené od "B" stĺpika 		QL5	**519,–** 421,95	●	●	●	●
Stierač/ostrekovač zadného okna s intervalovým spínaním	Upozornenie: iba pre A6/S6 Avant e-tron.			○/-	○/-	○/-	○/-

● = Príplatková výbava ○ = Sériova výbava – = nemožnosť objednať.

Iná príplatková výbava

		Objednávací kód	EUR vrát. 23 % DPH EUR bez DPH	A6 Sportback/Avant e-tron	A6 Sportback/Avant e-tron performance	A6 Sportback/Avant e-tron quattro	S6 e-tron
Advanced exteriér 	• maska chladiča vo farbe karosérie • čierny difúzor			○	○	○	–
S line exteriér 	Balík obsahuje: • maska chladiča vo farbe karosérie • akcenty v matnom antracitovom chrómovom vzhľade v prednej a zadnej časti • čierny difúzor	PY2	**473,–** 384,55	●	●	●	–
Kľučky vo farbe karosérie				○	○	○	○
Okenné lišty v hliníkovom vzhľade	• Lišty okien v matnej hliníkovej striebornej farbe • Spodné lišty okien v čiernej farbe • Spona strešného spojlera v chrómovom vzhľade, matná strieborná (len pre A6/S6 Avant e-tron)			○	○	○	○
Okrenné lišty v čiernej farbe	• Tmavé akcenty na prednej, bočnej a zadnej časti vozidla • Kruhy Audi vpredu a vzadu v antracitovo sivej farbe Upozornenie: iba v rámci balíka PAH.		bez príplatku	●	●	●	●

● = Príplatková výbava ○ = Sériova výbava – = nemožnosť objednať.

		Objednávací kód	EUR vrát. 23% DPH EUR bez DPH	A6 Sportback/Avant e-tron	A6 Sportback/Avant e-tron performance	A6 Sportback/Avant e-tron quattro	S6 e-tron
Optikpaket čierny 	• kryty vonkajších spätných zrkadiel v čiernej farbe • tmavé ozdobné lišty okolo okien, Audi kruhy vpredu a vzadu v antracitovo sivej farbe • čierne kľučky dverí • čierna mriežka chladiča	PAH	**1.041,–** 846,34	●	●	●	●
Zadný spojler v prevedení Carbon 	Spojler dverí batožinového priestoru vyrobený z vysokokvalitného karbónu vytvára individuálny vizuálny akcent a podčiarkuje tak mohutný vzhľad vozidla.	5J5	**1.096,–** 891,06	●	●	●	●
Označenie modelu vzadu				○	○	○	○
Bez označenia modelu vzadu		2Z0	bez príplatku	●	●	●	●
Príprava na montáž ťažného zariadenia	Výbava umožňuje dodatočnú montáž ťažného zariadenia a už obsahuje potrebné technické požiadavky. Ťažné zariadenie je dostupné z Audi Originálneho príslušenstva.			○	○	○	○
Ťažné zariadenie	• výklopné (mechanicky) s elektrickým uvoľnením mechanizmu • ovládanie prostredníctvom tlačidla v batožinovom priestore • integrovaná zásuvka umožňuje počas jazdy prevádzku elektrických zariadení v pripojenom vozidle • funkcia elektronického riadenia stabilizácie (ESC) stabilizuje príves počas jazdy (v prípade vybavenia asistenčným systémom)	1D4	**1.267,–** 1.030,08	●	●	●	●

● = Príplatková výbava ○ = Sériova výbava – = nemožnosť objednať.

Interiér





Potahy sedadiel



Basis

		
Farba	**Čierna** (FW)	**Perlmutt béžová** (II)
Športové sedadlá	• Interiér so športovými sedadlami, kombinácia koža/umelá koža mono. pur 550 (sériovo)	• Interiér so športovými sedadlami, kombinácia koža/umelá koža mono. pur 550 (PWF)
Palubná doska - vrchná časť (Kontrastný steh)	**čierna** (sivá stahl)	**čierna** (sivá stahl)
Mäkčený stredový pás palubnej dosky (Kontrastný steh)	**čierna** (sivá stahl)	**Perlmutt béžová** (sivá stahl)
Volant, spodná časť palubnej dosky	**čierna**	**čierna**
Ovládanie zrkadiel, lakťová opierka dverí (Kontrastný steh)	**čierna** (sivá stahl)	**Perlmutt béžová** (sivá stahl)
Parapety dverí	**čierna**	**čierna**
Stredová konzola, stredová lakťová opierka	**čierna**	**Perlmutt béžová**
Stred sedadiel (Kontrastný steh)	**čierna** (sivá stahl)	**Perlmutt béžová** (sivá stahl)
Bezpečnostné pásy	**čierna**	**čierna**
Koberec	**čierna**	**čierna**
Kryt batožinového priestoru	**čierna**	**čierna**
Strop	**sivá fels**	**sivá fels**

S line

				
Farba	**Čierna** (OT)	**Čierna** (GX)	**Strieborná pastel** (OX)	**Čierna** (AR)
Športové sedadlá	• Interiér so športovými sedadlami v kombinácii látka Cascade/umelá koža mono.pur 550 (PWK)	• Interiér S so športovými sedadlami v kombinácii koža/umelá koža (PWL) alebo Interiér S so športovými sedadlami v kombinácii mikrovlákno Dinamica/koža (PWN)	• Interiér S so športovými sedadlami v kombinácii koža/umelá koža (PWM)	• Interiér balíka S so športovými sedadlami v kombinácii mikrovlákno Dinamica/koža (YYB)
Športové sedadlá plus		• Interiér S so športovými sedadlami plus v koži (PWO)		• Interiér balíka S so športovými sedadlami plus v koži (YYC)
Palubná doska - vrchná časť (Kontrastný steh)	**čierna** (sivá stahl)	**čierna** (sivá stahl)	**čierna** (sivá stahl)	**čierna** (sivá stahl)
Mäkčený stredový pás palubnej dosky (Kontrastný steh)	**čierna-antracit** (béžová kardamom)	**čierna** (sivá stahl)	**čierna-antracit** (béžová kardamom)	**čierna** (červená express)
Volant (Kontrastný steh)	**čierna** (sivá stahl)	**čierna** (sivá stahl)	**čierna** (sivá stahl)	**čierna** (sivá stahl)
Spodná časť palubnej dosky a parapety dverí	**čierna**	**čierna**	**čierna**	**čierna**
Ovládanie zrkadiel, lakťová opierka dverí (Kontrastný steh)	**čierna-antracit** (béžová kardamom)	**čierna** (sivá stahl)	**čierna-antracit** (béžová kardamom)	**čierna** (červená express)
Stredová konzola, stredová lakťová opierka	**čierna-antracit**	**čierna**	**čierna-antracit**	**čierna**
Stred sedadiel (Kontrastný steh)	**čierna** (béžová kardamom)	**čierna** (sivá stahl)	**strieborná pastel** (béžová kardamom)	**čierna** (červená express)
Bezpečnostné pásy (Kontrastný steh)	**čierna**	**čierna**	**čierna**	**čierna** (červená crescendo)
Koberec	**čierna**	**čierna**	**čierna**	**čierna**
Kryt batožinového priestoru	**čierna**	**čierna**	**čierna**	**čierna**
Strop	**čierna**	**čierna**	**čierna**	**čierna**

			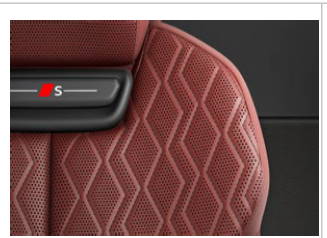	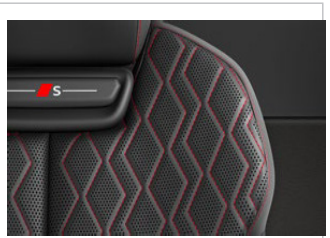
Farba	**Čierna** (GX)	**Strieborná pastel** (OX)	**Červená Arras** (OR)	**Čierna** (AR)
Športové sedadlá	• Interiér so športovými sedadlami, kombinácia koža/umelá koža mono. pur 550 s reliéfom S (sériovo) alebo Interiér S so športovými sedadlami v kombinácii mikrovlákno Dinamica/koža (PWN)	• Interiér S so športovými sedadlami v kombinácii koža/umelá koža (PWM)		• Interiér balíka S so športovými sedadlami v kombinácii mikrovlákno Dinamica/koža (YYB)
Športové sedadlá plus	• Interiér S so športovými sedadlami plus v koži (PWO)		• Interiér S so športovými sedadlami plus v červenej koži (PWQ)	• Interiér balíka S so športovými sedadlami plus v koži (YYC)
Palubná doska - vrchná časť (Kontrastný steh)	**čierna** (sivá stahl)	**čierna** (sivá stahl)	**čierna** (sivá stahl)	**čierna** (sivá stahl)
Mäkčený stredový pás palubnej dosky (Kontrastný steh)	**čierna** (sivá stahl)	**čierna-antracit** (béžová kardamom)	**čierna** (sivá stahl)	**čierna** (červená express)
Volant (Kontrastný steh)	**čierna** (sivá stahl)	**čierna** (sivá stahl)	**čierna** (sivá stahl)	**čierna** (sivá stahl)
Spodná časť palubnej dosky a parapety dverí	**čierna**	**čierna**	**čierna**	**čierna**
Ovládanie zrkadiel, lakťová opierka dverí (Kontrastný steh)	**čierna** (sivá stahl)	**čierna-antracit** (béžová kardamom)	**čierna** (sivá stahl)	**čierna** (červená express)
Stredová konzola, stredová lakťová opierka	**čierna**	**čierna-antracit**	**čierna**	**čierna**
Stred sedadiel (Kontrastný steh)	**čierna** (sivá stahl)	**strieborná pastel** (béžová kardamom)	**červená arras** (sivá stahl)	**čierna** (červená express)
Bezpečnostné pásy (Kontrastný steh)	**čierna**	**čierna**	**čierna**	**čierna** (červená crescendo)
Koberec	**čierna**	**čierna**	**čierna**	**čierna**
Kryt batožinového priestoru	**čierna**	**čierna**	**čierna**	**čierna**
Strop	**čierna**	**čierna**	**čierna**	**čierna**

Sedadlá a komfort sedenia



		Objednávací kód	**EUR vrát. 23% DPH** EUR bez DPH	**A6 Sportback/Avant e-tron**	**A6 Sportback/Avant e-tron performance**	**A6 Sportback/Avant e-tron quattro**	**S6 e-tron**
Sedadlá vpredu športové	Prispôsobené športovým ambíciám. Predné športové sedadlá s výrazným tvarom a individuálnym nastavením Predné športové sedadlá obsahujú: • manuálne vysúvateľná opierka stehien • opticky integrované opierky hlavy • výrazné bočné opierky sedadla pre lepšiu bočnú oporu v zákrutách			○	○	○	○
Športové sedadlá plus	Športové sedadlá plus vpredu sú charakteristické najmä výraznými detailmi, ako sú integrované opierky hlavy a reliéf S. Športové sedadlá plus obsahujú: • manuálne vysúvateľná opierka stehien • manuálne nastaviteľná výška pásu • opticky integrované opierky hlavy • výrazné bočné opierky sedadla pre lepšiu bočnú oporu v zákrutách • ozdobný panel na hlave operadla s vyrazeným S Upozornenie: dostupné iba v rámci interiérových balíkov.		bez príplatku	●	●	●	●
Sedadlá vpredu manuálne výškovo nastaviteľné	K dispozícii sú rôzne možnosti manuálneho nastavenia: • výška sedadla • pozdĺžna poloha sedadla • uhol operadla • výška opierky hlavy a pásu			○	○	○	–
Sedadlá vpredu elektricky nastaviteľné, pre vodiča s pamäťou a vonkajšie spätné zrkadlá s pamäťou	Balík obsahuje: • Elektricky nastaviteľné predné sedadlá • Pamäťová funkcia s 2 pamäťovými slotmi pre elektricky nastaviteľné sedadlo vodiča a vonkajšie spätné zrkadlá	PV3	**881,–** 716,26	●	●	●	●
Sedadlá klimatizované vpredu	Upozornenie: dostupné iba v kombinácii s vybranými interiérovými balíkmi.	4D3	**1.037,–** 843,09	●	●	●	●

● = Príplatková výbava ○ = Sériova výbava – = nemožnosť objednať.

		Objednávací kód	EUR vrát. 23% DPH EUR bez DPH	A6 Sportback/Avant e-tron	A6 Sportback/Avant e-tron performance	A6 Sportback/Avant e-tron quattro	S6 e-tron
Stredová opierka rúk vpredu - komfortná 				○	○	○	○
Opierky hlavy vpredu				○	○	○	○
Bederné opierky elektricky nastaviteľné	Elektricky nastaviteľná horizontálne a vertikálne v štyroch smeroch, bedrová opierka zaisťuje uvoľnené, ergonomické sedenie.			○	○	○	○
Ukotvenie detskej sedačky i-Size (vrátane ISOFIX) na sedadle spolujazdca a vzadu v 2. rade sedadiel na krajných sedadlách vrátane dodatočného ukotvenia Top Tether				○	○	○	○
Poťah sedadiel koža/umelá koža				○	○	○	○

● = Príplatková výbava ○ = Sériova výbava – = nemožnosť objednať.

Komfort sedenia

		Objednávací kód	EUR vrát. 23 % DPH EUR bez DPH	A6 Sportback/Avant e-tron	A6 Sportback/Avant e-tron performance	A6 Sportback/Avant e-tron quattro	S6 e-tron
Interiér so športovými sedadlami v kombinácii koža/umelá koža v čiernej farbe 	Obsahuje: • športové sedadlá vpredu s manuálne vysúvateľnou opierkou stehien, vizuálne integrované opierky hlavy a tvarované bočné opierky sedadiel pre lepšiu bočnú oporu v zákrutách • stredový panel sedadiel v čiernej koži; bočné čalúnenie sedadiel, opierky hlavy a stredová lakťová opierka zadných sedadiel v umelej koži v čiernej farbe, kontrastné prešívanie (čalúnenie sedadiel vzadu vizuálne zladené s prednými sedadlami) • 4-smerová bederná opierka pre predné sedadlá, elektrická s individuálnym horizontálnym a vertikálnym nastavením • horné a dolné interiérové prvky v umelej koži plus: ozdobné prvky na prístrojovej doske, ako aj na dverách z umelej kože plus v jemnom vzhľade s kontrastným prešívaním v oceľovosivej, stredová lakťová opierka z umelej kože v klasickom vzhľade, stredová konzola a dvere lakťové opierky z umelej kože a jemného vzhľadu • farba umelej kože plus v jemnom vzhľade a umelej kože v klasickom vzhľade ladí so zvolenou farbou interiérového vybavenia • horná časť prístrojovej dosky v čiernej farbe s kontrastným prešívaním v oceľovosivej farbe • povrchové akcenty a ovládacie tlačidlá, lesklá čierna pre prvky v stredovej konzole a rolovací kryt držiaka nápojov • prahové lišty s hliníkovými vložkami, predné, osvetlené			○	○	○	–
Interiér so športovými sedadlami v kombinácii koža/umelá koža v béžovej farbe 	Obsahuje: • športové sedadlá vpredu s manuálne vysúvateľnou opierkou stehien, vizuálne integrované opierky hlavy a tvarované bočné opierky sedadiel pre lepšiu bočnú oporu v zákrutách • stredový panel predných sedadiel a stredový panel dvoch vonkajších zadných sedadiel z perforovanej kože v bežovej perleťovej farbe; bočné opierky sedadiel a stredná lakťová opierka zadných sedadiel, stredné zadné sedadlo a opierky hlavy z umelej kože v béžovej perleťovej farbe; kontrastné prešívanie • 4-smerová bederná opierka pre predné sedadlá, elektrická s individuálnym horizontálnym a vertikálnym nastavením • horné a dolné interiérové prvky v umelej koži plus: ozdobné prvky na prístrojovej doske, ako aj na dverách z umelej kože plus v jemnom vzhľade s kontrastným prešívaním v oceľovosivej, stredová lakťová opierka z umelej kože v klasickom vzhľade stredová konzola a dvere lakťové opierky z umelej kože a jemného vzhľadu • farba umelej kože plus v jemnom vzhľade a umelej kože v klasickom vzhľade ladí so zvolenou farbou interiérového vybavenia • horná časť prístrojovej dosky v čiernej farbe s kontrastným prešívaním v oceľovosivej farbe • povrchové akcenty a ovládacie tlačidlá, lesklá čierna pre prvky v stredovej konzole a rolovací kryt držiaka nápojov • prahové lišty s hliníkovými vložkami, predné, osvetlené	PWF	bez príplatku	●	●	●	–

● = Príplatková výbava ○ = Sériova výbava – = nemožnosť objednať.

		Objednávací kód	EUR vrát. 23 % DPH EUR bez DPH	A6 Sportback/Avant e-tron	A6 Sportback/Avant e-tron performance	A6 Sportback/Avant e-tron quattro	S6 e-tron
Interiér S line so športovými sedadlami v kombinácii látka/umelá koža v čiernej farbe 	Obsahuje: • športové sedadlá vpredu s manuálne vysúvateľnou opierkou stehien, vizuálne integrované opierky hlavy a tvarované bočné opierky sedadiel pre lepšiu bočnú oporu v zákrutách • stredový panel sedadiel z látky Cascade v čiernej farbe s vodopádovým vzorom; bočné čalúnenie sedadiel a opierky hlavy z umelej kože, kontrastné prešívanie (čalúnenie sedadiel vzadu vizuálne zladené s prednými sedadlami) • 4-smerová bederná opierka pre predné sedadlá, elektrická s individuálnym horizontálnym a vertikálnym nastavením • strop v látke čierna • vrchné a spodné interiérové prvky v látke Cascade: látkové ozdobné prvky na prístrojovej doske, ako aj vo dverách s kontrastným prešívaním v sivej farbe, stredová lakťová opierka, stredová konzola a opierky na dverách v látke • farba látky zodpovedá zvolenej farbe interiérového vybavenia • horná časť prístrojovej dosky a volant v čiernej farbe s kontrastným prešívaním v oceľovosivej farbe • povrchové akcenty a ovládacie tlačidlá, lesklá čierna pre prvky v stredovej konzole a rolovací kryt držiaka nápojov • nerezové pedále a opierka nôh; prahové lišty s hliníkovými vložkami, predné, osvetlené, logo S	PWK	bez príplatku	●	●	●	–
Interiér S line so športovými sedadlami v kombinácii koža/umelá koža v čiernej farbe 	Obsahuje: • športové sedadlá vpredu s manuálne vysúvateľnou opierkou stehien, vizuálne integrované opierky hlavy a tvarované bočné opierky sedadiel pre lepšiu bočnú oporu v zákrutách • stredový panel sedadiel v čiernej koži s vodopádovým vzorom; bočné čalúnenie sedadiel, stredové lakťové opierky a opierky hlavy v umelej koži v čiernej farbe, kontrastné prešívanie, reliéf S na operadlách predných sedadiel (čalúnenie sedadiel vzadu vizuálne zladené s prednými sedadlami) • 4-smerová bederná opierka pre predné sedadlá, elektrická s individuálnym horizontálnym a vertikálnym nastavením • strop v látke čierna • vrchné a spodné interiérové prvky v umelej koži plus: ozdobné prvky na prístrojovej doske, ako aj na dverách z umelej kože plus v jemnom vzhľade v čiernej farbe s kontrastným prešívaním v oceľovosivej, stredová lakťová opierka z umelej kože v klasickom vzhľade, stredová konzola a lakťové opierky vo dverách z umelej kože plus v jemnom vzhľade v čiernej farbe • horná časť prístrojovej dosky a volant v čiernej farbe s kontrastným prešívaním v oceľovosivej farbe • povrchové akcenty a ovládacie tlačidlá, lesklá čierna pre prvky v stredovej konzole a rolovací kryt držiaka nápojov • nerezové pedále a opierka nôh; prahové lišty s hliníkovými vložkami, predné, osvetlené, logo S	PWL	**495,–** 402,44	●	●	●	○

● = Príplatková výbava ○ = Sériova výbava – = nemožnosť objednať.

		Objednávací kód	EUR vrát. 23 % DPH EUR bez DPH	A6 Sportback/Avant e-tron	A6 Sportback/Avant e-tron performance	A6 Sportback/Avant e-tron quattro	S6 e-tron
Interiér S line so športovými sedadlami v kombinácii koža/umelá koža v šedej farbe 	Obsahuje: • športové sedadlá vpredu s manuálne vysúvateľnou opierkou stehien, vizuálne integrované opierky hlavy a tvarované bočné opierky sedadiel pre lepšiu bočnú oporu v zákrutách • stredový panel sedadiel v pastelovo striebornej koži s vodopádovým vzorom; bočné čalúnenie sedadiel a opierky hlavy v umelej koži v pastelovo striebornej farbe, kontrastné prešívanie, reliéf S na operadlách predných sedadiel (čalúnenie sedadiel vzadu vizuálne zladené s prednými sedadlami) • 4-smerová bederná opierka pre predné sedadlá, elektrická s individuálnym horizontálnym a vertikálnym nastavením • strop v látke čierna • vrchné a spodné interiérové prvky v látke Cascade: ozdobné prvky na prístrojovej doske, ako aj na dverách v látke Cascade v jemnom vzhľade v čiernej farbe s kontrastným prešívaním vo farbe béžová kardamom; stredová lakťová opierka, stredová konzola a lakťové opierky vo dverách v látke Cascade v jemnom vzhľade v čiernej farbe • horná časť prístrojovej dosky a volant v čiernej farbe s kontrastným prešívaním v oceľovosivej farbe • povrchové akcenty a ovládacie tlačidlá, lesklá čierna pre prvky v stredovej konzole a rolovací kryt držiaka nápojov • nerezové pedále a opierka nôh; prahové lišty s hliníkovými vložkami, predné, osvetlené, logo S	PWM	**253,–** 205,69 bez príplatku	●	●	●	–
				–	–	–	●
Interiér S so športovými sedadlami v kombinácii mikrovlákno Dinamica/koža v čiernej farbe 	Obsahuje: • športové sedadlá, vpredu s manuálne vysúvateľnou opierkou stehien, manuálne nastaviteľná výška pásov, vizuálne integrované opierky hlavy a tvarované bočné opierky sedadiel pre lepšiu bočnú oporu v zákrutách, lem v hornej časti operadla s vyrazeným S • stredový panel sedadiel z mikrovlákna Dinamica v čiernej farbe s vodopádovým vzorom a kontrastným prešívaním, bočné opierky sedadiel a opierky hlavy v koži, čierne s kontrastným prešívaním, stredová lakťová opierka z mikrovlákna Dinamica (čalúnenie sedadiel v zadnej časti je vizuálne zladené s prednými sedadlami) • 4-smerová bederná opierka pre predné sedadlá, elektrická s individuálnym horizontálnym a vertikálnym nastavením • strop v látke čierna • vrchné a spodné interiérové prvky z mikrovlákna Dinamica: ozdobné prvky na prístrojovej doske, ako aj na dverách z mikrovlákna Dinamica v čiernej farbe s kontrastným prešívaním v oceľovosivej, stredová lakťová opierka, stredová konzola a lakťové opierky dverí z mikrovlákna Dinamica v čiernej farbe • horná časť prístrojovej dosky a volant v čiernej farbe s kontrastným prešívaním v oceľovosivej farbe • povrchové akcenty a ovládacie tlačidlá, lesklá čierna pre prvky v stredovej konzole a rolovací kryt držiaka nápojov • nerezové pedále a opierka nôh; prahové lišty s hliníkovými vložkami, predné, osvetlené, logo S	PWN	**794,–** 645,53 **289,–** 234,96	●	●	●	–
				–	–	–	●

● = Príplatková výbava ○ = Sériova výbava – = nemožnosť objednať.

		Objednávací kód	EUR vrát. 23 % DPH EUR bez	A6 Sportback/Avant e-tron	A6 Sportback/Avant e-tron performance	A6 Sportback/Avant e-tron quattro	S6 e-tron
Interiér so športovými sedadlami v kombinácii koža/umelá koža vo farbe čierna-koňak 	Obsahuje: • športové sedadlá vpredu s vizuálne integrovanými opierkami hlavy a tvarovanými bočnými opierkami sedadiel pre dobrú bočnú oporu v zákrutách • farebné prispôsobenie sedadiel, stredové panely v Audi exclusive koži, koňak s vodopádovým vzorom a kontrastným prešívaním v čiernej farbe, bočné opierky sedadiel a opierky hlavy v umelej koži, čierne s kontrastným prešívaním v koňakovej farbe, reliéf S na operadlách predných sedadiel (sedadlo čalúnenie vzadu vizuálne zladené s prednými sedadlami) • 4-smerová bedrová opierka pre predné sedadlá, elektrická s individuálnym horizontálnym a vertikálnym nastavením v štyroch smeroch • prispôsobenie farieb interiérových prvkov Audi exclusive: ozdobné prvky na prístrojovej doske, ako aj na dverách a lakťových opierkach dverí, vpredu a vzadu z mikrovlákna Dinamica, čierna s kontrastným prešívaním v koňakovej farbe, stredová lakťová opierka a stredová konzola z mikrovlákna Dinamica v koňakovej farbe; horná časť prístrojovej doskya volant v čiernej farb s kontrastným prešívaním Audi exclusive v koňakovej farbe • emblém Audi exclusive vo vložkách obloženia dverí • ovládacie tlačidlá, prvky na stredovej konzole a kryt držiaka nápojov v lesklej čiernej farbe • podlahové rohože čierne Audi exclusive s lemovaním v koňakovej farbe, ako aj lemovaním a prešívaním v čiernej farbe • nerezové pedále a opierka nôh; prahové lišty s hliníkovými vložkami, predné, osvetlené, logo S • strop v čiernej látke	YDG	**8.187,–** 6.656,10 **7.540,–** 6.130,08	● –	● –	● –	– ●
Interiér S so športovými sedadlami v kombinácii mikrovlákno Dinamica/koža v čiernej farbe s farbeným prešívaním Audi exclusive 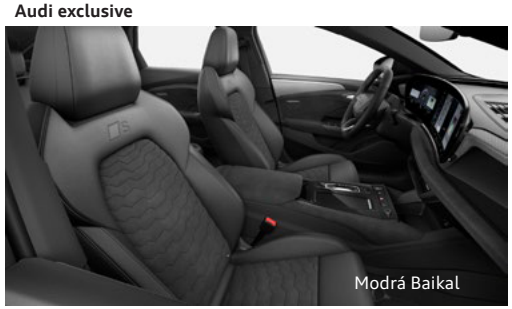 Modrá Baikal	Obsahuje: • kontrastné prešívanie v interiéri vo farbách Audi exclusive koňaková, diamantová strieborná, jet sivá, karmínovo červená, oceánska modrá, čierna alebo leguánovo zelená • športové sedadlá vpredu s vizuálne integrovanými opierkami hlavy a tvarovanými bočnými opierkami sedadiel pre dobrú bočnú oporu v zákrutách • prispôsobenie farieb sedadiel Audi exclusive: stredové panely sedadiel z mikrovlákna Dinamica, čierna s vodopádovým vzorom Audi exclusive; bočné opierky sedadiel a opierky hlavy v koži čierne s kontrastným prešívaním Audi exclusive; S embosovanie na operadlách predných sedadiel (čalúnenie sedadiel vzadu vizuálne zladené s prednými sedadlami) • 4-smerová bedrová opierka pre predné sedadlá, elektrická s individuálnym horizontálnym a vertikálnym nastavením v štyroch smeroch • farebné prispôsobenie interiérových prvkov Audi exclusive: ozdobné prvky na prístrojovej doske, ako aj na dverách a lakťových opierkach dverí vpredu a vzadu z mikrovlákna Dinamica čierna s kontrastným prešívaním Audi exclusive; stredová lakťová opierka a stredová konzola z mikrovlákna Dinamica v čiernej farbe; horná časť prístrojovej dosky a volant v čiernej farbe s kontrastným prešívaním Audi exclusive • emblém Audi exclusive vo vložkách obloženia dverí • ovládacie tlačidlá, prvky na stredovej konzole a kryt držiaka nápojov v čiernej lesklej farbe • podlahové rohože, čierne Audi exclusive s čiernym lemovaním, ako aj lemovaním a kontrastným prešívaním Audi exclusive • nerezové pedále a opierka nôh; prahové lišty s hliníkovými vložkami, predné, osvetlené, logo S • strop v čiernej látke	YN1	**5.902,–** 4.798,37 **5.407,–** 4395,93	● –	● –	● –	– ●

		Objednávací kód	EUR vrát. 23 % DPH EUR bez DPH	A6 Sportback/Avant e-tron	A6 Sportback/Avant e-tron performance	A6 Sportback/Avant e-tron quattro	S6 e-tron
Interiér balíka S so športovými sedadlami v kombinácii mikrovlákno Dinamica/koža v čiernej farbe, farebné prešívanie v červenej farbe Audi Sport 	Obsahuje: • športové sedadlá vpredu s vizuálne integrovanými opierkami hlavy a tvarovanými bočnými opierkami sedadiel pre dobrú bočnú oporu v zákrutách • stredový panel sedadla z mikrovlákna Dinamica, čierny s vodopádovým vzorom, bočné čalúnenie sedadiel a opierky hlavy v koži, čierne, s kontrastným prešívaním vo farbe červená express a vyrazeným S na operadlách predných sedadiel (čalúnenie sedadiel vzadu vizuálne zladené s prednými sedadlami) • 4-smerová bedrová opierka pre predné sedadlá, elektrická s individuálnym horizontálnym a vertikálnym nastavením v štyroch smeroch • vrchné a spodné interiérové prvky z mikrovlákna Dinamica: ozdobné prvky na prístrojovej doske a dvere z mikrovlákna Dinamica, čierna s kontrastným prešívaním v červenej express, stredová lakťová opierka, stredová konzola a lakťové opierky dverí z mikrovlákna Dinamica, čierna • horná časť prístrojovej dosky a volant v čiernej farbe s kontrastným prešívaním v oceľovosivej farbe • vnútorné obloženie vo vanádiovom vzhľade: tmavé akcenty v interiéri vo vanádiovom vzhľade • ovládacie tlačidlá, prvky na stredovej konzole a kryt držiaka nápojov v lesklej čiernej farbe • nerezové pedále a opierka nôh; prahové lišty s hliníkovými vložkami, predné, osvetlené, logo S • strop v čiernej látke • kontrastné prešívanie vo farbe červená express na čalúnení sedadiel a na ozdobných prvkoch na prístrojovej doske a dverách z mikrovlákna Dinamica, čierna • bezpečnostné pásy čierne s červenými okrajmi (pre predné sedadlá a vonkajšie zadné sedadlá)	YYB	**1.200,–** 975,61 **600,–** 487,80	● –	● –	● –	– ●
Interiér S so športovými sedadlami plus v čiernej koži 	Obsahuje: • športové sedadlá plus, vpredu s ventiláciou sedadiel, vizuálne integrované opierky hlavy, obloženie hornej časti operadla so znakom S a tvarované bočné opierky sedadla pre dobrú bočnú oporu pri zatáčaní • stredový panel predných sedadiel s ventiláciou a stredný panel sedadiel bez odvetrávania dvoch vonkajších zadných sedadiel z perforovanej kože Milano, čierna s kosoštvorcovým vzorom, opierky hlavy a bočné opierky sedadiel z jemnej kože Nappa, čierna s kontrastným prešívaním • bedrová opierka, pneumaticky nastaviteľná s masážnou funkciou pre predné sedadlá • vrchné a spodné interiérové prvky z mikrovlákna Dinamica: ozdobné prvky na prístrojovej doske a dvere z mikrovlákna Dinamica, čierna s kontrastným prešívaním v oceľovosivej, stredová lakťová opierka, stredová konzola a lakťové opierky dverí z mikrovlákna Dinamica, čierna • horná časť prístrojovej dosky a volant v čiernej farbe s kontrastným prešívaním v oceľovosivej farbe • ovládacie tlačidlá, prvky na stredovej konzole a kryt držiaka nápojov v lesklej čiernej farbe • nerezové pedále a opierka nôh; prahové lišty s hliníkovými vložkami, predné, osvetlené, logo S • strop v čiernej látke	PWO	**2.277,–** 1.851,22 **1.781,–** 1.447,97	● –	● –	● –	– ●

● = Príplatková výbava ○ = Sériova výbava – = nemožnosť objednať.

		Objednávací kód	EUR vrát. 23% DPH EUR bez DPH	A6 Sportback/Avant e-tron	A6 Sportback/Avant e-tron performance	A6 Sportback/Avant e-tron quattro	S6 e-tron
Interiér S so športovými sedadlami plus v červenej koži 	Obsahuje: • športové sedadlá plus, vpredu s ventiláciou sedadiel, vizuálne integrované opierky hlavy, obloženie hornej časti operadla so znakom S a tvarované bočné opierky sedadla pre dobrú bočnú oporu pri zatáčaní • ventilovaný stredový panel predných sedadiel a stredný panel sedadla bez odvetrávania dvoch vonkajších zadných sedadiel z perforovanej kože Milano, červená Arras s kosoštvorcovým vzorom, opierky hlavy a bočné čalúnenia sedadiel v jemnej koži Nappa, červená Arras s kontrastným prešívaním • bedrová opierka, pneumaticky nastaviteľná s masážnou funkciou pre predné sedadlá • vrchné a spodné interiérové prvky z mikrovlákna Dinamica: ozdobné prvky na prístrojovej doske a dvere z mikrovlákna Dinamica, čierna s kontrastným prešívaním v oceľovosivej, stredová lakťová opierka, stredová konzola a lakťové opierky dverí z mikrovlákna Dinamica, čierna • horná časť prístrojovej dosky a volant v čiernej farbe s kontrastným prešívaním v oceľovosivej farbe • ovládacie tlačidlá, prvky v stredovej konzole a kryt držiaka nápojov v lesklej čiernej farbe • nerezové pedále a opierka nôh; prahové lišty s hliníkovými vložkami, predné, osvetlené, logo S • strop v čiernej látke	PWQ	**1.781,–** 1.447,97	–	–	–	●
Interiér S so športovými sedadlami plus v koži, šedo-oceánská modrá, Audi exclusive 	Obsahuje: • športové sedadlá plus, vpredu s ventiláciou sedadiel, vizuálne integrované opierky hlavy, obloženie hornej časti operadla so znakom S a tvarované bočné opierky sedadla pre dobrú bočnú oporu pri zatáčaní • prispôsobenie farieb sedadiel, Audi exclusive: ventilovaný stredový panel predných sedadiel a nevetraný stredový panel dvoch vonkajších zadných sedadiel z perforovanej jemnej kože Nappa, šedá s kosoštvorcovým vzorom v oceánskej modrej, opierky hlavy a bočné sedadlo z jemnej kože Nappa, jet šedá s kontrastným prešívaním v oceánskej modrej s celoobvodovým pruhom v oceánskej modrej • bedrová opierka, pneumaticky nastaviteľná s masážnou funkciou pre predné sedadlá • prispôsobenie farieb interiérových prvkov, Audi exclusive: ozdobné prvky naprístrojovej doske, ako aj na dverách a lakťových opierkach dverí, vpredu a vzadu z mikrovlákna Dinamica, tmavošedá s kontrastným prešívaním v oceánskej modrej, stredová lakťová opierka a stredová konzola z mikrovlákna Dinamica vo farbe jet sivá, horná časť prístrojovej dosky a volant čierna s kontrastným prešívaním v oceánskej modrej • emblém Audi exclusive vo vložkách obloženia dverí • zvýrazňujúce povrchy a ovládacie tlačidlá, lesklé čierne prvky na stredovej konzole a kryt držiaka nápojov • podlahové rohože, čierne Audi exclusive s lemovaním v oceánskej modrej, ako aj kontrastným prešívaním a lemovaním v sivej • nerezové pedále a opierka nôh; prahové lišty s hliníkovými vložkami, predné, osvetlené, logo S • strop v čiernej látke	YDH	**9.747,–** 7.924,39 **9.252,–** 7.521,95	● –	● –	● –	– ●

● = Príplatková výbava ○ = Sériova výbava – = nemožnosť objednať.

		Objednávací kód	EUR vrát. 23% DPH EUR bez DPH	A6 Sportback/Avant e-tron	A6 Sportback/Avant e-tron performance	A6 Sportback/Avant e-tron quattro	S6 e-tron
Interiér S so športovými sedadlami v kombinácii mikrovlákno Dinamica/koža v čiernej farbe s farbeným prešívaním Audi exclusive 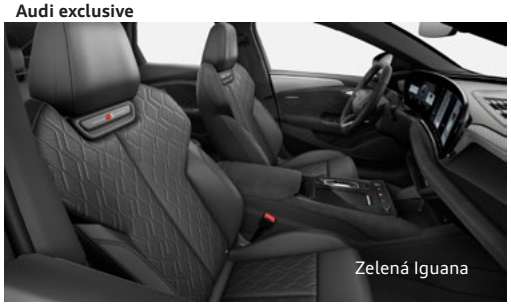 Zelená Iguana	Obsahuje: • kontrastné prešívanie v interiéri vo farbách Audi exclusive koňaková, diamantová strieborná, jet sivá, karmínovo červená, oceánska modrá, čierna alebo leguánovo zelená • športové sedadlá vpredu s vizuálne integrovanými opierkami hlavy a tvarovanými bočnými opierkami sedadiel pre dobrú bočnú oporu v zákrutách • prispôsobenie farieb sedadiel Audi exclusive, stredové panely sedadiel z mikrovlákna Dinamica, čierna s vodopádovým vzorom Audi exclusive; bočné opierky sedadiel a opierky hlavy v koži, čierne, s kontrastným prešívaním, Audi exclusive; S embosovanie na operadlách predných sedadiel (čalúnenie sedadiel vzadu vizuálne zladené s prednými sedadlami) • 4-smerová bedrová opierka pre predné sedadlá, elektrická s individuálnym horizontálnym a vertikálnym nastavením v štyroch smeroch • farebné prispôsobenie interiérových prvkov, Audi exclusive: ozdobné prvky na prístrojovej doske, ako aj na dverách a lakťových opierkach dverí vpredu a vzadu z mikrovlákna Dinamica, čierna s kontrastným prešívaním Audi exclusive; stredová lakťová opierka a stredová konzola z mikrovlákna Dinamica v čiernej farbe; horná časť prístrojovej dosky a volant v čiernej farbe s kontrastným prešívaním, Audi exclusive • emblém Audi exclusive vo vložkách obloženia dverí • ovládacie tlačidlá, prvky na stredovej konzole a kryt držiaka nápojov v čiernej lesklej farbe • podlahové rohože, čierne Audi exclusive s čiernym lemovaním, ako aj lemovaním a kontrastným prešívaním Audi exclusive • nerezové pedále a opierka nôh; prahové lišty s hliníkovými vložkami, predné, osvetlené, logo S • strop v čiernej látke	YN2	**7.394,–** 6.011,38 **6.898,–** 5.608,13	● –	● –	● –	– ●
Interiér balíka S so športovými sedadlami plus v koži v čiernej farbe, farebné prešívanie v červenej farbe Audi Sport 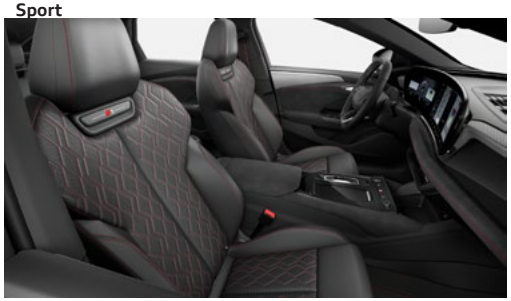	Obsahuje: • športové sedadlá vpredu s vizuálne integrovanými opierkami hlavy a tvarovanými bočnými opierkami sedadiel pre dobrú bočnú oporu v zákrutách • stredový panel predných sedadiel a stredný panel dvoch vonkajších zadných sedadiel z perforovanej kože Milano, čierna s kosoštvorcovým vzorom, opierky hlavy a bočné čalúnenia sedadiel z jemnej kože Nappa v čiernej farbe s kontrastným prešívaním vo farbe červená express (čalúnenie sedadiel vzadu vizuálne zladené s prednými sedadlami) • bedrová opierka, pneumaticky nastaviteľná s masážnou funkciou pre predné sedadlá • vrchné a spodné interiérové prvky z mikrovlákna Dinamica: ozdobné prvky na prístrojovej doske a dvere z mikrovlákna Dinamica, čierna s kontrastným prešívaním v červenej express, stredová lakťová opierka, stredová konzola a lakťové opierky dverí z mikrovlákna Dinamica, čierna • horná časť prístrojovej dosky a volant v čiernej farbe s kontrastným prešívaním v oceľovosivej farbe • vnútorné obloženie vo vanádiovom vzhľade: tmavé akcenty v interiéri vo vanádiovom vzhľade • ovládacie tlačidlá, prvky na stredovej konzole a kryt držiaka nápojov v lesklej čiernej farbe • nerezové pedále a opierka nôh; prahové lišty s hliníkovými vložkami, predné, osvetlené, logo S • strop v čiernej látke • kontrastné prešívanie vo farbe červená express na čalúnení sedadiel a na ozdobných prvkoch na prístrojovej doske a dverách z mikrovlákna Dinamica, čierna • bezpečnostné pásy, čierne s červenými okrajmi (pre predné sedadlá a vonkajšie zadné sedadlá)	YYC	**2.277,–** 1.851,22 **1.781,–** 1.447,97	● –	● –	● –	– ●

		Objednávací kód	**EUR vrát. 23% DPH** EUR bez DPH	**A6 Sportback/Avant e-tron**	**A6 Sportback/Avant e-tron performance**	**A6 Sportback/Avant e-tron quattro**	**S6 e-tron**
Farebné prispôsobenie sedadiel, Audi exclusive	Vysokokvalitná koža a výber špeciálnych farieb dodávajú interiéru vozidla skutočne osobný nádych. Pre športové sedadlá a sedadlá v jemnej koži Nappa s diamantovým prešívaním je k dispozícii široká škála farieb Audi exclusive pre kožu aj prešívanie. Upozornenie: iba v kombinácii s dodatočnou príplatkovou výbavou.	FC1	**4.554,–** 3.702,44	●	●	●	●
Bezpečnostné pásy - čierne s farebným prešitím Audi Exclusive	Farbu okraja čiernych bezpečnostných pásov si môžete vybrať z akcentových farieb Audi exclusive.	FZ9	**1.730,–** 1.406,50	●	●	●	●

● = Príplatková výbava ○ = Sériova výbava – = nemožnosť objednať.

Svetlo



Svetlo

		Objednávací kód	EUR vrát. 23 % DPH EUR bez DPH	A6 Sportback/Avant e-tron	A6 Sportback/Avant e-tron performance	A6 Sportback/Avant e-tron quattro	S6 e-tron
Ambientné osvetlenie interiéru	Obsahuje: • kozmetické zrkadlá na strane vodiča a spolujazdca, osvetlené • ambientné osvetlenie plôch dverí, predných a zadných (biele) • ambientné osvetlenie prístrojovej dosky na strane spolujazdca (biele) • priehradka na telefón s funkciou indukčného nabíjania a anténou pre mobilnú komunikáciu (biela) • vstupné svetlá na spodnej strane dverí, vpredu • osvetlenie priestoru na nohy, predné (biele) • osvetlenie interiéru od dverí batožinového priestoru • osvetlenie batožinového priestoru, pravé a ľavé • osvetlenie priehradky pred spolujazdcom (biele)			○	○	○	○
Ambientné osvetlenie interiéru plus 	Obsahuje funkcie ambientného osvetlenia: • kozmetické zrkadlá na strane vodiča a spolujazdca, osvetlené • ambientné osvetlenie prístrojovej dosky na strane spolujazdca (biele) • priehradka na telefón s funkciou indukčného nabíjania a anténou pre mobilnú komunikáciu (biela) • vstupné svetlá na spodnej strane dverí, vpredu • osvetlenie priestoru na nohy, predné (biele) • osvetlenie interiéru od dverí batožinového priestoru • osvetlenie batožinového priestoru, pravé a ľavé • osvetlenie priehradky pred spolujazdcom (biele) Navyše obsahuje: • osvetlenie plôch predných a zadných dverí (farebné) • ambientné osvetlenie prístrojovej dosky na strane spolujazdca (farebné) • priehradka na telefón s funkciou indukčného nabíjania a anténou pre mobilnú komunikáciu (farebné) • dynamické interakčné svetlo (farebné) • osvetlené spony bezpečnostných pásov Upozornenie: iba v rámci balíka PYH.		bez príplatku	●	●	●	●

● = Príplatková výbava ○ = Sériova výbava – = nemožnosť objednať.

Obklad

		Objednávací kód	EUR vrát. 23 % DPH EUR bez DPH	A6 Sportback/Avant e-tron	A6 Sportback/Avant e-tron performance	A6 Sportback/Avant e-tron quattro	S6 e-tron
Obklad interiéru - matný česaný hliník antracitový 				○	○	○	–
Obklad interiéru - matný česaný hliník tmavý 	Upozornenie: objednateľné iba v kombinácii s jedným z interiérových balíkov.	5MV	**263,–** 213,82	●	●	●	○
Obklad interiéru - drevo jaseň (sopečná šedá) 		7TL	197,– 160,16	●	●	●	–

● = Príplatková výbava ○ = Sériova výbava – = nemožnosť objednať.

	Objednávací kód	EUR vrát. 23% DPH EUR bez DPH	A6 Sportback/Avant e-tron	A6 Sportback/Avant e-tron performance	A6 Sportback/Avant e-tron quattro	S6 e-tron
Obklad interiéru - drevo olivovník hnedý prírodný 	7TT	**197,–** 160,16	●	●	●	–
Obklad interiéru - karbónová štruktúra 	5MK	**865,–** 703,25 **599,–** 486,99	● –	● –	● –	– ●
Obklad interiéru - topoľ natural, striebornohnedá, Audi exclusive 	7TZ	**1.613,–** 1.311,38 **1.321,–** 1.073,98	● –	● –	● –	– ●

● = Príplatková výbava ○ = Sériova výbava – = nemožnosť objednať.

	Objednávací kód	EUR vrát. 23 % DPH EUR bez DPH	A6 Sportback/Avant e-tron	A6 Sportback/Avant e-tron performance	A6 Sportback/Avant e-tron quattro	S6 e-tron
Obklad interiéru - ľanová sieťovina, svetlosivá, Audi exclusive	7TN	**1.613,–** 1.311,38	●	●	●	–
		1.321,– 1.073,98	–	–	–	●



● = Príplatková výbava ○ = Sériova výbava – = nemožnosť objednať.

Strop

		Objednávací kód	EUR vrát. 23 % DPH EUR bez DPH	A6 Sportback/Avant e-tron	A6 Sportback/Avant e-tron performance	A6 Sportback/Avant e-tron quattro	S6 e-tron
Strop vozidla v látkovom poťahu				○	○	○	–
Strop vozidla v čiernom látkovom poťahu 	Upozornenie: pre A6 e-tron dostupné iba v kombinácii s vybranými interiérovými balíkmi.	6NQ	**323,–** 262,60	●	●	●	○

● = Príplatková výbava ○ = Sériova výbava – = nemožnosť objednať.

Volanty a ovládacie prvky

		Objednávací kód	EUR vrát. 23% DPH EUR bez DPH	A6 Sportback/Avant e-tron	A6 Sportback/Avant e-tron performance	A6 Sportback/Avant e-tron quattro	S6 e-tron
Multifunkčný kožený volant 2-ramenný 	Upozornenie: séria pre A6 Sportback/Avant e-tron.			○	–	–	–
Športový kožený multifukčný volant, 3-ramenný, plochá horná a spodná časť, s funkciou radenia 	Upozornenie: pre A6 e-tron dostupné iba v kombinácii s vybranými interiérovými balíkmi.	1XY	**431,–** 350,41	●	●	●	○
Športový kožený volant s dvojitými lúčmi, multifunkciou a pádlami 		2ZQ	**137,–** 111,38	●	●	●	–

● = Príplatková výbava ○ = Sériova výbava – = nemožnosť objednať.

		Objednávací kód	EUR vrát. 23 % DPH EUR bez	A6 Sportback/Avant e-tron	A6 Sportback/Avant e-tron performance	A6 Sportback/Avant e-tron quattro	S6 e-tron
Kožený 2-ramenný športový volant s multifunkciou a funkciou radenia, v hornej a dolnej časti sploštený 		2FS	**369,–** 300,00	●	●	●	–
Športový multifukčný volant, 3- ramenný, plochá horná a spodná časť, s funkciou radenia (bez kože) 		1MB	**416,–** 338,21	●	●	●	–
Obklad volantu v chrómovom vzhľade				○	○	○	–
Obklad volantu v chrómovom vzhľade; S emblém, volant z perforovanej kože s kontrastným prešívaním	Upozornenie: dostupné iba v kombinácii s vybranými interiérovými balíkmi.		bez príplatku	●	●	●	○
Ovládacie prvky v čiernej farbe s kontrastným prešívaním Audi exclusive	Pre kontrastné prešívanie je možné zvoliť tieto farby: koňaková hnedá, diamantová strieborná, jet šedá, karmínová červená, oceánska modrá, čierna a leguánovo zelená. Upozornenie: dostupné iba v kombinácii s vybranými interiérovými balíkmi.	0UD	**981,–** 797,56	●	●	●	●
Volant manuálne nastaviteľný v dvoch smeroch				○	○	○	○
Volant elektricky nastaviteľný	Upozornenie: dostupné iba v kombinácii s balíkom PQ3	2C7	**460,–** 373,98	●	●	●	●

Klimatizácia

		Objednávací kód	EUR vrát. 23 % DPH EUR bez	A6 Sportback/Avant e-tron	A6 Sportback/Avant e-tron performance	A6 Sportback/Avant e-tron quattro	S6 e-tron
Elektrické prídavné kúrenie				○	○	○	○
Automatická regulácia cirkulácie vzduchu				○	○	○	○
Tepelné čerpadlo	V rámci systémových limitov využíva tepelné čerpadlo odpadové teplo z komponentov elektrického pohonu a vonkajší vzduch na zohrievanie interiéru vozidla. To podporuje zabezpečenie požadovaného vykurovacieho výkonu pri nízkych vonkajších teplotách. Elektrická energia, ktorá sa nevyužíva na vykurovanie, môže mať pozitívny vplyv napríklad aj na dojazd.			○	○	○	○
Klimatizácia automatická 3-zónová				○	○	○	○
Prídavná funkcia klimatizácie	Umožňuje prostredníctvom MMI alebo smartfónu naprogramovať spustenie klimatizácie vo vozidle ešte pred jazdou.			○	○	○	○
Balíček klimatizácie na zimu	Obsahuje: • vyhrievanie volantu • vyhrievanie sedadiel vpredu aj vzadu • komfortná prídavná klimatizácia	PYE	**890,–** 723,58	●	●	●	●
Sedadlá vpredu vyhrievané s oddelenou reguláciou pre vodiča a spolujazdca				○	○	○	○

● = Príplatková výbava ○ = Sériova výbava – = nemožnosť objednať.

Komfort a funkčnosť



		Objednávací kód	EUR vrát. 23% DPH EUR bez DPH	A6 Sportback/Avant e-tron	A6 Sportback/Avant e-tron performance	A6 Sportback/Avant e-tron quattro	S6 e-tron
Komfortný kľúč bez funkcie Safelock				○	○	○	○
Elektronický imobilizér				○	○	○	○
Digitálny kľúč	Ponúka: • až 5 digitálnych kľúčov od vozidla, ktoré možno jednoducho a pohodlne odovzdať iným ľuďom pomocou aplikácie myAudi na vašom smartfóne • kľúčová karta kompatibilná s NFC na rýchle odovzdanie tretím stranám (napr.parkovanie s obsluhou) Upozornenie: dostupné iba v kombinácii s komfortným kľúčom.			○	○	○	○
Diaľkové otváranie garáže	Upozornenie: dostupné iba v kombinácii s PQ3	VC2	**289,–** 234,96	●	●	●	●
Komfortný kľúč vrátane funkcie Safelock a alarm		PG3	**579,–** 470,73	●	●	●	●
Spätné zrkadlo automaticky zacloniteľné - bezrámové				○	○	○	○
Vonkajšie spätné zrkadlá elektricky sklápateľné s automatickou clonou (elektricky nastaviteľné, vyhrievané)				○	○	○	○
Servozatváranie dverí	Elektrické dovretie predných a zadných dverí. Upozornenie: dostupné iba v rámci balíka PQ3.	GZ2	bez príplatku	●	●	●	●

● = Príplatková výbava ○ = Sériova výbava – = nemožnosť objednať.

		Objednávací kód	EUR vrát. 23 % DPH EUR bez DPH	A6 Sportback/Avant e-tron	A6 Sportback/Avant e-tron performance	A6 Sportback/Avant e-tron quattro	S6 e-tron
Delené zadné operadlá, sklápateľné	Operadlo zadných sedadiel je možné rozdeliť v pomere 40:20:40 alebo úplne sklopiť.			○	○	○	○
Elektrické otváranie a zatváranie veka batožinového priestoru				○	○	○	○
Odkladací priestor pod prednou kapotou 	Pod prednou kapotou je ďalší úložný priestor. V spojení s komfortným kľúčom postačí, ak budete kľúč nosiť so sebou. Na jej otvorenie stačí prejsť rukou po senzore, ktorý sa nachádza v strede prednej časti vozidla pod prednou klapkou a klapka sa automaticky odomkne.			○	○	○	○
Deliaca sieť	Upozornenie: iba pre Avant.			○	○	○	○
Nástupné lišty hliníkové vpredu a vzadu, osvetlené, bez nápisu				○	○	○	–
Nástupné lišty hliníkové, osvetlené, S emblém	Upozornenie: dostupné iba v rámci vybraných interiérových balíkov.		bez príplatku	●	●	●	○
Balík úložného priestoru, batožinového priestoru a predného batožinového priestoru 	Balík úložného a batožinového priestoru ponúka praktické držiaky, sieťky a priehradky pre flexibilnú a pohodlnú prepravu predmetov. Balík úložného priestoru a batožinového priestoru obsahuje: • úložná sieť na zadnej strane operadiel predných sedadiel • odkladacia schránka v prednej stredovej konzole s vložkou popolníka • odkladacia schránka na strane vodiča • uzamykateľná priehradka na rukavice • sieťka batožinového priestoru • sieťový výrez batožinového priestoru vľavo a vpravo • napínací popruh na strane batožinového priestoru na ľavej strane	QE2	**298,–** 242,28	●	●	●	●

● = Príplatková výbava ○ = Sériova výbava – = nemožnosť objednať.

Ďalšie prvky interiéru

		Objednávací kód	EUR vrát. 23% DPH EUR bez DPH	A6 Sportback/Avant e-tron	A6 Sportback/Avant e-tron performance	A6 Sportback/Avant e-tron quattro	S6 e-tron
Ovládacie tlačidlá v čiernom sklenenom vzhľade s haptickou odozvou na stredovej konzole	Puzdro 12-V zásuvky v hliníkovom vyhotovení.			○	○	○	○
Vrchná časť prístrojovej dosky v čiernej farbe s kontrastným prešívaním v šedej farbe				○	○	○	○
Vrchné a spodné vnútorné prvky v umelej koži				○	○	○	○
Vrchné a spodné vnútorné prvky v látke Cascade	Upozornenie: dostupné iba v rámci vybraných interiérových balíkov.		bez príplatku	●	●	●	●
Vrchné a spodné vnútorné prvky v mikrovlákne Dinamica	Upozornenie: dostupné iba v rámci vybraných interiérových balíkov.		bez príplatku	●	●	●	●
Farebné prispôsobenie interiérových prvkov, Audi exclusive	Upozornenie: dostupné iba v rámci vybraných interiérových balíkov.		bez príplatku	●	●	●	●
Vrchné a spodné vnútorné prvky v mikrovlákne Dinamica	K vybaveniu patrí: • Ozdobné prvky na prístrojovej doske (nie je dostupné v diamantovej striebornej farbe) s kontrastným prešívaním • Ozdobné prvky vo dverách a lakťových opierkach dverí vpredu a vzadu s kontrastným prešívaním • Stredová lakťová opierka a stredová konzola z mikrovlákna Dinamica Upozornenie: dostupné iba v kombinácii s vybranými interiérovými balíkmi.	Q8H	**2.882,–** 2.343,09	●	●	●	●
Interiérové lišty s hliníkovým vzhľadom				○	○	○	○
Interiérové lišty s vanádiovým vzhľadom		QJ3	**266,–** 216,26	●	●	●	●
Koberčeky látkové vpredu a vzadu				○	○	○	○
Koberčeky Audi exclusive		0TF	**495,–** 402,44	●	●	●	●
Pedále a opierka na nohu z ušľachtilej ocele			bez príplatku	●	●	●	○

● = Príplatková výbava ○ = Sériova výbava – = nemožnosť objednať.

Technológie




BANG & OLUFSEN
9:46
5G
Telefon
Musik
Karten
Nachrichten
Jetzt läuft
Audi
Podcasts
Hörbücher
FR
13
Kalender
Einstellungen
21.0°C
AUTO
Sanft
A/C
Menü
MAX
19.5°C
Navigation
Radio
Telefon
Fahrzeug
Einstellungen
Store
Rechtliches
Online-Bordbuch
Suche
Themenwelt

Navigácia, médiá a zvukový systém



		Objednávací kód	EUR vrát. 23 % DPH EUR bez DPH	A6 Sportback/Avant e-tron	A6 Sportback/Avant e-tron performance	A6 Sportback/Avant e-tron quattro	S6 e-tron
Audi virtual cockpit plus	Plne digitálny 11,9-palcový prístrojový panel v technológii OLED sa vyznačuje flexibilným, jasne štruktúrovaným displejom. Rozloženie displeja závisí od zvolených režimov Audi drive select. Vybrané informácie o vozidle a jeho funkciách je možné zobraziť individuálne a podľa potreby. Audi virtual cockpit plus obsahuje: • zobrazenie rýchlosti, výkonu, informácií o rádiu a médiách na požiadanie a mnoho ďalšieho • displej asistenčných systémov vodiča so samostatne zobrazenými navigačnými pokynmi a kombinovaným zobrazením vozidla a okolitých vozidiel s presným zaradením do jazdných pruhov • trvalé zobrazenie navigačných informácií pri aktívnom navádzaní k cieľu a voliteľné zobrazenie navigačnej mapy na celej obrazovke • oporúčanie prerušenia jazdy Tlačidlo VIEW na multifunkčnom volante umožňuje prepínať medzi zobrazením s ukazovateľmi prístrojov, zobrazením asistenčných systémov vodiča alebo navigačnou mapou na veľkej obrazovke. Dizajn okrúhleho prístroja závisí od zvoleného režimu Audi drive select.			○	○	○	○
MMI navigácia plus s MMI touch	Navigujte, komunikujte, informujte alebo si užívajte rozsiahlu ponuku infotainmentu. S operačným systémom, ktorý fascinuje. Vďaka brilantnému zobrazeniu na farebných displejoch s vysokým rozlíšením alebo veľkému head-up displeju s rozšírenou realitou. Rovnako vzrušujúce je ovládanie pomocou dotykového displeja, hlasové ovládanie s interakciou prirodzeného jazyka alebo vylepšené rozpoznávanie znakov. MMI navigácia plus s MMI touch ponúka: • panoramatické displeje MMI v technológii OLED pozostávajúce z Audi virtual cockpit plus s 11,9-palcovou zobrazovacou plochou a dotykový displej MMI s uhlopriečkou 14,5 palca • navigačný systém so zobrazením mapy a navádzaním trasy na 14,5-palcovom farebnom displeji s vysokým rozlíšením • Audi virtual cockpit plus s 11,9-palcovým farebným displejom vrátane vizuálneho zobrazenia prostredia s informáciami o manévrovaní • online aktualizácia máp • 3D zobrazenie mapy s množstvom pamiatok a modelov miest • e-tron plánovač trasy na výpočet nabíjacích bodov potrebných na dosiahnutie cieľa. Výpočet okrem stavu batérie zohľadňuje aj dopravnú situáciu a zobrazuje čas príchodu vrátane potrebného času pre nabíjanie • online dopravné informácie plus • vyhľadávanie MMI: textové vyhľadávanie s inteligentnými návrhmi cieľových miest počas písania • MMI touch pre rýchle, intuitívne ovládanie – napr. zadanie cieľa pomocou rozpoznávania rukopisu, ako aj voľného pohybu a približovania na mape • podrobné informácie o trase: náhľad mapy, výber alternatívnych trás, body záujmu, odporúčania jazdných pruhov, výjazdy z diaľnice, podrobné mapy križovatiek a mnoho ďalšieho • využitie navigačných údajov na prediktívne a efektívne jazdenie, napr. rýchlostné limity • celé portfólio navigácie a infotainmentu Audi connect			○	○	○	○

● = Príplatková výbava ○ = Sériova výbava – = nemožnosť objednať.

		Objednávací kód	EUR vrát. 23% DPH EUR bez DPH	A6 Sportback/Avant e-tron	A6 Sportback/Avant e-tron performance	A6 Sportback/Avant e-tron quattro	S6 e-tron
MMI experience pro 	Zážitok z jazdy v interiéri sa vďaka vizuálnej a akustickej brilantnosti posúva na novú úroveň. Balík obsahuje: • balík ambientného osvetlenia plus • head-up displej s rozšírenou realitou • USB rozhrania s vyššou nabíjacou kapacitou • kancelária v aute **Balík ambientného osvetlenia** plus zaplaví interiér atmosférickým farebným svetlom. Eleganciu dizajnu podčiarkuje cielené osvetlenie. Balík ambientného osvetlenia plus obsahuje štandardný balík ambientného osvetlenia s: • make-up zrkadlá na strane vodiča a spolujazdca, osvetlené • vstupné svetlá na spodnej strane predných dverí • predné osvetlenie priestoru nôh (biele) • osvetlenie odbavovacej plochy zadných dverí • osvetlenie batožinového priestoru vpravo a vľavo • osvetlenie schránky na rukavice (biele) Balíček ambientného osvetlenia plus navyše obsahuje: • okolité osvetlenie v oblasti predných a zadných dverí (farebné) • okolité osvetlenie prístrojovej dosky strana spolujazdca (farebné) • osvetlenie priestoru na telefón s funkciou indukčného nabíjania a anténou na pripojenie mobilného telefónu (farebné) • dynamické interakčné svetlo (farebné) Je možné si vybrať z 30 rôznych farieb. Dynamické interakčné svetlo informuje a podporuje zákazníka podľa situácie prostredníctvom dynamického svetelného pásu so širokým farebným spektrom a prispieva k inscenácii interiéru. **Head-up displej s rozšírenou realitou** môže pomôcť ľahšie zachytiť informácie rýchlo a bez rozptyľovania. V porovnaní s bežným head-up displejom je plocha displeja rozšírená o zväčšený obraz a väčšiu vzdialenosť obrazu. Výsledkom je, že v priamom zornom poli vodiča sa zobrazí virtuálny obraz s priestorovým efektom, v ktorom sa informácie na displeji javia ako vizuálne splývajúce so skutočným prostredím. V prípade potreby premieta head-up displej s rozšírenou realitou rýchlosť a ďalšie informácie dôležité pre vodiča z výbavy, ako sú asistenčné systémy a navigácia, ako aj varovania na čelné sklo. Displej je výškovo nastaviteľný a dá sa polohovať. **USB rozhrania** so zvýšeným nabíjacím výkonom pre rýchle nabíjanie externých mobilných zariadení vrátane firemných notebookov/tabletov. Výbavu tvoria USB porty so zvýšeným nabíjacím výkonom: • 2 x 100 wattov v zadnej časti • 2 x 60 wattov v 1. rade sedadiel	PYH	**2.500,–** 2.032,52	●	●	●	●

● = Príplatková výbava ○ = Sériova výbava – = nemožnosť objednať.

		Objednávací kód	EUR vrát. 23% DPH EUR bez DPH	A6 Sportback/Avant e-tron	A6 Sportback/Avant e-tron performance	A6 Sportback/Avant e-tron quattro	S6 e-tron
MMI experience pro (pokračovanie)	S **In-Car Office** môžete tráviť svoj drahocenný čas produktívne vo vozidle, napr. vďaka funkcii čítania e-mailov. Priamym pripojením e-mailového účtu sa e-maily a záznamy v kalendári v MMI neustále aktualizujú. • nechajte si nahlas prečítať e-maily a záznamy v kalendári • funkcia pripomenutia pre telefonické konferencie • automatické pripojenie k telefónnym konferenciám • spustite navigáciu k informáciám o polohe v kalendári stretnutí Upozornenie: pre A6 e-tron dostupné iba v kombinácii s vybranými Tech balíkmi.						
MMI displej pred spolujazdcom 	10,9-palcová zobrazovacia plocha ponúka fascinujúci zážitok z infotainmentu pre osobu na sedadle spolujazdca. Dotykový displej poskytuje pasažierovi prístup k aplikáciám z Audi Application Store, vrátane širokej škály zábavy, médií a individuálne nastaviteľných dizajnov pohotovostného režimu. Vodič môže byť podporovaný pri vyhľadávaní cieľov navigácie pomocou displeja MMI pred spolujazdcom. Vďaka dynamickému súkromnému režimu nie je obrazovka viditeľná pre vodiča, akonáhle je na sedadle spolujazdca osoba. To zabraňuje rozptýleniu počas jazdy. Ak je osoba, ktorá jazdí vo vozidle sama, pre displej MMI pre cestujúcich je možné zvoliť individuálne nastaviteľný pohotovostný dizajn. Spárovaním vlastných slúchadiel cez Bluetooth môže spolujazdec počúvať audio obsah z videí, hier alebo obsahu prehliadača samostatne, zatiaľ čo vodič môže používať iný zdroj zvuku prostredníctvom zvukového systému. Upozornenie: pre A6 e-tron dostupné iba v kombinácii s vybranými Tech balíkmi.	JH1	**888,–** 721,95	●	●	●	●
Head-up displej s rozšírenou realitou	Head-up displej s rozšírenou realitou môže pomôcť ľahšie zachytiť informácie rýchlo a bez rozptyľovania. V porovnaní s bežným head-up displejom je plocha displeja rozšírená o zväčšený obraz a väčšiu vzdialenosť obrazu. Výsledkom je, že v priamom zornom poli vodiča sa zobrazí virtuálny obraz s priestorovým efektom, v ktorom sa informácie na displeji javia ako vizuálne splývajúce s reálnym prostredím. V prípade potreby premieta head-up displej s rozšírenou realitou rýchlosť a ďalšie informácie dôležité pre vodiča z výbavy ako sú asistenčné systémy a navigácia, ako aj varovania na čelné sklo. Displej je výškovo nastaviteľný a polohovateľný. Upozornenie: pre A6 e-tron dostupné iba v kombinácii s vybranými Tech balíkmi.	KS5	**1.672,–** 1.359,35	●	●	●	●

● = Príplatková výbava ○ = Sériova výbava – = nemožnosť objednať.

		Objednávací kód	**EUR vrát. 23 % DPH** EUR bez DPH	**A6 Sportback/Avant e-tron**	**A6 Sportback/Avant e-tron performance**	**A6 Sportback/Avant e-tron quattro**	**S6 e-tron**
Navigácia a infotainment Audi connect[1]	Audi connect pripojí vaše vozidlo k internetu, poskytuje informácie v reálnom čase a prístup k užitočným online funkciám. Nechajte inovatívne služby, aby vám uľahčili každodenný život a podporili vás pri cestovaní a plánovaní cestovania. Rozmanité portfólio služieb vám môže pomôcť v zložitých jazdných situáciách a zabezpečiť vyšší komfort a bezpečnosť. Asistent Audi uľahčuje interakciu s vozidlom prostredníctvom hlasového ovládania mnohých funkcií vozidla a infotainmentu. Zahŕňa nasledujúce služby: • asistent Audi (vybrané jazyky) • aktualizácia mapy online • plánovač trás e-tron • navigácia so satelitnou mapou • online vyhľadávanie destinácií • online dopravné informácie plus • online body záujmu • parkovanie na ulici (vybrané mestá/ulice) • upozornenia na nebezpečenstvo • vysoko detailné 3D zobrazenie mesta • užívateľské profily • prístup k témam Služby sú poskytované prostredníctvom SIM karty pevne nainštalovanej vo vozidle. Náklady na dátové pripojenie sú zahrnuté v cene služieb.			○	○	○	○
Digitálny rádiový tuner	Príjem závislý od lokálnej digitálnej siete.			○	○	○	○
USB rozhranie na dobíjanie pre pasažierov vpredu a vzadu	Výbavu tvorí: • 2 USB-C porty s funkciou nabíjania v zadnej časti • 2 rozhrania v 1. rade sedadiel Jednoduché pripojenie pomocou USB kábla s výkonom 15 wattov.			○	○	○	○
USB rozhrania so zvýšeným nabíjacím výkonom	Výbavu tvorí: • 2 x USB porty s výkonom 100 wattov v zadnej časti • 2 x USB porty s výkonom 60 wattov v 1. rade sedadiel Upozornenie: dostupné ako súčasť balíka PYH.		bez príplatku	●	●	●	●
Audi soundsystem	Audi soundsystem pozostáva z: • 10 reproduktorov vrátane stredového reproduktora a subwoofera • 6-kanálový zosilňovač s celkovým výkonom 180 wattov Nasledujúce funkcie Functions on Demand je možné zakúpiť následne: • balík vylepšenia zvuku so zvýraznením basov, oživením hudby a automatickým nastavením úrovne • virtuálny priestorový zvuk			○	○	○	○

		Objednávací kód	EUR vrát. 23% DPH EUR bez DPH	A6 Sportback/Avant e-tron	A6 Sportback/Avant e-tron performance	A6 Sportback/Avant e-tron quattro	S6 e-tron
Bang & Olufsen Premium sound System s 3D reprodukciou zvuku vpredu a vzadu 	Prémiový zvukový systém Bang & Olufsen s 3D zvukom pozostáva z: • 16 reproduktorov vrátane 3D zvukových výškových a stredotónových reproduktorov, stredového reproduktora a subwoofera • 16-kanálový zosilňovač s celkovým výkonom 705 wattov • podsvietenie loga Bang & Olufsen na paneloch predných reproduktorov • nastavenie hlasitosti v závislosti od rýchlosti • nepretržité prispôsobovanie zvuku hluku pozadia 3D zvuk zaujme svojou priestorovou reprodukciou zvuku pre predné sedadlá. Túto zvukovú funkciu vytvárajú ďalšie reproduktory v A-stĺpiku, stredotónové reproduktory a technológia Fraunhofer Symphoria. 3D zvuk je možné prehrávať zo všetkých zdrojov. To vytvára takmer bezprecedentne autentický stereo a 3D priestorový zážitok vo vozidle. Upozornenie: dostupné v rámci balíka PYH.	9VS	**1.234,–** 1.003,25	●	●	●	●
Bang & Olufsen Premium sound System s integrovaným reproduktorom v opierke hlavy 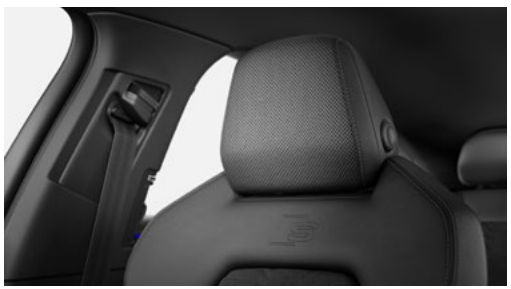	3D zvukový zážitok prémiového zvukového systému Bang & Olufsen s 3D zvukom posúvajú na novú úroveň prídavné reproduktory predných opierok hlavy. 3D zvuk zaujme svojou priestorovou reprodukciou zvuku pre predné sedadlá. Túto zvukovú funkciu vytvárajú ďalšie reproduktory v A-stĺpiku, stredotónové reproduktory a technológia Fraunhofer Symphoria. 3D zvuk je možné prehrávať zo všetkých zdrojov. To vytvára takmer bezprecedentne autentický stereo a 3D priestorový zážitok vo vozidle. Systém pozostáva z: • 16 reproduktorov vrátane 3D zvukových výškových a stredotónových reproduktorov, subwoofer a vylepšený stredový reproduktor v porovnaní s prémiovým zvukovým systémom Bang & Olufsen s 3D zvukom • 20 kanálový zosilňovač a celkový výkon 830 Watt • 4 reproduktory integrované v opierkách hlavy na predných sedadlách pre 3D zážitok, ako aj priestorový zvuk, navigačné príkazy a telefónne hovory pre vodiča • podsvietenie loga Bang & Olufsen v obložení predných reproduktorov • automatické nastavenie hlasitosti podľa rýchlosti vozidla • plynulé prispôsobovanie zvuku hlukupozadia Nasledujúce funkcie Functions on Demand je možné zakúpiť následne: • balík vylepšenia zvuku so zvýraznením basov, oživením hudby a automatickým nastavením úrovne • virtuálny priestorový zvuk Upozornenie: pre A6 e-tron dostupné iba v kombinácii s balíkom PYH a jedným z Tech balíkov, pre performance/quattro/S6 iba v kombinácii s PYH.	8RT	**565,–** 459,35	●	●	●	●

● = Príplatková výbava ○ = Sériova výbava – = nemožnosť objednať.

Telefón a komunikácia



		Objednávací kód	**EUR vrát. 23 % DPH** EUR bez DPH	**A6 Sportback/Avant e-tron**	**A6 Sportback/Avant e-tron performance**	**A6 Sportback/Avant e-tron quattro**	**S6 e-tron**
Audi connect Safety & Service a Audi connect Remote & Control[2]	Služby Safety & Service obsahujú: • tiesňové volanie • online cestná asistencia • pomoc pri incidente Audi • žiadosť o servis online • prediktívne pripomenutie servisu (iba pre vybrané krajiny) • Online Car Care • diaľková diagnostika vozidla Služby Remote & Control obsahujú: • stav vozidla a údaje o ceste • diaľkové zamykanie/odomykanie • diaľkové nabíjanie • diaľkové ovládanie klimatizácie • push notifikácia pre alarm proti krádeži			○	○	○	○
Obchod s aplikáciami a Audi smartphone interface	Audi obchod s aplikáciami v MMI vozidla poskytuje prístup k veľkému výberu populárnych aplikácií, napríklad z kategórií správy a podcasty, šport a hry alebo video a zábava. Tie možno používať priamo z vozidla. Smartphone interface umožňuje prepojenie smartfónu s vozidlom a komfortné zobrazenie obsahu prostredníctvom USB pripojenia alebo bezdrôtovo na MMIdispleji; ovládanie je možné cez MMI prípadne hlasom prostredníctvom smartfónu.			○	○	○	○
Audi phone box light	Umožňuje prepojenie mobilného telefónu s vozidlom; bezdrôtové indukčné dobíjanie (Qi-Standard) 15 Watt - úložná plocha na stredovej konzole 171x88mm - stav nabitia je možné zobraziť prostredníctvom MMI; podporuje Apple a Samsung Fast Charging; možnosť handsfree až pre 2 pripojené mobilné telefóny; ovládanie je možné prostredníctvom MMI, multifunkčného volantu, alebo hlasových pokynov.			○	○	○	○
Audi phone box	Umožňuje prepojenie mobilného telefónu s vozidlom; bezdrôtové indukčné dobíjanie (Qi-Standard) 15 Watt - úložná plocha na stredovej konzole 171x88mm - stav nabitia je možné zobraziť prostredníctvom MMI; podporuje Apple a Samsung Fast Charging; možnosť handsfree až pre 2 pripojené mobilné telefóny; ovládanie je možné prostredníctvom MMI; prepojovacia anténa na prepojenie mobilného telefónu s externou anténou pre lepšiu kvalitu signálu ; zosilňovač signálu LTE s technológiou 5G pre nízkostratový prenos medzi externou anténou a priestorom pre telefón.	9ZE	**345,–** 280,49	●	●	●	●
LTE podpora pre Audi phone box		GB1	bez príplatku	●	●	●	●

● = Príplatková výbava ○ = Sériova výbava – = nemožnosť objednať.



Asistečné systémy



		Objednávací kód	EUR vrát. 23 % DPH EUR bez DPH	A6 Sportback/Avant e-tron	A6 Sportback/Avant e-tron performance	A6 Sportback/Avant e-tron quattro	S6 e-tron
Ukazovateľ dopravného značenia	Informácie o polohe a automatické zobrazovanie dopravných značiek, ako sú zóny zákazu predbiehania a obmedzenia rýchlosti, vrátane požiadaviek na rýchlosť v závislosti od situácie a času dňa v Audi virtual cockpit plus.			○	○	○	○
Akustický obmedzovač rýchlosti	Keď je aktivovaný obmedzovač rýchlosti založený na dopravných značkách, rýchlosť možno ovládať ako zvyčajne pomocou plynového pedálu. Tá je však obmedzená na automaticky nastavenú rýchlosť rozpoznanú systémom. Nastavené rýchlosti vychádzajú z rýchlostných limitov z uložených mapových údajov a z rozpoznávania dopravných značiek pomocou kamery. Zobrazí sa aktuálne nastavený rýchlostný limit a – hneď ako bude dostupný – rýchlostný limit pred vami.			○	○	○	○
Adaptívny tempomat				○	○	○	○
Adaptívny asistent jazdy plus	Pomáha zrýchľovať, brzdiť, udržiavať rýchlosť a nastavený odstup, ako aj udržiavať vozidlo v jazdnom pruhu. Systém prediktívne upravuje rýchlosť vozidla v súlade s rýchlostnými obmedzeniami a na diaľniciach pomáha pri zmenách jazdných pruhov iniciovaných vodičom. Upozornenie: A6 e-tron dostupné iba v kombinácii s balíkmi Tech.	GJ7	**922,–** 749,59	●	●	●	●
Upozornenie pri opustení jazdného pruhu	Systém upozorní na neúmyselné opustenie jazdného pruhu bez smerovky, monitoruje jazdné pruhy, udržuje líniu prostredníctvom korigujúcich zásahov do riadenia. Systém má funkčný dosah od cca 65 km/h.			○	–	–	–
Systém monitorovania jazdného pruhu vrátane núdzového asistenta	Navyše k upozorneniu pri opustení jazdného pruhu núdzový asistent rozpozná v rámci limitov systému, keď je vodič neaktívny. V takýchto prípadoch varuje vizuálne, akusticky a hmatom. Ak nereaguje, systém prevezme kontrolu nad vozidlom a zastaví ho v jeho vlastnom jazdnom pruhu. Pritom sa aktivujú opatrenia na ochranu cestujúcich, ako je utiahnutie bezpečnostných pásov a spustenie procesu zatvárania okien a panoramatickej presklenej strechy (ak je k dispozícii) a vozidlo je pripravené na záchranu osôb sediacich vo vozidle. Ak je k dispozícii, uskutoční sa automatické tiesňové volanie. Upozornenie: dostupné iba v kombinácii s Tech balíkmi.	6I5	bez príplatku	●	●	●	●

● = Príplatková výbava ○ = Sériova výbava – = nemožnosť objednať.

		Objednávací kód	EUR vrát. 23 % DPH EUR bez DPH	A6 Sportback/Avant e-tron	A6 Sportback/Avant e-tron performance	A6 Sportback/Avant e-tron quattro	S6 e-tron
Upozornenie pri zmene jazdného pruhu - Side assist 	Výbava obsahuje: • upozornenie na zmenu jazdného pruhu (Side assist) • výstraha pri vystupovaní • zadný asistent priečnej premávky • zadný asistent odbočovania Systém využíva radarové senzory na sledovanie dopravných udalostí za vozidlom a vedľa neho. Upozorňuje na blížiace sa alebo plávajúce vozidlá v oblasti detekcie. V prípade situácie, ktorá je klasifikovaná ako kritická pre zmenu jazdného pruhu, je varovanie vydávané displejmi na príslušných vonkajších zrkadlách a displejom na integrovanom displeji asistencie vodiča (IFA) v združenom prístroji. Ak aj napriek tomu dôjde k zmene jazdného pruhu a hrozí kolízia, vodič bude opäť vizuálne a akusticky upozornený. Varovanie pri ovystupovaní upozorňuje na možnú kolíziu s rozpoznanou premávkou približujúcou sa zozadu pri otvorení dverí na stojacom vozidle. Výstražná lišta vo dverách a LED displej na vonkajšom spätnom zrkadle na dotknutej strane sa rozsvieti. Zároveň sa otvorenie dverí sa krátko oneskorí a zaznie akustický varovný signál. Zadný asistent priečnej premávky dokáže pri cúvaní upozorniť na možnú kolíziu s blížiacou sa krížovou premávkou. Systém varuje vodiča vizuálne (pohľad z parkovania) na stredovom displeji a akusticky a môže tiež vykonať brzdný zásah pri cúvaní v situáciách, ktoré sú uznané za obzvlášť kritické. Zadný asistent otáčania podporuje otáčanie na križovatkách, odbočovaní, vjazdoch do dvora a garáží tým, že vás informuje o bicykloch alebo iných vozidlách prichádzajúcich zozadu. Ak sa zistí úmysel vodiča odbočiť a vozidlo je klasifikované ako kritické, displej sa rozsvieti na príslušnom vonkajšom zrkadle. Pri odbočovaní je prípadná kolízia vizuálne signalizovaná jasným svetlom blikajúci displej a akustická výstraha. Okrem toho systém poskytuje informácie, aj keď vozidlo pri výjazde stojí na paralelnom parkovacom mieste o predmety približujúce sa zozadu. Upozornenie: pre A6 e-tron dostupné iba v rámci Tech balíkov.		bez príplatku	●	●	●	●
Asistent vyhýbania a asistent odbočovania vpredu	Asistent vyhýbania môže pomôcť nasmerovať vozidlo okolo prekážky v situácii vyhýbania, ktorá sa považuje za kritickú. Ak sa jazdiaca osoba po akútnom upozornení aktívne vyhýba prekážke, asistent vyhýbania ju podporí pri korekcii uhla natočenia volantu cieleným pribrzdením kolies a použitím malého krútiaceho momentu riadenia. Asistent vyhýbania je k dispozícii v rozsahu rýchlosti približne 30 až 150 km/h a vyžaduje, aby vodič počas celého manévru aktívne riadil. Pri rozjazde alebo pomalej jazde do rýchlosti 25 km/h dokáže predný asistent odbočovania brzdami zabezpečiť, aby vozidlo pri odbočovaní nenarazilo do protiidúceho. Akonáhle sa aktivuje smerovka, asistent odbočovania sleduje protiidúci jazdný pruh. Brzdný zásah zaisťuje udržanie auta vo vlastnom jazdnom pruhu. Informácie o zásahu poskytuje displej v Audi virtual cockpit plus.			○	○	○	○
Asistent priečnej premávky vpredu	Predný asistent priečnej premávky monitoruje prednú a bočnú časť vozidla v oblasti križovatiek a výjazdov pomocou radarových snímačov inštalovaných v prednej časti vozidla. V rámci hraníc systému sa približujú, pohybujú objekty ako napr zistené autá. Systém funguje v rozsahu rýchlosti do 65 km/h. V situáciách označených ako kritické sa spúšťajú viacúrovňové varovania. Najprv je tu vizuálne a akustické varovanie. Ak vodič nereaguje, nasleduje varovný brzdný impulz.			○	○	○	○

● = Príplatková výbava ○ = Sériova výbava – = nemožnosť objednať.

		Objednávací kód	EUR vrát. 23 % DPH EUR bez DPH	A6 Sportback/Avant e-tron	A6 Sportback/Avant e-tron performance	A6 Sportback/Avant e-tron quattro	S6 e-tron
Pokročilý asistent pozornosti vodiča	Systém upozorní vodiča vizuálne a/alebo akusticky, ak zaznamená stratu pozornosti, napríklad spôsobenú rozptýlením alebo únavou. Pomocou senzorov monitoruje jazdné a riadiace správanie a tým určuje úroveň únavy. V rôznych fázach potom systém v Audi virtual cockpit vizuálne upozorní farebne zvýrazneným vyskakovacím oknom ako aj akustickou správou aby ste si dali prestávku.			○	○	○	○
Predný asistent núdzového brzdenia	Predný asistent núdzového brzdenia rozpozná priestor pred vozidlom a dokáže varovať pred blížiacimi sa kolíziami a iniciovať vhodné brzdenie v závislosti od situácie a rýchlosti. Chodcov možno rozpoznať do rýchlosti cca 85 km/h a vozidlá do maximálnej rýchlosti. V prípade zistenia blížiacej sa čelnej kolízie systém varuje vizuálne, akusticky a hmatovo vo viacstupňovom koncepte. V prípade potreby môže spustiť núdzové brzdenie alebo úplné spomalenie, aby znížil rýchlosť kolízie alebo za určitých okolností zrážke zabránil.			○	○	○	○
Predný a zadný asistent núdzového brzdenia	Navyše k prednému pomáha zadný núdzový brzdový systém vodičovi s automatickým núdzovým brzdením v prípade bezprostrednej zrážky s chodcami zozadu. Upozornenie: iba v rámci balíka PQ3	8J5	bez príplatku	●	●	●	●
Asistent plynulého rozbehu pri stúpaní audi hold assist				○	○	○	○
Kamera vzadu				○	–	–	–
360° kamera celého okolia vozidla	Pre ešte pohodlnejšie parkovanie a manévrovacie manévre poskytujú štyri okolité kamery rôzne pohľady na bezprostredné okolie vozidla. Upozornenie: pre A6 e-tron dostupné iba v rámci balíka PQ2	KA4	bez príplatku	●	○	○	○
3D a 360° kamera celého okolia vozidla	Dotykovým ovládaním na MMI je možné vybrať a upraviť nasledujúce zobrazenia: • plynule otočný a priblížiteľný 3D pohľad na exteriér vrátane virtuálneho pohľadu zhora (vtáčia perspektíva) na vozidlo a okolie • v prípade potreby je možné 3D model spriehľadniť • zobrazenie predných alebo zadných kolies pre lepší výhľad pri priblížení sa k obrubníku • pohľad pri cúvaní s vodiacimi prvkami pre kolmé parkovanie a pripojenie prívesov • pohľad z prednej kamery s vodiacimi čiarami • panoramatický pohľad spredu a zozadu • pohľad v rámci využitia autoumyvárne so zobrazením orientačných čiar Upozornenie: iba v rámci balíka PQ3	KA6	bez príplatku	●	●	●	●
Parkovací systém plus so zobrazením vzdialenosti	Pomocou údajov z dvanástich ultrazvukových senzorov diskrétne integrovaných do nárazníkov podporuje akustický a vizuálny parkovací asistent vpredu, na boku a vzadu parkovanie a vystupovanie, ako aj manévrovanie. V závislosti od uhla natočenia volantu a smeru jazdy sa na hornom dotykovom displeji MMI zobrazuje selektívne optická vzdialenosť k rozpoznaným objektom. Rozpoznané prekážky mimo cesty sa zobrazia ako biely segment. Červené segmenty predstavujú rozpoznané prekážky na ceste. Virtuálne zobrazenie jazdných pruhov ponúka aj bočné navádzacie čiary, ktoré sú vopred vypočítané na základe aktuálne zvoleného uhla riadenia.			○	○	○	○
Ďiaľkovo ovládaný parkovací asistent plus	Možnosť ovládať parkovanie vozidla cez tlačidlo v interiéri.			○	○	○	○

● = Príplatková výbava ○ = Sériova výbava – = nemožnosť objednať.

		Objednávací kód	**EUR vrát. 23 % DPH** EUR bez DPH	**A6 Sportback/Avant e-tron**	**A6 Sportback/Avant e-tron performance**	**A6 Sportback/Avant e-tron quattro**	**S6 e-tron**
Parkovací asistent Pro s funkciou diaľkového ovládania	Zahŕňa nasledujúce asistenčné systémy: • parkovanie vpred a vzad do a z paralelných, diagonálnych a kolmých parkovacích miest • parkovanie do a z parkovacích miest s diaľkovým ovládaním prostredníctvom aplikácie myAudi • varovanie pred obrubníkom • asistent cúvania • asistent manévrovania • naučené parkovanie Upozornenie: iba v kombinácii s PQ3	FT5	**749,–** 608,94	●	●	●	●
Multifunkčná palubná kamera	Kamera diskrétne integrovaná do spodnej časti vnútorného zrkadla zaznamenáva video materiál a snímky okolia vozidla. Spolu s ďalšími údajmi o vozidle, ako je poloha vozidla, sa video materiál v prípade špecifických udalostí automaticky prenesie na externú SD kartu. Po jednorazovej aktivácii používateľom sa ukladanie na SD kartu uskutoční vnasledujúcich prípadoch, napríklad: • nehoda zaznamenaná proaktívnou ochranou cestujúcich alebo plným brzdením • manuálna aktivácia • reakcia snímača zrýchlenia alebo vibrácie detekované v parkovacom režime	QK5	**346,–** 281,30	●	●	●	●

● = Príplatková výbava ○ = Sériova výbava – = nemožnosť objednať.

Podvozok a brzdy

		Objednávací kód	EUR vrát. 23 % DPH EUR bez DPH	A6 Sportback/Avant e-tron	A6 Sportback/Avant e-tron performance	A6 Sportback/Avant e-tron quattro	S6 e-tron
Pohon quattro				–	–	○	○
Štandardný podvozok	Sériový štandardný podvozok spája vysoký jazdný komfort s dobrou jazdnou dynamikou a zdôrazňuje športový charakter vozidla.			○	○	○	–
Adaptívne vzduchové pruženie	Adaptívne vzduchové pruženie je elektronicky riadené vzduchové pruženie s plynule meniteľným systémom adaptívneho tlmenia na všetkých štyroch kolesách. Prostredníctvom Audi drive select je možné nastaviť rôzne režimy, ktorých výsledkom sú nasledujúce polohy, merané pri státí: • „zdvihnutie“: +20 mm • „vyvážený“/„komfort“ / „efficiency“: ±0 mm • „dynamický“: –10 mm V závislosti od zvoleného režimu Audi drive select sa vozidlo v podľa rýchlosti zníži až o 20 mm. Normálna úroveň adaptívneho vzduchového odpruženia je o 18 mm nižšia na prednej náprave a o 25 mm nižšia na zadnej náprave ako úroveň štandardného pruženia.	1BK	**2.480,–** 2.016,26	●	●	●	–
Adaptívne S vzduchové pruženie	Elektronicky riadený podvozok S vzduchové odpruženie je vzduchové pruženie s dynamickejším nastavením ovládania tlmičov, upravenými stabilizátormi a elastokinematikou špeciálne prispôsobenou modelu S pre zvýšenie jazdnej dynamiky ako aj kontinuálne adaptívny systém tlmenia na všetkých štyroch kolesách. Automatickým riadením úrovne vozidla a tlmenia možno dosiahnuť veľmi vysoký komfort jazdy na jednej strane a zvýšenú dynamiku jazdy na strane druhej. Prostredníctvom Audi drive select je možné nastaviť rôzne režimy, ktorých výsledkom sú nasledujúce polohy, merané pri státí: • „zdvihnutie“: +20 mm • „vyvážený“/„komfort“ / „efficiency“: ±0 mm • „dynamický“: –10 mm V závislosti od zvoleného režimu Audi drive select sa vozidlo v podľa rýchlosti zníži až o 20 mm.			–	–	–	○

● = Príplatková výbava ○ = Sériova výbava – = nemožnosť objednať.

		Objednávací kód	**EUR vrát. 23% DPH** EUR bez DPH	**A6 Sportback/Avant e-tron**	**A6 Sportback/Avant e-tron performance**	**A6 Sportback/Avant e-tron quattro**	**S6 e-tron**
Audi drive select	Možnosť voľby z nasledovných režimov: • „vyvážený“/„individuálny“ • „efficiency“ • „komfort“ • „dynamický“ Zmeny režimu ovplyvňuje: • podporu riadenia • vlastnosti pohonu • kontrolu jazdnej dynamiky • pohon všetkých kolies • adaptívne vzduchové odpruženie • rekuperáciu • e-tron športový zvuk Režim „efficiency“ napríklad nastaví pohon, klimatizáciu, rekuperáciu a adaptívneho asistenta jazdy plus na základné nastavenie s optimalizovanou spotrebou.			○	○	○	○
Asistent Audi drive select	Režim „asistent“ pomáha vodičovi s automatickým výberom vhodného režimu jazdy. V závislosti od typu vozovky a jazdnej situácie vozidlo aktivuje režim „vyvážený“, „komfortný“ alebo „dynamický“. Vodič môže režim kedykoľvek zmeniť. Funkcia učenia zabezpečuje, že preferencie vodiča sa zohľadnia v budúcich situáciách.	2H6	**104,–** 84,50	●	●	●	●
Kotúčové brzdy vpredu				○	○	○	–
Kotúčové brzdy vpredu	S nápisom S			–	–	–	○
Strmene bŕzd lakované v červenej farbe		PC2	**403,–** 327,64	●	●	●	●
Akustický výstražný systém	Pre vyššiu bezpečnosť chodcov a cyklistov			○	○	○	–
Sportsound - športový zvuk vozidla	Zvuk výnimočného vozidla je akustickým vyjadrením jeho športovosti, vysokej kvality a progresívneho charakteru. Je to interpretácia emocionálneho zvuku e-tronu v dobe elektromobility. Fascinujúci zvuk digitálne generovanej zvukovej kulisy sa mení v závislosti od rýchlosti až po maximálnu rýchlosť. Upozornenie: pre A6 e-tron dostupné iba v kombinácii s vybranými Tech balíkmi.		bez príplatku	●	●	●	○

● = Príplatková výbava ○ = Sériova výbava – = nemožnosť objednať.

Technika a bezpečnosť



		Objednávací kód	EUR vrát. 23 % DPH EUR bez DPH	A6 Sportback/Avant e-tron	A6 Sportback/Avant e-tron performance	A6 Sportback/Avant e-tron quattro	S6 e-tron
Lekárnička, trojuholník a vesta				○	○	○	○
Airbag na strane vodiča a spolujazdca, deaktivácia airbagu na strane spolujazdca	Airbag predného spolujazdca sa aktivuje a deaktivuje automaticky.			○	○	○	○
Airbagy bočné vpredu, airbag pre hlavu a airbag medzi vodičom a spolujazdcom	Okrem predných bočných airbagov a hlavových airbagov je vpredu inštalovaný aj tzv. interakčný airbag. V rámci limitov systému ponúka ochranu na strane vodiča a spolujazdca v prípade bočného nárazu. Interakčný airbag sa rozvinie medzi prednými sedadlami. V prípade bočného nárazu je kolízia medzi dvoma osobami na predných sedadlách alebo na sedadle spolujazdca pri jazde samostatne do značnej miery zmiernená a riziko zranenia sa zníži.			○	○	○	○
Predné a zadné bočné airbagy so systémom hlavových airbagov a airbag medzi vodičom a spolujazdcom	Okrem predných a zadných bočných airbagov a hlavových airbagov je vpredu inštalovaný aj tzv. interakčný airbag.	6C4	**416,–** 338,21	●	●	●	●
Proaktívna ochrana cestujúcich vpredu, zboku a vzadu	Proaktívna ochrana cestujúcich využíva údaje zo senzorov inštalovaných na prednej, bočnej a zadnej časti vozidla a vypočítava pravdepodobnosť nehody s iným vozidlom. Systém spustí preventívne ochranné opatrenia, keď sa zistí riziko kolízie alebo v kritických jazdných situáciách, ako je núdzové a núdzové brzdenie alebo v medzných situáciách jazdnej dynamiky vrátane: • utiahnutia predných bezpečnostných pásov • optimalizácie polohy sedenia • spustenia procesu zatvárania okien a na objednávku aj panoramatickej sklenenej strechy • aktivácia výstražných svetiel na varovanie ostatných účastníkov cestnej premávky Funkcia tiež zvyšuje komfort nosenia bezpečnostného pásu. Upozornenie: dostupné iba v rámci vybraných Tech balíkov.	7W7	bez príplatku	●	●	●	●
Detekcia obsadenosti zadných sedadiel	Na detekciu cestujúcich vzadu kontroluje radarový snímač v oblasti zadnej strechy obsadenosť zadného sedadla, napríklad po opustení vozidla a zatvorení dverí. Ak sa zistia osoby, najmä deti, aktivuje sa varovná rutina. Cieľom je znížiť riziko neúmyselného opustenia. Krátko predtým ako vodič opustí vozidlo sa vo Audi virtual cockpit a MMI spustí prvé varovanie. Po vystúpení z vozidla, ak sú dvere zatvorené a vozidlo uzamknuté, systém opäť skontroluje obsadenosť zadného sedadla. Ak sa zistia osoby, vydá sa ďalšie varovanie v dvoch krokoch: • Varovanie sa objaví po krátkom čase prostredníctvom výstražného blikania a klaksóna • Vystupňovanie varovania verejnosti po cca 2 minútach prostredníctvom periodicky sa opakujúcich varovných blikaní a trúbenia Varovné opatrenia je možné deaktivovať až do ďalšieho naštartovania vozidla. Upozornenie: dostupné iba v kombinácii s balíkmom PQ3	5P2	**160,–** 130,08	●	●	●	●

● = Príplatková výbava ○ = Sériova výbava – = nemožnosť objednať.

		Objednávací kód	EUR vrát. 23 % DPH EUR bez DPH	A6 Sportback/Avant e-tron	A6 Sportback/Avant e-tron performance	A6 Sportback/Avant e-tron quattro	S6 e-tron
Palubná nabíjačka (OBC: On-Board Charger) 22kW	Maximálny AC nabíjací výkon do 22 kW. Prevodník AC / DC prevádza striedavý prúd (AC) na jednosmerný prúd (DC), aby nabíjal vysokonapäťovú batériu. Umožňuje dobitie 22kW za hodinu.	KB4	**1.038,–** 843,90	●	●	●	●
Palubná nabíjačka až do 11 kW (AC)	Vozidlo je možné štandardne nabíjať nabíjacím výkonom až 11 kW striedavým prúdom (AC). Palubná nabíjačka integrovaná vo vozidle nastavuje AC nabíjací výkon, ktorý je obmedzený na 11 kW.			○	○	○	○
Nabíjacia zásuvka Combo 2 CCS Typ 2	Prístup k nabíjaniu na striedavý (AC) aj jednosmerný prúd (DC); nabíjací výkon 11kW pre nabíjanie striedavým prúdom a jednosmerným prúdom.			○	○	○	○
2. Nabíjacia zásuvka na strane spolujazdca	Druhý prístup na nabíjanie striedavým prúdom na strane spolujazdca ponúka najkratšiu možnú cestu od nabíjacej stanice alebo zásuvky k nabíjaciemu prístupu vozidla v mnohých situáciách každodenného parkovania. To zvyšuje komfort klasického nabíjania na nabíjacích staniciach pri cestách, pretože nabíjací kábel môže zostať na strane chodníka.			○	○	○	○
Elektrické dvierka na nabíjanie				○	○	○	○
Nabíjací výkon až 270 kW (DC)				○	○	○	○

● = Príplatková výbava ○ = Sériova výbava – = nemožnosť objednať.

		Objednávací kód	EUR vrát. 23 % DPH EUR bez DPH	A6 Sportback/Avant e-tron	A6 Sportback/Avant e-tron performance	A6 Sportback/Avant e-tron quattro	S6 e-tron
Nabíjacia sada compact 	Kompaktný nabíjací systém e-tron je určený na nabíjanie v zásuvkách, takzvaný systém nabíjania v režime 2: • dá sa použiť mobilne • pozostáva z riadiacej jednotky vrátane pripájacieho kábla vozidla a dvoch rôznych napájacích káblov (s domácimi a priemyselnými zástrčkami) • ručné prepínanie medzi 100 % a 50 % nabíjacieho výkonu • LED diódy zobrazujú stav nabíjacieho systému a proces nabíjania • nabíjací výkon vášho vozidla až do 11 kW (3-fázový) alebo 7,4 kW (1-fázový). Nabíjací výkon závisí od dodávanej priemyselnej zástrčky a špecifických trhových charakteristík siete • nabíjacie zariadenie s maximálnym možným nabíjacím výkonom • nie je potrebná žiadna inštalácia, ak je už k dispozícii priemyselná zásuvka • možnosť manuálneho zníženia nabíjacieho výkonu Spona pre montáž na stenu ponúka možnosť uchytenia riadiacej jednotky, nabíjacieho kábla a nabíjacej zástrčky nabíjacích systémov dá sa úhľadne a pohodlne pripevniť k často používaným nabíjacím miestam (napr. stena garáže).			○	○	○	○
Mode 3 kábel pre dobíjanie až do 22kW	Dĺžka kábla 6 m pre komfortné nabíjanie mimo domu na dobíjacích staniciach AC (typ 2).			○	○	○	○
Domáca zástrčka typu E/F pre nabíjací systém e-tron	Napájací kábel (dĺžka 1,6 m, prúd 10 A) so zahnutou zástrčkou pre domácnosť typu E/F pre nabíjací systém e-tron kompakt.			○	○	○	○
Nabíjací kábel s priemyselnou zástrčkou CEE 16 A, 400 V, dlhý a rovný pre nabíjací systém e-tron	Napájací kábel (dĺžka 1,6 m) s priemyselnou zástrčkou CEE 16 A, 3-fázový, červený, rovná verzia, pre nabíjací systém e-tron kompakt.			○	○	○	○
Plug & Charge	S funkciou Plug & Charge sa plne elektrické vozidlo automaticky autorizuje na kompatibilných nabíjacích staniciach po zasunutí nabíjacej zástrčky. Proces nabíjania tak možno spustiť pohodlne bez RFID karty alebo aplikácie. Proces sa znova ukončí po odstránení kábla. Požiadavky na používanie Plug & Charge: • existujúca zmluva s nabíjaním Audi (ECE) • predchádzajúca aktivácia v aplikácii myAudi hlavným používateľom • aktivácia elektronického certifikátu Plug & Charge prenášaného „vzduchom“ na použitie služby v MMI vozidla • kompatibilná nabíjacia stanica/stojan (momentálne v IONITY) v Európe			○	○	○	○
Audi charging	Audi charging je služba pre pohodlné nabíjanie vozidiel značky Audi e-tron v 29 krajinách Európy. V súčasnosti je k dispozícii približne 600 000 nabíjacích miest od viac ako 900 operátorov. Na používanie týchto nabíjacích staníc cez štátne hranice je potrebná iba zmluva s nabíjaním Audi. Pohodlná manipulácia prebieha pomocou aplikácie myAudi, nabíjacej karty Audi alebo prostredníctvom Plug & Charge. Vďaka harmonizovaným cenám za nabíjanie AC, DC a HPC pre jednotlivé krajiny ponúka nabíjanie Audi vysokú úroveň transparentnosti nákladov. Audi charging ponúka 3 tarify nabíjania, viac info na: https://www.audi.sk/elektromobilita/nabijanie/verejne-nabijanie			○	○	○	○

● = Príplatková výbava ○ = Sériova výbava – = nemožnosť objednať.

Audi connect



Navigácia a infotainment Audi connect[1]

Audi asistent

S asistentom Audi je interakcia s vozidlom ešte jednoduchšia vďaka hlasovému ovládaniu mnohých funkcií vozidla a infotainmentu. V rámci balíka Navigácia a infotainment Audi connect ponúka asistent prístup k mnohým online obsahom, ako napríklad o aktuálnom počasí alebo možných cieľoch navigácie. Kombinácia online rozpoznávania hlasu integrovaného a zahrnutého v navigácii Audi connect umožňuje komplexné ovládanie funkcií vozidla a infotainmentu intuitívnym spôsobom. Napríklad je možné aktivovať vyhrievanie v oblasti nôh vyslovením „Mám studené nohy“. Asistenta Audi možno aktivovať stlačením tlačidla na volante alebo vyslovením „Hey Audi“. Ak je vo vozidle iba osoba, ktorá šoféruje, podporované príkazy možno rozpoznať bez toho, aby ste najprv spomenuli aktivačné slovo.Aktiváciou „proaktívnych návrhov a rutín“ sa asistent Audi zoznámi s registrovanou osobou, aby bolo používanie vozidla ešte jednoduchšie a pohodlnejšie. Pre určité opakujúce sa prevádzkové úlohy, ako napríklad aktiváciou funkcie recirkulácie na konkrétnom mieste alebo nastavením vyhrievania sedadla sa automaticky vytvoria postupy a navrhnú sa na aktiváciu. Audi asistent navyše v pravý čas proaktívne odporúča komfortné funkcie, ktoré ešte neboli objavené alebo boli málo využívané.

Po uplynutí obdobia navigácie a infotainment Audi connect je stále možné hlasové ovládanie mnohých existujúcich funkcií vozidla, ako je napríklad nastavenie klimatizácie. Dokonca aj naučené rutiny sú zachované. Online rozpoznávanie reči a online obsah je však možné používať len s rozšírením Audi connect (jazyková dostupnosť závisí od krajiny. Informácie o dostupnosti v krajine a jazyku vám poskytne váš partner Audi).

Plánovač trás e-tron

Plánovač trás e-tron umožňuje pohodlné plánovanie trasy a nabíjania a prispôsobuje sa špecifickým požiadavkám používateľa. Trasu je možné naplánovať buď pohodlne v aplikácii myAudi alebo priamo v aute. V oboch prípadoch sa trasa vypočíta pozdĺž požadovaných nabíjacích bodov na dosiahnutie cieľa. Výpočet okrem stavu batérie zohľadňuje aj dopravnú situáciu a zobrazuje čas príchodu vrátane potrebného času nabíjania.

Medzi dôležité funkcie plánovača trás e-tron patria:

- zobrazenie nabíjacích staníc pre každú zastávku nabíjania na mape
- možnosti nastavenia uprednostňovania alebo vyhýbania sa určitým poskytovateľom nabíjania, ako aj uprednostňovania rýchlonabíjacích bodov a nabíjacích parkovísk
- informácie o nabíjacích bodoch, ako sú poskytovatelia, výkon alebo stav obsadenosti
- manuálne konfigurovateľný stav nabíjania vozidla (doba nabíjania alebo stav nabitia batérie) pre medzizastávky a cieľ cesty. Vďaka neustálej synchronizácii údajov medzi aplikáciou myAudi a vozidlom sa počas aktívneho nabíjania zobrazuje zostávajúci čas nabíjania a aktuálny stav nabitia batérie.

Navigácia s Google™

Vďaka veľmi podrobnej satelitnej mape od Google™ sa zobrazenie mapy na centrálnom displeji navigačného systému javí ešte realistickejšie. Vďaka leteckým snímkam je lepšie rozoznanie a orientácia. Navádzanie trasy pomocou satelitných máp od Google™ prispieva ku kvalitnému vzhľadu navigácie Audi.

Online vyhľadávanie cieľov navigácie

Prístup k rozsiahlym internetovým databázam poskytuje vhodné navigačné ciele pre zadávanie vyhľadávania. Ciele je možné nájsť aj pomocou hlasového vstupu, čím sa zníži odvádzanie pozornosti od premávky. Okrem údajov o adrese, ktoré možno použiť priamo ako cieľ navigácie, poskytuje online vyhľadávanie relevantné informácie, ako sú otváracie hodiny a kontaktné údaje.

Online dopravné informácie plus

Pri online výpočte trasy sa berú do úvahy aktuálne informácie o premávke od poskytovateľa služieb TomTom. To prospieva navádzaniu trasy a presnosti vypočítaného času príchodu. Informácie o dopravnej situácii sa na navigačnej mape zobrazujú farebne. Priebežná aktualizácia dát poskytuje rýchle informácie o vzniku a riešení dopravných zápch. Služba zahŕňa údaje o dopravnej situácii špecifickej pre jednotlivé jazdné pruhy na diaľniciach – v oblasti výjazdov a križovatiek – ako aj v oblasti vnútromestských križovatiek. Uzavretie jazdných pruhov sa zobrazuje na displeji MMI. Okrem toho sa na výpočet presnejších časov príchodu zohľadňujú prediktívne údaje o dopravnej situácii.

Navigácia a infotainment Audi connect[1]
(pokračovanie)

Parkovanie na ulici
Parkovanie na ulici označuje pravdepodobnosť nájdenia voľného parkovacieho miesta pozdĺž určitých ulíc. K dispozícii sú aj ďalšie užitočné informácie, ako napríklad ceny alebo či sú k dispozícii parkovacie miesta pre rezidentov.

Informácie o nebezpečenstve
Funkcia roja „Local Hazard Information (LHI)“ varuje pred nasledujúcimi udalosťami na trase: poruchy, nehody, zhoršená viditeľnosť a riziko šmyku. Zobrazenie sa zobrazuje vizuálne na mape navigácie MMI, ako aj vizuálne a akusticky na združenom prístroji.

Navigácia s presným umiestnením v jazdných pruhoch
Táto služba poskytuje podrobné informácie o jazdných pruhoch na viacpruhových cestách na križovatkách, nájazdoch a výjazdoch a počas odbočovania, a to v mestských aj vidieckych oblastiach. To zlepšuje vizuálnu polohu vozidla na mape v MMI a presnosť informácií o jazdných pruhoch.

Vysoko detailné 3D vykresľovanie mesta
Zvýraznenie nápadných budov a pamiatok v realistickom 3D vzhľade zaisťuje lepšie rozpoznanie budov a uľahčuje orientáciu vo vybraných mestách.

Používateľské profily
Vytvorením užívateľského profilu vo vozidle možno vykonať rôzne nastavenia, ako napríklad nastavenia ergonómie, infotainmentu alebo osvetlenia je možné uložiť do osobného užívateľského profilu. Cez MMI je možné vytvoriť rôzne užívateľské profily (myAudi alebo lokálne) alebo použiť profil hosťa. Alternatívne možno osobu, ktorá šoféruje identifikovať pomocou kľúča mobilného zariadenia cez účet myAudi pred nastúpením do vozidla. Keď nastúpite do vozidla, v MMI sa zobrazí osobný pozdrav a načítajú sa individuálne nastavenia identifikovanej osoby. Nastavenia poslednej aktívnej osoby sú priradené k príslušnému užívateľskému profilu alebo použitému kľúču od vozidla pri vypnutom motore. Počet uložených nastavení vozidla závisí od zvolenej voliteľnej výbavy.

Prístup do tematického sveta
Získajte prístup k neustále rastúcemu portfóliu upravených obrázkov na pozadí pre displej MMI a displej pre cestujúcich MMI prostredníctvom oblasti Theme World vo vašej aplikácii myAudi – od atmosférických fotografií až po obľúbených filmových hrdinov. V spojení s balíkom ambientného osvetlenia plus ambientné osvetlenie automaticky prispôsobuje svoju farbu motívu.

Audi connect Safety & Service a Audi connect Remote & Control[2]

Tiesňové volanie Audi connect
V prípade vážnej nehody sa automaticky spustí núdzové volanie. Odoslaním údajov relevantných pre vozidlo, ako je miesto nehody alebo počet osôb vo vozidle do centra tiesňového volania Audi, možno rýchlo a cielene zorganizovať pomoc. Vyškolení agenti call centra sa starajú aj o obete nehôd v zahraničí v národnom jazyku vodiča a zároveň informujú miestne záchranné zložky s údajmi relevantnými pre záchranu. Tiesňové volanie Audi connect možno spustiť aj manuálne pomocou tlačidla, napríklad na privolanie pomoci pre ostatných.

Online telefonát v prípade poruchy
V prípade poruchy je možné spustiť online poruchový hovor pomocou tlačidla servisného volania v strešnom module. Vozidlo nadviaže hlasové spojenie s Audi help. V mnohých prípadoch je možné reklamáciu identifikovať na základe údajov odoslaných vozidlom a nájsť rýchle, pre zákazníka priateľné riešenie.

Škodový servis Audi
Ak senzory vozidla zaznamenajú menšiu nehodu bez aktivácie airbagu a/alebo pritiahnutia bezpečnostných pásov, na displeji MMI sa automaticky otvorí maska, ktorá vám umožní vybrať si, či je pri odstraňovaní škody potrebná podpora alebo sa má spustiť núdzové volanie. V oboch prípadoch je k dispozícii špeciálne vyškolený servisný personál.

Automatické pripomenutie servisu
Automatické pripomenutia servisu informujú zákazníckeho servisného partnera Audi o termíne servisu. Zákazníkov proaktívne kontaktuje ich preferovaný servisný partner.

Pripomenutie prediktívnej údržby
Služba pripomenutia prediktívnej údržby Audi connect monitoruje stav vybraných opotrebovaných dielov vozidla v rámci systémových limitov na základe času, najazdených kilometrov a údajov senzorov. Služba poskytuje kedykoľvek prehľad o stave opotrebovaných dielov v aplikácii myAudi. Pomocou služby je možné včas identifikovať potrebu údržby. Tento stav sa odovzdá partnerovi Audi uvedenému v myAudi, ktorý potom môže kontaktovať používateľov a pripraviť termín servisu.

Starostlivosť o auto online
Služba Audi connect Online Car Care vás informuje o mimoriadnych servisných udalostiach a iných opatreniach – v myAudi a v závislosti od typu vozidla aj priamo v informačno-zábavnom systéme vášho vozidla. Relevantné varovania a informácie z prístrojového panelu sa prenášajú do aplikácie myAudi a tam si ich možno aj prezerať. Ak je potrebná návšteva servisu, žiadosť o stretnutie môže byť zaslaná priamo evidovanému partnerovi Audi.

Diaľková diagnostika vozidla
Pomocou tejto služby Audi connect je možné vykonať diaľkovú diagnostiku vozidla v rámci systémových limitov. Z toho možno odvodiť odporúčania pre ďalší postup. Diaľkovú diagnostiku vozidla môže spustiť servisný partner Audi alebo služba Audi online pri poruche.

Parkovacia poloha
Parkovacia poloha vozidla sa zobrazuje na smartfóne na mape aplikácie myAudi.

Stav vozidla a údaje o jazde
Vďaka správe o stave vozidla Audi connect špecifickej pre e-tron je možné prostredníctvom aplikácie myAudi pohodlne pristupovať k rôznym informáciám z vášho smartfónu. Súčasťou služby sú okrem iného tieto informácie: stav nabitia batérie, stav nabíjacej zástrčky, elektrický dojazd, stav uzamknutia dverí a okien, stav svetiel, servisný interval, výstražné svetlá a výstrahy.

Audi connect Safety & Service a Audi connect Remote & Control[2] (pokračovanie)	**Zamykanie a odomykanie na diaľkové ovládanie** Vozidlo je možné pohodlne zamknúť a odomknúť pomocou smartfónu pomocou aplikácie myAudi. **Nabíjanie na diaľkové ovládanie** Jednoducho nastavte plánovanie zastávok nabíjania a programovanie časovačov cez aplikáciu myAudi. **Diaľkové ovládanie klimatizácie** Prídavnú klimatizáciu je možné jednoducho ovládať cez aplikáciu myAudi a pred jazdou tak predhriať interiér. **Poplašný systém proti krádeži (push notifikácie)** Ak sa spustí alarm proti krádeži cez aplikáciu myAudi na smartfóne sa odošle push notifikácia.

Audi predĺžená záruka

		Objednávací kód	**EUR vrát. 23 % DPH** EUR bez DPH	**A6 Sportback/Avant e-tron**	**A6 Sportback/Avant e-tron performance**	**A6 Sportback/Avant e-tron quattro**	**S6 e-tron**
Audi predĺžená záruka	Audi záruka predlžuje základné zákonné záruky od výrobcu nad rámec pvých 2 rokov. Objednať ju je možné priamo a výhradne na nové vozidlá. K dispozícii sú rôzne dĺžky/kombinácie rôznych počtov najazdených kilometrov. Bližšie informácie dostanete u Vášho Audi partnera.						
	• **Predĺžená záruka o 1 rok / maximálny nájazd 90.000 km**			○	○	○	○
	• **Predĺžená záruka o 2 roky / maximálny nájazd 120.000 km**	EA6	**770,–** 626,02	●	●	●	●
	• **Predĺžená záruka o 3 roky / maximálny nájazd 150.000 km**	EA9	**1.890,–** 1.536,59	●	●	●	●
Audi záruka na akumulátor	8 rokov/160.000 km			○	○	○	○

● = Príplatková výbava ○ = Sériova výbava – = nemožnosť objednať.


9:41
A6 e-tron
Digitale Produkte
Audi Functions Store

Rozmery

Audi A6 Sportback e-tron Údaje v mm

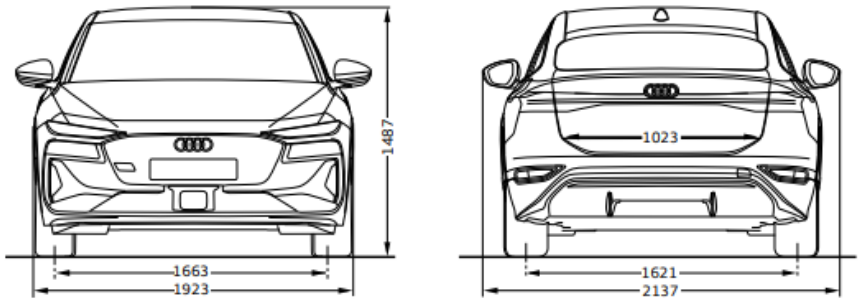

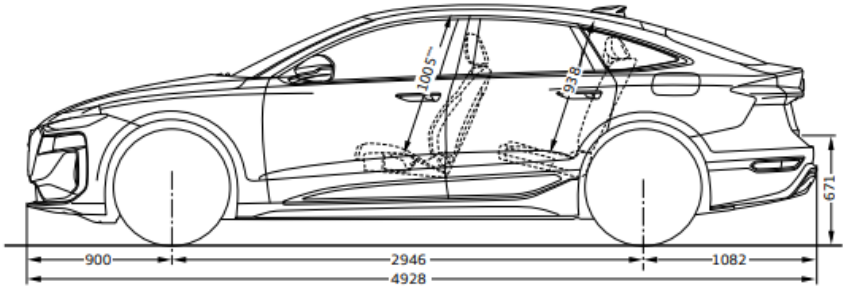

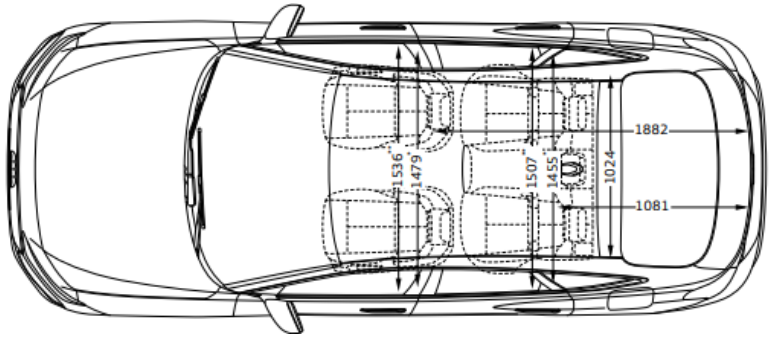

Audi A6 Avant e-tron Údaje v mm

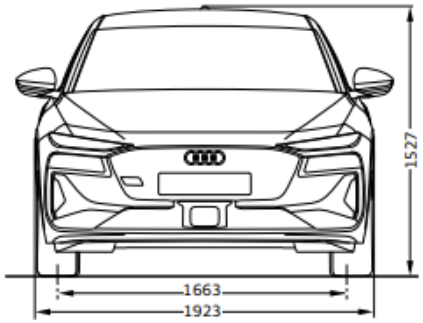

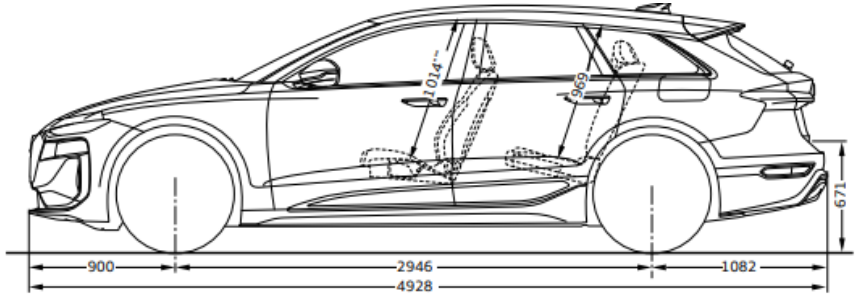

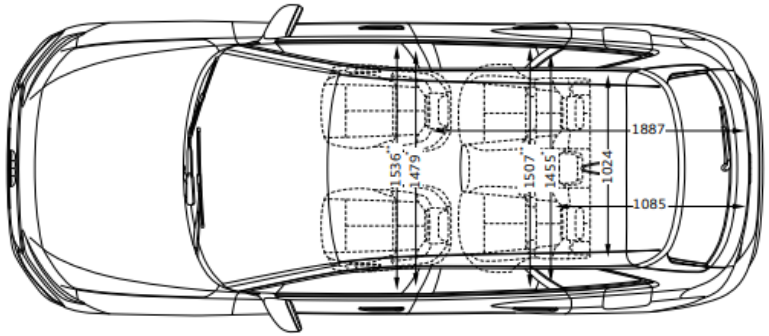

Rozmery

Audi S6 Sportback e-tron Údaje v mm

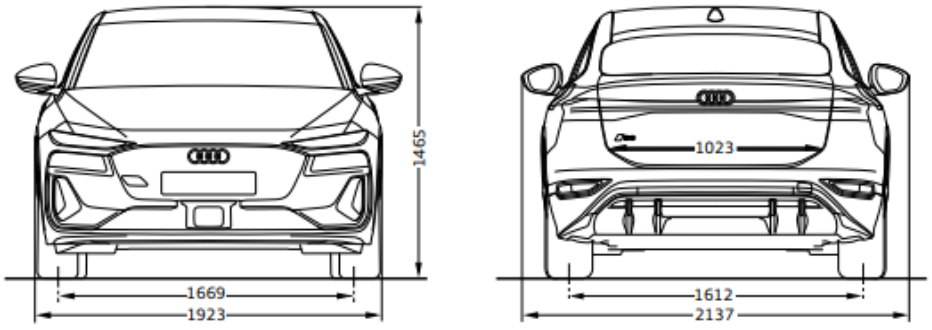

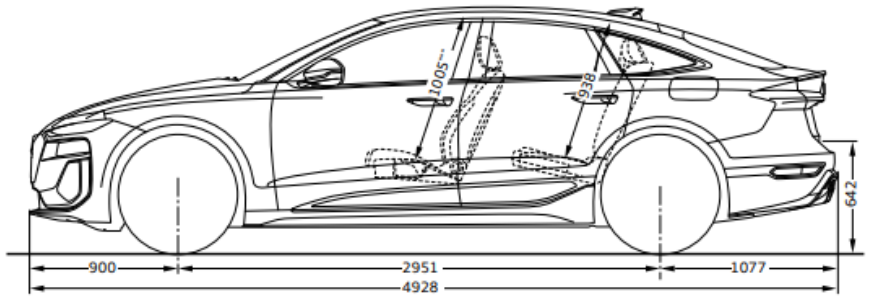

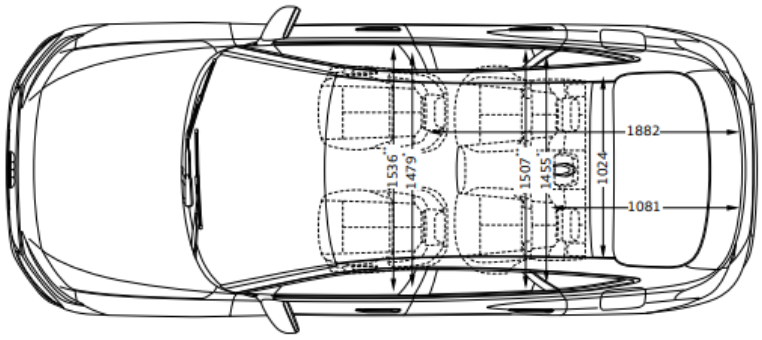

Audi S6 Avant e-tron Údaje v mm

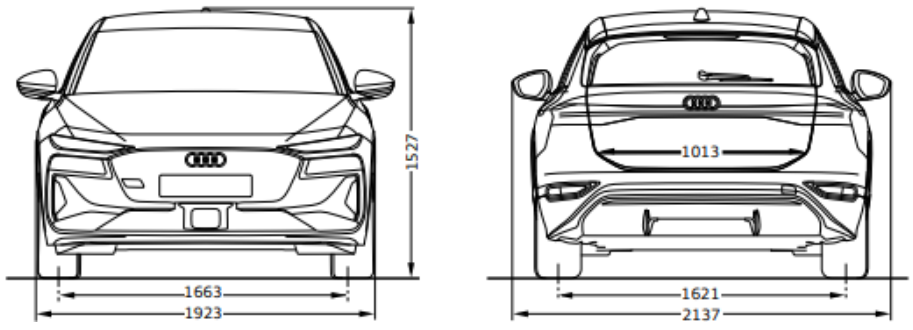

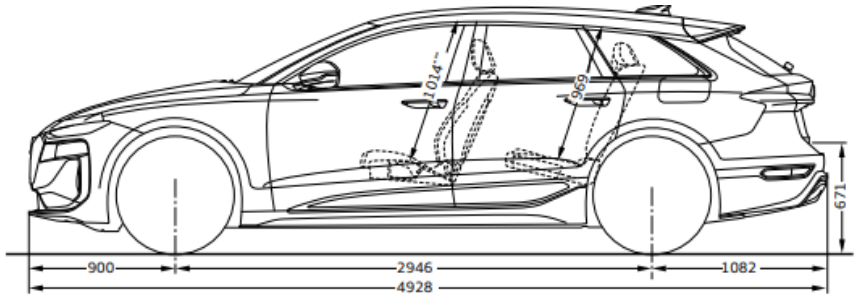

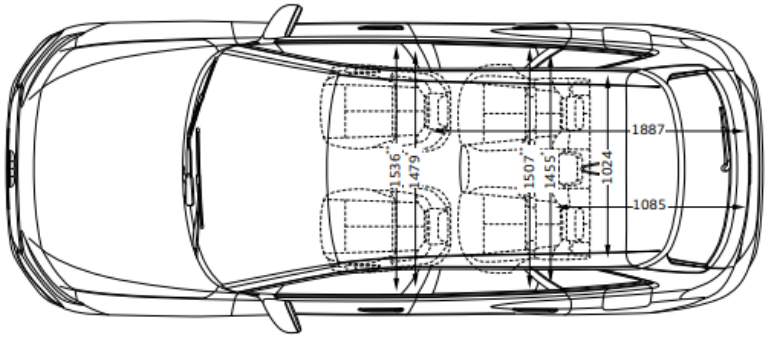

Technické dáta

Model		Audi A6 Sportback e-tron	Audi A6 Sportback e-tron performance	Audi A6 Sportback e-tron quattro
Výkon/ Krútiaci moment	Elektrický krútiaci moment v Nm	vzadu: 435	vzadu: 565	vzadu: 580, vpredu: 275
	Brutto/netto kapacita batérie v kWh	83/75,8	100/94,9	100/94,9
	Systémový výkon v kW (s Launch control)	210 (240)	270 (280)	315 (340)
Prenos síl	Druh pohonu	Zadný	Zadný	quattro
Váha/objem	Pohotovostná hmotnosť v kg	2.196	2.250	2.374
	Celková prípustná hmotnosť v kg	2.675	2.750	2.860
	Prípustné zaťaženie strechy/nosiča v kg	100/100	100/100	100/100
	Max. zaťaženie nebrzdeným prívesom v kg/pri stúpaní (12% alebo 8%)	750/2.100	750/2.100	750/2.100
	Objem batožinového priestoru v l (vpredu)	502 (27)	502 (27)	502 (27)
Jazdné výkony	Maximálna rýchlosť v km/h	210	210	210
	Zrýchlenie z 0–100 km/h v s (s Launch control)	7,0 (6,0)	5,4 (5,4)	4,7 (4,5)
Spotreba	Typ pohonu	Elektro	Elektro	Elektro
	Spotreba kombinovaná v kWh/100 km	13,7 (WLTP)	14,0 (WLTP)	14,8 (WLTP)
Elektrický dojazd	Kombinovaný podľa WLTP	623	750	712
Nabíjanie	min. čas AC nabíjania (0% - 100%) v hod. pri max. AC nabíjacom výkone v kW	8 11	10 11	10 11

Technické dáta

Model		Audi A6 Avant e-tron	Audi A6 Avant e-tron performance	Audi A6 Avant e-tron quattro
Výkon/ Krútiaci moment	Elektrický krútiaci moment v Nm	vzadu: 435	vzadu: 565	vzadu: 580, vpredu: 275
	Brutto/netto kapacita batérie v kWh	83/75,8	100/94,9	100/94,9
	Systémový výkon v kW (s Launch control)	210 (240)	270 (280)	315 (340)
Prenos síl	Druh pohonu	Zadný	Zadný	quattro
Váha/objem	Pohotovostná hmotnosť v kg	2.209	2.260	2.394
	Celková prípustná hmotnosť v kg	2.685	2.760	2.870
	Prípustné zaťaženie strechy/nosiča v kg	100/100	100/100	100/100
	Max. zaťaženie nebrzdeným prívesom v kg/pri stúpaní (12% alebo 8%)	750/2.100	750/2.100	750/2.100
	Objem batožinového priestoru v l (vpredu)	502 (27)	502 (27)	502 (27)
Jazdné výkony	Maximálna rýchlosť v km/h	210	210	210
	Zrýchlenie z 0–100 km/h v s (s Launch control)	7,0 (6,0)	5,4 (5,4)	4,7 (4,5)
Spotreba	Typ pohonu	Elektro	Elektro	Elektro
	Spotreba kombinovaná v kWh/100 km	14,5 (WLTP)	15,0 (WLTP)	15,6 (WLTP)
Elektrický dojazd	Kombinovaný podľa WLTP	593	720	680
Nabíjanie	min. čas AC nabíjania (0% - 100%) v hod. pri max. AC nabíjacom výkone v kW	8 11	10 11	10 11
	min. čas DC nabíjania (10% - 80%) v min. pri max. DC nabíjacom výkone v kW	21 225	21 270	21 270

Technické dáta

Model		Audi S6 Sportback e-tron	Audi S6 Avant e-tron
Výkon/ Krútiaci moment	Elektrický krútiaci moment v Nm	vzadu: 580, vpredu: 275	vzadu: 580, vpredu: 275
	Brutto/netto kapacita batérie v kWh	100/94,9	100/94,9
	Systémový výkon v kW (s Launch control)	370 (405)	370 (405)
Prenos síl	Druh pohonu	quattro	quattro
Váha/objem	Pohotovostná hmotnosť v kg	2.422	2.422
	Celková prípustná hmotnosť v kg	2.870	2.870
	Prípustné zaťaženie strechy/nosiča v kg	100/100	100/100
	Max. zaťaženie nebrzdeným prívesom v kg/pri stúpaní (12% alebo 8%)	750/2.100	750/2.100
	Objem batožinového priestoru v l (vpredu)	502 (27)	502 (27)
Jazdné výkony	Maximálna rýchlosť v km/h	240	240
	Zrýchlenie z 0–100 km/h v s (s Launch control)	4,1 (3,9)	4,1 (3,9)
Spotreba	Typ pohonu	Elektro	Elektro
	Spotreba kombinovaná v kWh/100 km	16,1 (WLTP)	16,1 (WLTP)
Elektrický dojazd	Kombinovaný podľa WLTP	660	660
Nabíjanie	min. čas AC nabíjania (0% - 100%) v hod. pri max. AC nabíjacom výkone v kW	10 11	10 11





Porsche Slovakia, s.r.o
Vajnorská 160, 831 04 Bratislava
www.audi.sk

Platí od 14.5.2026

Importér si vyhradzuje právo zmeny cien a uvedených informácií bez predošlého upozornenia.
O aktuálnej dostupnosti modelov a výbav sa informujte u Vášho Audi partnera.
Všetky uvedené ceny sú v mene EUR (€), sú odporúčané pre klienta a majú len informatívny a nezáväzný charakter.
Všetky systémy vozidla pracujú v rámci svojich možností a slúžia na podporu vodiča.
Zodpovednosť za priebeh jazdy zostáva stále na vodičovi.