Audi Náskok vďaka technike

A5

Cenník
Audi A5/S5 Limuzína
Audi A5/S5 Avant
Audi A5 e-hybrid



Obsah



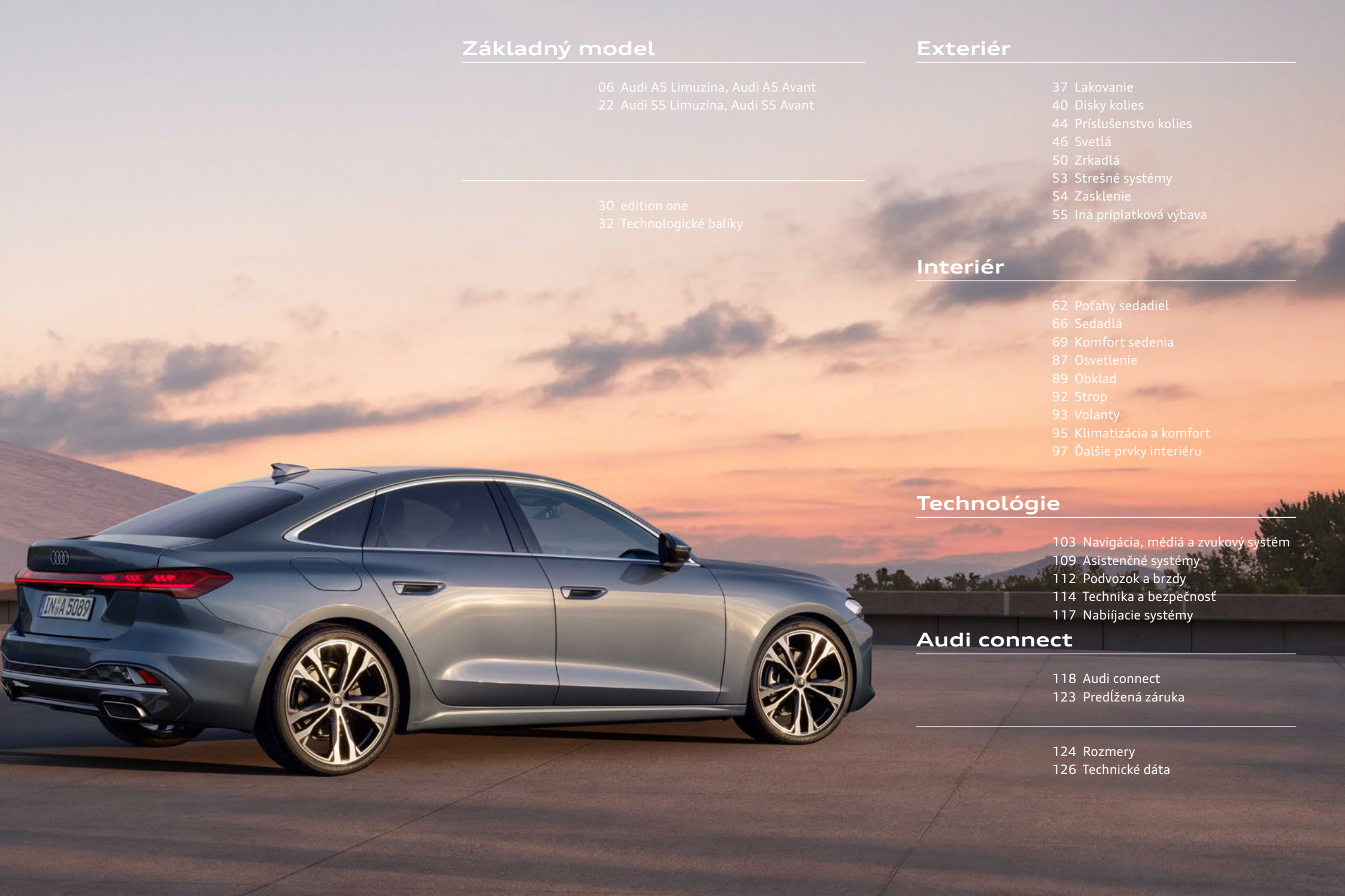

Základný model

06 Audi A5 Limuzína, Audi A5 Avant
22 Audi S5 Limuzína, Audi S5 Avant

30 edition one
32 Technologické balíky

Exteriér

37 Lakovanie
40 Disky kolies
44 Príslušenstvo kolies
46 Svetlá
50 Zrkadlá
53 Strešné systémy
54 Zasklenie
55 Iná príplatková výbava

Interiér

62 Poťahy sedadiel
66 Sedadlá
69 Komfort sedenia
87 Osvetlenie
89 Obklad
92 Strop
93 Volanty
95 Klimatizácia a komfort
97 Ďalšie prvky interiéru

Technológie

103 Navigácia, médiá a zvukový systém
109 Asistenčné systémy
112 Podvozok a brzdy
114 Technika a bezpečnosť
117 Nabíjacie systémy

Audi connect

118 Audi connect
123 Predĺžená záruka

124 Rozmery
126 Technické dáta

Audi A5 Limuzína




IN A 5089


A5
IN A 5089





Audi A5 Limuzína

Modelový rok 2027

Pohon		**Počet valcov**	**Objem** v cm^3	**Výkon** maximálny v kW (k)	**Krútiaci moment** maximálny v Nm	**Cena v EUR s DPH 23%** EUR bez DPH Objednávací kód
TFSI 110kW	S tronic 7-stupňový	4	1.984	110 (150)	280/1.400-3.600	**46.480,–** 37.788,62 FU2APG
TFSI 150kW	S tronic 7-stupňový	4	1.984	150 (204)	340/2.000-4.000	**51.800,–** 42.113,83 FU2AZG
TFSI quattro 150kW	S tronic 7-stupňový	4	1.984	150 (204)	340/2.000-4.000	**54.330,–** 44.170,74 FU2AZY
TDI 150kW	S tronic 7-stupňový	4	1.968	150 (204) (Mild-hybrid plus)*	400/1.750-3.250	**54.630,–** 44.414,64 FU2AUG
TDI quattro 150kW	S tronic 7-stupňový	4	1.968	150 (204) (Mild-hybrid plus)*	400/1.750-3.250	**57.160,–** 46.471,55 FU2AUY

*** Poznámka:** Pokročilý systém MHEV plus založený na 48-voltovom elektrickom systéme podporuje bežné motory TFSI a TDI a kombinuje znížené emisie CO_2 so súčasným zvýšeným výkonom. Generátor hnacieho ústrojenstva (TSG) a prídavná 48-voltová lítium-železofosfátová batéria umožňujú elektrickú jazdu, elektrické parkovanie a manévrovanie, ako aj výrazne zvýšený výkon rekuperácie. To vedie k zníženiu spotreby a úsporám CO_2. Generátor hnacieho ústrojenstva (TSG) má tiež funkciu boost, ktorá môže krátkodobo prispieť elektrickým výkonom až 18 kW do spaľovacieho motora. To umožňuje veľmi dobré správanie pri štartovaní a vysokú obratnosť.

Základný model

Audi A5 Limuzína

Sériová výbava Audi A5 Limuzína

Obsah:

- Disky, 5-dvojlúčové, 7,5 J x 17, pneumatiky 225/55 R 17
- Okenné lišty hliníkového vzhľadu
- Adaptívny tempomat
- Komfortný kľúč bez funkcie Safelock
- Kamera vzadu
- Zadné LED svetlá
- Kryty vonkajších spätných zrkadiel vo farbe karosérie



Ďalšie prvky sériovej výbavy sú súčasťou cenníka.

Audi A5 Limuzína e-hybrid










A5
IN A538E

Základný model

Audi A5 Limuzína e-hybrid

Sériová výbava Audi A5 Limuzína e-hybrid quattro 220kW:

Obsah:

- Disky 5-ramenné aero, čierne, pneumatiky 235/45 R18
- Okenné lišty hliníkového vzhľadu
- Adaptívny tempomat
- Komfortný kľúč bez funkcie Safelock
- Kamera vzadu
- Zadné LED svetlá
- Kryty vonkajších spätných zrkadiel vo farbe karosérie

Sériová výbava Audi A5 Limuzína e-hybrid quattro 270kW:

Obsah:

- Disky 5-ramenné aero, čierne, pneumatiky 245/40 R19
- Okenné lišty a doplnky, tmavé
- Kryty vonkajších spätných zrkadiel v čiernom lesklom vyhotovení
- S line exteriér
- Matrix LED predné svetlomety
- LED zadné svetlomety pro
- Brzdy vpredu a vzadu v červenej farbe
- Koncovky výfuku v čiernej farbe



Ďalšie prvky sériovej výbavy sú súčasťou cenníka.

Audi A5 Limuzína e-hybrid - PHEV

Modelový rok 2027

Pohon		Počet valcov	Objem v cm^3	Výkon maximálny v kW (k)	Krútiaci moment maximálny v Nm	Cena v EUR s DPH 23% EUR bez DPH Objednávací kód
e-hybrid quattro 220kW	S tronic 7-stupňový	4	1.984	185 (252) 220 (299)*	380/1.600-4.500 450**	**62.800,–** 51.056,92 FU2A1Y
e-hybrid quattro 270kW	S tronic 7-stupňový	4	1.984	185 (252) 270 (367)*	380/1.600-4.500 500**	**72.160,–** 58.666,67 FU2A2Y

***** Systémový výkon ****** Systémový krútiaci moment

Technické údaje, hodnoty spotreby a emisií nájdete od strany 129.

Audi A5 Avant




IN A 5081


A5
IN A 5081




A5
IN A 5081

Základný model

Audi A5 Avant

Sériová výbava Audi A5 Avant

Obsah:

- Disky, 5-dvojlúčové, 7,5 J x 17, pneumatiky 225/55 R 17
- Okenné lišty hliníkového vzhľadu
- Adaptívny tempomat
- Komfortný kľúč bez funkcie Safelock
- Kamera vzadu
- Zadné LED svetlá
- Kryty vonkajších spätných zrkadiel vo farbe karosérie
- Strešné lišty hliníkového vzhľadu
- Zadný spojler



Ďalšie prvky sériovej výbavy sú súčasťou cenníka.

Audi A5 Avant

Modelový rok 2027

Pohon		**Počet valcov**	**Objem** v cm³	**Výkon** maximálny v kW (k)	**Krútiaci moment** maximálny v Nm	**Cena v EUR s DPH 23%** EUR bez DPH Objednávací kód
TFSI 110kW	S tronic 7-stupňový	4	1.984	110 (150)	280/1.400-3.600	**48.510,–** 39.439,03 FU5APG
TFSI 150kW	S tronic 7-stupňový	4	1.984	150 (204)	340/2.000-4.000	**53.830,–** 43.764,23 FU5AZG
TFSI quattro 150kW	S tronic 7-stupňový	4	1.984	150 (204)	340/2.000-4.000	**56.360,–** 45.821,14 FU5AZY
TDI 150kW	S tronic 7-stupňový	4	1.968	150 (204) (Mild-hybrid plus)*	400/1.750-3.250	**56.670,–** 46.073,18 FU5AUG
TDI quattro 150kW	S tronic 7-stupňový	4	1.968	150 (204) (Mild-hybrid plus)*	400/1.750-3.250	**59.190,–** 48.121,96 FU5AUY

*** Poznámka:** Pokročilý systém MHEV plus založený na 48-voltovom elektrickom systéme podporuje bežné motory TFSI a TDI a kombinuje znížené emisie CO_2 so súčasným zvýšeným výkonom. Generátor hnacieho ústrojenstva (TSG) a prídavná 48-voltová lítium-železofosfátová batéria umožňujú elektrickú jazdu, elektrické parkovanie a manévrovanie, ako aj výrazne zvýšený výkon rekuperácie. To vedie k zníženiu spotreby a úsporám CO_2.
Generátor hnacieho ústrojenstva (TSG) má tiež funkciu boost, ktorá môže krátkodobo prispieť elektrickým výkonom až 18 kW do spaľovacieho motora. To umožňuje veľmi dobré správanie pri štartovaní a vysokú obratnosť.

Audi A5 Avant e-hybrid




IN A 508E






A5
IN A 508E

Základný model

Audi A5 Avant e-hybrid

Sériová výbava Audi A5 Avant e-hybrid quattro 220kW:

Obsah:

- Disky 5-ramenné aero, čierne, pneumatiky 235/45 R18
- Okenné lišty hliníkového vzhľadu
- Adaptívny tempomat
- Komfortný kľúč bez funkcie Safelock
- Kamera vzadu
- Zadné LED svetlá
- Kryty vonkajších spätných zrkadiel vo farbe karosérie

Sériová výbava Audi A5 Avant e-hybrid quattro 270kW:

Obsah:

- Disky 5-ramenné aero, čierne, pneumatiky 245/40 R19
- Okenné lišty a doplnky, tmavé
- Kryty vonkajších spätných zrkadiel v čiernom lesklom vyhotovení
- S line exteriér
- Matrix LED predné svetlomety
- LED zadné svetlomety pro
- Brzdy vpredu a vzadu v červenej farbe
- Koncovky výfuku v čiernej farbe



Ďalšie prvky sériovej výbavy sú súčasťou cenníka.

Audi A5 Avant e-hybrid - PHEV

Modelový rok 2027

Pohon		**Počet valcov**	**Objem** v cm^3	**Výkon** maximálny v kW (k)	**Krútiaci moment** maximálny v Nm	**Cena v EUR s DPH 23%** EUR bez DPH Objednávací kód
e-hybrid quattro 220kW	S tronic 7-stupňový	4	1.984	185 (252) 220 (299)*	380/1.600-4.500 450**	**64.910,–** 52.772,36 FU5A1Y
e-hybrid quattro 270kW	S tronic 7-stupňový	4	1.984	185 (252) 270 (367)*	380/1.600-4.500 500**	**74.280,–** 60.390,25 FU5A2Y

* Systémový výkon ** Systémový krútiaci moment

Technické údaje, hodnoty spotreby a emisií nájdete od strany 129.

S5 Limuzína






Navigation
Radio
Telefon
Fahrzeug
Einstellungen
Store
Rechtliches
YouTube
Spotify
Stingray Karaoke





Základný model

Audi S5 Limuzína

Sériová výbava Audi S5 Limuzína

Predná časť:

- S maska chladiča v matnej titánovej čiernej a rám prívodu vzduchu v chrómovom vzhľade matná strieborná
- Matrix LED predné svetlomety

Bočná časť:

- Rozšírená prahová lišta v chrómovom vzhľade matná strieborná
- Disky 5 dvojitých V-lúčov, grafitovo sivá, povrchová úprava s vysokým leskom; 8,0 J x 19, pneu 245/40 R 19
- Okenné lišty hliníkového vzhľadu
- Kryt vonkajšieho spätného zrkadla v hliníkovom vzhľade

Zdaná časť:

- S difúzor v matnej titánovej čiernej farbe
- Vsadenie difúzora v matnej chrómovej striebornej farbe
- Zadné LED svetlá pro



Poznámka: Obrázky kolies sa líšia od obsahu série
Ďalšie prvky sériovej výbavy sú súčasťou cenníka.

Audi S5 Limuzína TFSI

Modelový rok 2027

Pohon		Počet valcov	Objem v cm^3	Výkon maximálny v kW (k)	Krútiaci moment maximálny v Nm	Cena v EUR s DPH 23% EUR bez DPH Objednávací kód
TFSI	S tronic 7-stupňový	6	2.995	270 (367) (Mild-hybrid plus)*	550/1.700-4.000	**78.660,–** 63.951,22 FU2S5Y

*** Poznámka:** Pokročilý systém MHEV plus založený na 48-voltovom elektrickom systéme podporuje bežné motory TFSI a TDI a kombinuje znížené emisie CO_2 so súčasným zvýšeným výkonom. Generátor hnacieho ústrojenstva (TSG) a prídavná 48-voltová lítium-železofosfátová batéria umožňujú elektrickú jazdu, elektrické parkovanie a manévrovanie, ako aj výrazne zvýšený výkon rekuperácie. To vedie k zníženiu spotreby a úsporám CO_2.
Generátor hnacieho ústrojenstva (TSG) má tiež funkciu boost, ktorá môže krátkodobo prispieť elektrickým výkonom až 18 kW do spaľovacieho motora. To umožňuje veľmi dobré správanie pri štartovaní a vysokú obratnosť.
Technické údaje, hodnoty spotreby a emisií nájdete od strany 120.

S5 Avant








IN S 5082


S5
D

Základný model

Audi S5 Avant

Sériová výbava Audi S5 Avant

Predná časť:

- S maska chladiča v matnej titánovej čiernej a rám prívodu vzduchu v chrómovom vzhľade matná strieborná
- Matrix LED predné svetlomety

Bočná časť:

- Rozšírená prahová lišta v chrómovom vzhľade matná strieborná
- Disky 5 dvojitých V-lúčov, grafitovo sivá, povrchová úprava s vysokým leskom; 8,0 J x 19, pneu 245/40 R 19
- Okenné lišty hliníkového vzhľadu
- Kryt vonkajšieho spätného zrkadla v hliníkovom vzhľade

Zdaná časť:

- S difúzor v matnej titánovej čiernej farbe
- Vsadenie difúzora v matnej chrómovej striebornej farbe
- Zadné LED svetlá pro



Poznámka: Obrázky kolies sa líšia od obsahu série
Ďalšie prvky sériovej výbavy sú súčasťou cenníka.

Audi S5 Avant TFSI

Modelový rok 2027

Pohon		**Počet valcov**	**Objem** v cm^3	**Výkon** maximálny v kW (k)	**Krútiaci moment** maximálny v Nm	**Cena v EUR s DPH 23%** EUR bez DPH Objednávací kód
TFSI	S tronic 7-stupňový	6	2.995	270 (367) (Mild-hybrid plus)*	550/1.700-4.000	**80.690,–** 65.601,63 FU5S5Y

*** Poznámka:** Pokročilý systém MHEV plus založený na 48-voltovom elektrickom systéme podporuje bežné motory TFSI a TDI a kombinuje znížené emisie CO_2 so súčasným zvýšeným výkonom. Generátor hnacieho ústrojenstva (TSG) a prídavná 48-voltová lítium-železofosfátová batéria umožňujú elektrickú jazdu, elektrické parkovanie a manévrovanie, ako aj výrazne zvýšený výkon rekuperácie. To vedie k zníženiu spotreby a úsporám CO_2.
Generátor hnacieho ústrojenstva (TSG) má tiež funkciu boost, ktorá môže krátkodobo prispieť elektrickým výkonom až 18 kW do spaľovacieho motora. To umožňuje veľmi dobré správanie pri štartovaní a vysokú obratnosť.
Technické údaje, hodnoty spotreby a emisií nájdete od strany 126.

edition one




IN A 5083

edition one

Audi A5 edition one

Výbava edition one obsahuje:

- Kryty vonkajších spätných zrkadiel v čiernej farbe s akcentmi v horčíkovo sivej farbe
- Tmavé ozdobné lišty okolo okien s akcentmi v horčíkovo sivej farbe
- Audi kruhy vpredu a vzadu v antracitovo sivej farbe
- Kľučky dverí, čierne s akcentmi v horčíkovo sivej farbe
- Lemy koncoviek výfuku, tmavé chrómované

Upozornenie: k balíku edition one je nutné objednať viacero ďalších príplatkových výbav (disky a pod.).





edition one

Audi S5 edition one

Výbava edition one obsahuje:

- Kryty vonkajších spätných zrkadiel v čiernej farbe s akcentmi v horčíkovo sivej farbe
- Tmavé ozdobné lišty okolo okien s akcentmi v horčíkovo sivej farbe
- Audi kruhy vpredu a vzadu v antracitovo sivej farbe
- Kľučky dverí, čierne s akcentmi v horčíkovo sivej farbe
- Lemy koncoviek výfuku, tmavé chrómované





Technologické balíky

		Objednávací kód	EUR vrát. 23% DPH EUR bez DPH	A5 Limuzína	A5 Avant	S5 Limuzína	S5 Avant	A5 e-hybrid quattro 220kW	A5 e-hybrid quattro 270kW
Balík Tech	Balík Tech obsahuje: • Vnútorné spätné zrkadlo automaticky zacloniteľné • Komfortný balík s vonkajšími spätnými zrkadlami, elektricky nastaviteľnými, vyhrievanými a sklopnými s automatickým stmievaním na oboch stranách a projekčným svetlom vo vonkajších zrkadlách • Side assist vrátane asistenta pri vystupovaní a asistenta monitorujúceho priestor za vozidlom pri vyparkovávaní (križujúce vozidlá, cyklisti a pod.); upozornenie v spätnom zrkadle a vydaním výstražného tónu • LED zadné svetlomety pro	PQ1	**1.264,–** 1.027.64	●	●	–	–	●	–
Balík Tech plus	Balík Tech plus obsahuje obsah balíka Tech: • Vnútorné spätné zrkadlo automaticky zacloniteľné (pre S5 a 270kW e-hybrid sériovo) • Komfortný balík s vonkajšími spätnými zrkadlami, elektricky nastaviteľnými, vyhrievanými a sklopnými s automatickým stmievaním na oboch stranách a projekčným svetlom vo vonkajších zrkadlách (pre S5 a 270kW e-hybrid sériovo) • Side assist vrátane asistenta pri vystupovaní a asistenta monitorujúceho priestor za vozidlom pri vyparkovávaní (križujúce vozidlá, cyklisti a pod.); upozornenie v spätnom zrkadle a vydaním výstražného tónu • LED zadné svetlomety pro (pre S5 a 270kW e-hybrid sériovo) Navyše výbavu: • Matrix LED svetlomety (pre S5 a 270kW e-hybrid sériovo) • 360 stupňovú kameru • proaktívna ochrana cestujúcich vpredu, na boku a vzadu	PQ2	**3.129,–** 2.543,90 **1.154,–** 938,21	● –	● –	– ●	– ●	● –	– ●

● = Príplatková výbava ○ = Sériova výbava – = nemožnosť objednať.

		Objednávací kód	EUR vrát. 23% DPH EUR bez DPH	A5 Limuzína	A5 Avant	S5 Limuzína	S5 Avant	A5 e-hybrid quattro 220kW	A5 e-hybrid quattro 270kW
Balík Tech pro	Obsahuje obsah balíka Tech Pro obsahuje balík Tech:	PQ3	**3.372,–** 2.741,46	●	●	–	–	●	–
	• Vnútorné spätné zrkadlo automaticky zacloniteľné (pre S5 a 270kW e-hybrid sériovo) • Komfortný balík s vonkajšími spätnými zrkadlami, elektricky nastaviteľnými, vyhrievanými a sklopnými s automatickým stmievaním na oboch stranách a projekčným svetlom vo vonkajších zrkadlách (pre S5 a 270kW e-hybrid sériovo)								
	• Side assist vrátane asistenta pri vystupovaní a asistenta monitorujúceho priestor za vozidlom pri vyparkovávaní (križujúce vozidlá, cyklisti a pod.); upozornenie v spätnom zrkadle a vydaním výstražného tónu • LED zadné svetlomety pro (pre S5 a 270kW e-hybrid sériovo)		**1.783,–** 1.449,59	–	–	●	●	–	●
	Navyše výbavu balíka Tech plus: • Matrix LED svetlomety (pre S5 a 270kW e-hybrid sériovo) • proaktívna ochrana cestujúcich vpredu, na boku a vzadu								
	Navyše výbavu: • 3D a 360 stupňovú kameru • Predný asistent núdzového brzdenia • Zadné digitálne OLED svetlá								

● = Príplatková výbava ○ = Sériova výbava – = nemožnosť objednať.


8:46
Navigation
Radio
Telefon
Android Auto
Online-Bordbuch
Fahrzeug
Fahrerassistenz
Einstellungen
Store
OFF
21.0°C
AUTO
Sanft
A/C
Menü
MAX
19.5°C
AIRBAG
START
ENGINE
STOP
drive
select
12V

Exteriér

579





Lakovanie

	Objednávací kód	EUR vrát. 23% DPH EUR bez DPH	A5 Limuzína	A5 Avant	S5 Limuzína	S5 Avant	A5 e-hybrid quattro 220kW	A5 e-hybrid quattro 270kW
Základný lak			□	□	□	□	□	□
• Biela Arkona (Z9Z9)								
Metalický lak								
• Biela Gletcher (2Y2Y)		**1.071,–** 870,73	●	●	●	●	●	●
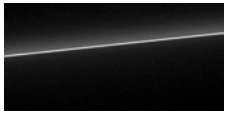 • Čierna Mythos (0E0E)								
 • Modrá Horizont (H3H3)								
 • Modrá Firmament (5U5U)								
 • Červená Grenadine (S5S5)								
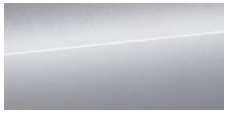 • Strieborná Florett (L5L5) nie pre S5 a e-hybrid 270kW		**1.071,–** 870,73	●	●	–	–	●	–
 • Šedá Plateau (R8R8) nie pre S5 a e-hybrid 270kW								
 • Modrá ascari (9W9W)		**1.613,–** 1.311,38	●	●	●	●	●	●

● = Príplatková výbava ○ = Sériova výbava – = nemožnosť objednať.

	Objednávací kód	EUR vrát. 23 % DPH EUR bez DPH	A5 Limuzína	A5 Avant	S5 Limuzína	S5 Avant	A5 e-hybrid quattro 220kW	A5 e-hybrid quattro 270kW
Perleťové lakovanie 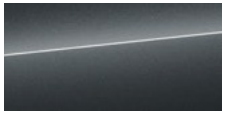 • Sivá Daytona (6Y6Y)		**1.071,–** 870,73	●	●	●	●	●	●
Individuálne lakovanie Audi exclusive  (Q0Q0)		**5.649,–** 4.592,68	●	●	●	●	●	●

● = Príplatková výbava ○ = Sériova výbava – = nemožnosť objednať.

Disky kolies



Disky kolies

		Objednávací kód	EUR vrát. 23% DPH EUR bez DPH	A5 Limuzína	A5 Avant	S5 Limuzína	S5 Avant	A5 e-hybrid quattro 220kW	A5 e-hybrid quattro 270kW
	**Disky 5-dvojitých lúčov, 7.0Jx17 (pohon predných kolies), 7.5Jx17 (pohon quattro)** • Pneu 205/60 R 17 (pohon predných kolies), 225/55 R 17 (pohon quattro).			○	○	–	–	–	–
	**Disky 5-dvojitých lúčov s aero krytom, 7.5Jx17** • Pneu 225/55 R 17.	40P	**233,–** 189,43	●	●	–	–	–	–
	**Disky 5-dvojitých lúčov, 8.0Jx18** • Pneu 235/45 R 18.	C1J	**923,–** 750,41 bez príplatku	● –	● –	– –	– –	– ●	– –
	**Disky 5-ramenné, 8.0Jx18** • Pneu 235/45 R 18.	41I	**923,–** 750,41 bez príplatku	● –	● –	– –	– –	– ●	– –
	**Disky 5-ramenné aero, čierne, lesklo sústružené, 8.0Jx18** • Pneu 235/45 R 18.	C1Q	**1.270,–** 1.032,52	●	●	–	–	○	–

● = Príplatková výbava ○ = Sériova výbava – = nemožnosť objednať.

		Objednávací kód	EUR vrát. 23% DPH EUR bez DPH	A5 Limuzína	A5 Avant	S5 Limuzína	S5 Avant	A5 e-hybrid quattro 220kW	A5 e-hybrid quattro 270kW
	**Disky 5-dvojitých Y-lúčov, 8.0Jx19** • Pneu 245/40 R 19.	40Z	**1.844,–** 1.499,19	●	●	–	–	–	–
			576,– 468,30	–	–	–	–	●	–
	**Disky 5-dvojitých V-lúčov, grafitovo sivé, lesklo sústružené, 8,0Jx19** • Pneu 245/40 R 19.	45T	**2.075,–** 1.686,99	●	●	●	○	–	–
			807,– 656,10	–	–	–	–	●	–
			bez príplatku	–	–	–	–	–	●
	**Disky 5-ramenné aero, čierne, lesklo sústružené, 8.0Jx19** • Pneu 245/40 R 19.	C1I	**2.190,–** 1.780,49	●	●	–	–	–	○
			922,– 749,60	–	–	–	–	●	–
	**Disky Audi Sport, 5-dvojitých lúčov, čierne, 8,5Jx19** • Pneu 245/40 R 19.	CE1	**2.697,–** 2.192,68	●	●	–	–	–	–
			1.429,– 1.161,79	–	–	–	–	●	–
			622,– 505,69	–	–	●	●	–	–
			507,– 412,20	–	–	–	–	–	●

● = Príplatková výbava ○ = Sériova výbava – = nemožnosť objednať.

		Objednávací kód	EUR vrát. 23% DPH EUR bez DPH	A5 Limuzína	A5 Avant	S5 Limuzína	S5 Avant	A5 e-hybrid quattro 220kW	A5 e-hybrid quattro 270kW
	**Disky Audi Sport, 5-dvojitých lúčov, čierne metalické, 8,5Jx19** • Pneu 245/40 R 19.	C8K	**2.812,–** 2.286,18	●	●	–	–	–	–
			1.544,– 1.255,29	–	–	–	–	●	–
			737,– 599,19	–	–	●	●	–	–
			622,– 505,70	–	–	–	–	–	●
	**Disky Audi Sport, 5-dvojitých lúčov, čierna metalíza, lesklo sústružené, 8,5Jx20** • Pneu 245/35 R20.	U43	**3.734,–** 3.035,77	●	●	–	–	–	–
			2.466,– 2.004,88	–	–	–	–	●	–
			1.659,– 1.348,78	–	–	●	●	–	–
			1.544,– 1.255,29	–	–	–	–	–	●
	**Disky Audi Sport, 5-ramenné falx dizajn, hodvábne matné šedé, lesklo sústružené, 8,5Jx20** • Pneu 245/35 R20.Pneu 245/35 R20.	U36	**3.734,–** 3.035,77	●	●	–	–	–	–
			2.466,– 2.004,88	–	–	–	–	●	–
			1.659,– 1.348,78	–	–	●	●	–	–
			1.544,– 1.255,29	–	–	–	–	–	●

● = Príplatková výbava ○ = Sériova výbava – = nemožnosť objednať.

	Objednávací kód	EUR vrát. 23 % DPH EUR bez DPH	A5 Limuzína	A5 Avant	S5 Limuzína	S5 Avant	A5 e-hybrid quattro 220kW	A5 e-hybrid quattro 270kW
 **Disky Audi Sport, viaclúčový S dizajn, čierna metalíza, lesklo sústružené, 8,5Jx20** • Pneu 245/35 R20.	F19	**4.081,–** 3.317,89	●	●	–	–	–	–
		2.812,– 2.286,18	–	–	–	–	●	–
		2.005,– 1.630,08	–	–	●	●	–	–
		1.890,– 1.536,59	–	–	–	–	–	●
 **Disky Audi Sport, viaclúčový S dizajn, čierna metalíza, matné neodýmové zlato, lesklo sústružené, 8,5Jx20** • Pneu 245/35 R20.	F16	**4.195,–** 3.410,57	●	●	–	–	–	–
		2.927,– 2.379,68	–	–	–	–	●	–
		2.121,– 1.724,39	–	–	●	●	–	–
		2.005,– 1.630,09	–	–	–	–	–	●

● = Príplatková výbava ○ = Sériova výbava – = nemožnosť objednať.

Príslušenstvo kolies

		Objednávací kód	EUR vrát. 23 % DPH EUR bez DPH	A5 Limuzína	A5 Avant	S5 Limuzína	S5 Avant	A5 e-hybrid quattro 220kW	A5 e-hybrid quattro 270kW
Bezpečnostné skrutky kolies		1PD	**34,–** 27,64	●	●	●	●	●	●
Rozšírená kontrola tlaku v pneumatikách	Ak dôjde k strate tlaku na jednom alebo viacerých kolesách, v Audi virtual cockpit a v MMI sa spustí vizuálna a akustická výstraha. Počas jazdy sa v systéme MMI zobrazuje stav tlakov a teplôt vzduchu jednotlivých kolies.			○	○	○	○	○	○
Lepiaca sada	Na ďalšiu jazdu je povolená maximálna rýchlosť 80 km/h.			○	○	○	○	○	○
Pneumatiky, 245/35 R20 98Y XL s optimalizovaným výkonom	Upozornenie: iba v kombinácii s 20 palcovými diskami.	HH0	**230,–** 186,99	●	●	–	–	●	●
			bez príplatku	–	–	●	●	–	–
Pneumatiky, 235/45 R18 98Y XL s funkciou run-flat	Upozornenie: iba v kombinácii s 18 palcovými diskami.	83M	**230,–** 186,99	●	●	–	–	●	–
Pneumatiky, 245/40 R19 98Y XL s funkciou run-flat	Upozornenie: iba v kombinácii s 19 palcovými diskami.	83N	**230,–** 186,99	●	●	–	–	●	●
Pneumatiky, 245/35 R20 95Y XL s run-flat	Upozornenie: iba v kombinácii s 20 palcovými diskami.	83P	**230,–** 186,99	●	●	●	●	●	●

● = Príplatková výbava ○ = Sériova výbava – = nemožnosť objednať.

Svetlá



Svetlá

		Objednávací kód	EUR vrát. 23 % DPH EUR bez DPH	A5 Limuzína	A5 Avant	S5 Limuzína	S5 Avant	A5 e-hybrid quattro 220kW	A5 e-hybrid quattro 270kW
Denné stretávacie svetlá				○	○	○	○	○	○
Asistent diaľkových svetiel				○	○	–	–	○	–
Ostrekovače predných svetlometov		8X8	**312,–** 253,66	●	●	●	●	●	●
LED svetlomety	Svetlomety v technológii LED vytvárajú osvetlenie vozovky podobné dennému svetlu a presvedčia svojou nízkou spotrebou energie, dlhou životnosťou a dobrou viditeľnosťou pre ostatných. Svetlomety v technológii LED obsahujú nasledujúce funkcie: • Svetlá pre denné svietenie • Stretávacie svetlá • Diaľkové svetlá • Polohové svetlo • Odbočovacie svetlo			○	○	–	–	○	–
	Svetlomety v technológii LED plus obsahujú nasledujúce funkcie: • Vizuálne vylepšené denné svetlá • Stretávacie svetlá • Diaľkové svetlá • Polohové svetlo • Odbočovacie svetlo • Svetlo do každého počasia (na zníženie oslnenia pri zhoršenej viditeľnosti a na osvetlenie manévrovací priestor pri cúvaní) • Svetlo do zákruty (doplnok k bočnému osvetleniu v ostrých zákrutách a pri odbočovaní) • Diaľničné svetlá (rozšírený dosah osvetlenia pri vysokých rýchlostiach) • Manévrovacie svetlo (osvetlenie manévrovacieho priestoru vpredu a na boku pri cúvaní) • Statické natáčacie svetlá • Automatické dynamické nastavenie sklonu svetlometov • Svetlo na križovatke Upozornenie: iba v kombinácii s PQ1.	8IT	**1.141,–** 927,65	●	●	–	–	●	–

● = Príplatková výbava ○ = Sériova výbava – = nemožnosť objednať.

		Objednávací kód	EUR vrát. 23% DPH EUR bez DPH	A5 Limuzína	A5 Avant	S5 Limuzína	S5 Avant	A5 e-hybrid quattro 220kW	A5 e-hybrid quattro 270kW
Matrix LED predné svetlomety 	Matrix LED svetlomety s dynamickým osvetlením a dynamickým odbočovacím svetlom obsahujú nasledujúce funkcie: • Vizuálne vylepšené denné svetlá • Stretávacie svetlá • Diaľkové svetlá • Polohové svetlo • Dynamické odbočovacie svetlo • Rohové svetlo (doplnok k bočnému osvetleniu pri odbočovaní) • Svetlo do každého počasia (na zníženie oslnenia pri zhoršenej viditeľnosti) • Manévrovacie svetlo (osvetlenie manévrovacieho priestoru vpredu a na boku pri cúvaní) • Statické zákrutové svetlo (doplnok k bočnému osvetleniu v úzkych zákrutách) • Diaľničné svetlá (rozšírený dosah osvetlenia pri vysokých rýchlostiach) • Automatické dynamické nastavenie sklonu svetlometov • Dynamické osvetlenie pre funkciu príchod/odchod z domu Upozornenie: iba v kombinácii s PQ1.	PXC	**1.232,–** 1.001,63	●	●	–	–	●	○
	Svetelný podpis je viditeľným identifikačným znakom na zadnej strane. Zadné svetlá s technológiou LED umožňujú skoršie spozorovanie premávky za vozidlom vďaka rýchlejšej aktivácii zadných svetiel a brzdových svetiel. Zadné LED svetlá zahŕňajú: • Odbočovacie svetlá • Brzdové svetlá • Zadné svetlá • Zadné osvetlenie ŠPZ • Cúvacie svetlá			○	○	–	–	○	–

● = Príplatková výbava ○ = Sériova výbava – = nemožnosť objednať.

		Objednávací kód	EUR vrát. 23 % DPH EUR bez DPH	A5 Limuzína	A5 Avant	S5 Limuzína	S5 Avant	A5 e-hybrid quattro 220kW	A5 e-hybrid quattro 270kW
LED zadné svetlomety pro	Zadné LED svetlá pro zahŕňajú: • Dynamické odbočovacie svetlá • Brzdové svetlá • Zadné svetlá • Zadné osvetlenie ŠPZ • Cúvacie svetlá • Súvislý svetelný pás • Dynamické osvetlenie pre funkciu príchod/odchod z domu Upozornenie: dostupné iba v rámci balíkov PQ1 alebo PQ2.	8VP	bez príplatku	●	●	○	○	●	○
Zadné digitálne OLED svetlá	Druhá generácia inovatívnej digitálnej technológie OLED zadných svetiel umožňuje novú úroveň inovatívneho dizajnu osvetlenia a dosahuje pôsobivú homogénnosť a ostré kontrasty v osvetlení. Digitálne zadné svetlá OLED zahŕňajú: • Dynamické odbočovacie svetlá • Súvislý svetelný pás • Dynamické osvetlenie pre funkciu príchod/odchod z domu v spojení s výbavou, digitálne svetelné podpisy, až osem rôznych podpisov zadných svetiel, voliteľné cez MMI alebo aplikáciu myAudi • Detekcia blízkosti • Komunikačné svetlo Upozornenie: dostupné iba v rámci balíka PQ3.	8VY	bez príplatku	●	●	●	●	●	●

● = Príplatková výbava ○ = Sériova výbava – = nemožnosť objednať.

Zrkadlá



Zrkadlá

		Objednávací kód	EUR vrát. 23% DPH EUR bez DPH	A5 Limuzína	A5 Avant	S5 Limuzína	S5 Avant	A5 e-hybrid quattro 220kW	A5 e-hybrid quattro 270kW
Kryty vonkajších zrkadiel lakované vo farbe karosérie 			bez príplatku	○	○	●	●	○	–
Kryty vonkajších zrkadiel v čiernej farbe 	Upozornenie: iba v rámci balíkov PAH alebo PFM.		bez príplatku	●	●	●	●	●	○
Kryty vonkajších zrkadiel v hliníkovom vyhotovení 				–	–	○	○	–	–

● = Príplatková výbava ○ = Sériova výbava – = nemožnosť objednať.

		Objednávací kód	EUR vrát. 23% DPH EUR bez DPH	A5 Limuzína	A5 Avant	S5 Limuzína	S5 Avant	A5 e-hybrid quattro 220kW	A5 e-hybrid quattro 270kW
Kryty vonkajších spätných zrkadiel Carbon 		6FQ	**749,–** 608,94	●	●	●	●	●	●
Projekčné svetlo na spodnej strane vonkajších spätných zrkadiel 	Upozornenie: iba v rámci Tech balíkov.		bez príplatku	●	●	○	○	●	○

● = Príplatková výbava ○ = Sériova výbava – = nemožnosť objednať.

Strešné systémy



Strešné systémy

		Objednávací kód	EUR vrát. 23 % DPH EUR bez DPH	A5 Limuzína	A5 Avant	S5 Limuzína	S5 Avant	A5 e-hybrid quattro 220kW	A5 e-hybrid quattro 270kW
Strešné nosiče - hliníkové	Upozornenie: iba pre modely Avant.			–	○	–	○	○/–	–
Strešné nosiče - čierne	Upozornenie: iba v rámci balíkov PAH alebo PFM.		bez príplatku	–	●	–	●	●/–	○/–
Panoramatické strešné okno s nastaviteľnou priehľadnosťou	Panoramatická presklená strecha s prepínateľnou priehľadnosťou umožňuje rýchlo prepínať medzi presvetleným interiérom alebo účinnou ochranou proti oslneniu. Klimatizačné komfortné okno je možné prepnúť na priehľadné alebo nepriehľadné v šiestich (Limuzína) resp. deviatich (Avant) segmentoch. Ovláda sa pomocou tlačidla v strešnom module. Vyberte si prednastavenú priehľadnosť alebo ovládajte šesť (Limuzína) resp. deväť (Avant) segmentov ako „digitálny záves“. Po zaparkovaní vozidla sa panoramatická presklená strecha automaticky prepne na nepriehľadnú, čím bráni komukoľvek zvonku vo výhľade do vozidla (režim súkromia). Pri ďalšom naštartovaní motora sa obnoví posledný nastavený stav.	3FP	**2.421,–** 1.968,29	●	●	●	●	●	●







● = Príplatková výbava ○ = Sériova výbava – = nemožnosť objednať.

Zasklenie

		Objednávací kód	EUR vrát. 23 % DPH EUR bez DPH	A5 Limuzína	A5 Avant	S5 Limuzína	S5 Avant	A5 e-hybrid quattro 220kW	A5 e-hybrid quattro 270kW
Nezatmavené sklá				○	○	○	○	○	–
Klimakomfortné a akustické čelné sklo				○	○	○	○	○	○
Vyhrievané tepelnoizolačné zasklenie čelného skla		4GX	**486,–** 395,12	●	●	●	●	●	●
Bočné a zadné okná determálne				○	○	○	○	○	○
Sklá - akustické bočné vpredu	Tlmia hluk z vonkajšieho prostredia	VW5	**219,–** 178,05	●	●	●	●	●	●
Sklá - stmavené od "B" stĺpika		QL5	**483,–** 392,68	●	●	●	●	●	●
Slnečné rolety na zadných bočných oknách		3Y4	**210,–** 170,73	●	●	●	●	●	●

● = Príplatková výbava ○ = Sériova výbava – = nemožnosť objednať.

Iná príplatková výbava

		Objednávací kód	EUR vrát. 23 % DPH EUR bez DPH	A5 Limuzína	A5 Avant	S5 Limuzína	S5 Avant	A5 e-hybrid quattro 220kW	A5 e-hybrid quattro 270kW
advanced exteriér  	Obsahuje: • Nárazníky, masku chladiča a difúzor vo farbe scandium sivá ako aj vsadením v difúzore v matnej selenitovo striebornej farbe. Upozornenie: nutnosť objednať dodatočnú výbavu (disky a pod.)	PY1	**346,–** 281,30	●	●	–	–	●	–

● = Príplatková výbava ○ = Sériova výbava – = nemožnosť objednať.

Iná príplatková výbava

		Objednávací kód	EUR vrát. 23% DPH EUR bez DPH	A5 Limuzína	A5 Avant	S5 Limuzína	S5 Avant	A5 e-hybrid quattro 220kW	A5 e-hybrid quattro 270kW
S line exteriér so štandardným podvozkom		PZF	**980,–** 796,75	●	●	–	–	●	–
S line exteriér	Predná časť: • Nárazník S line • Mriežka chladiča v čiernej farbe • Rám prívodov vzduchu v chrómovom vzhľade matný antracit Bočná časť: • Rozšírená prahová lišta v čiernej farbe • Kryty vonkajších spätných zrkadiel vo farbe karosérie • Okenné lišty hliníkového vzhľadu • Strešné lišty hliníkového vzhľadu (len pre A5 Avant) Zadná časť: • Nárazník S line • S-difúzor v čiernej farbe • Vložka difúzora v matnom antracitovom chrómovom vzhľade Upozornenie: nutnosť objednať dodatočnú výbavu (disky a pod.)	PY2	**979,–** 795,94	●	●	–	–	●	○







● = Príplatková výbava ○ = Sériova výbava – = nemožnosť objednať.

		Objednávací kód	EUR vrát. 23% DPH EUR bez DPH	A5 Limuzína	A5 Avant	S5 Limuzína	S5 Avant	A5 e-hybrid quattro 220kW	A5 e-hybrid quattro 270kW
LED projekcia - pri otvorení dverí 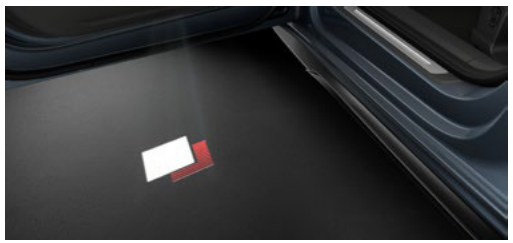	Po otvorení predných bočných dverí sa na povrch pomocou technológie LED premietne bielo-červené logo diamantu, čím sa zabezpečí nielen zvýšený jas pri nastupovaní a vystupovaní, ale aj individuálny vzhľad.	9TF	**145,–** 117,89	●	●	–	–	●	●
LED projekcia - pri otvorení dverí 	Po otvorení predných bočných dverí sa na povrch pomocou technológie LED premietne bielo-červené logo diamantu S, čím sa zabezpečí nielen zvýšený jas pri nastupovaní a vystupovaní, ale aj individuálny vzhľad.	9TJ	**145,–** 117,89	–	–	●	●	–	–
Bez označenia typu a technológie		2Z0	bez príplatku	●	●	●	●	●	●
Štandardný výfukový systém	Pre vozidlá s benzínovými motormi so symetrickou koncovkou výfuku vľavo a vpravo v chrómovom prevedení. Na vozidlách s naftovými motormi s dvojitým potrubím vľavo v chrómovom prevedení.			○	○	○	○	○	–
Tmavé chrómové koncovky výfuku	Upozornenie: iba v balíkoch PAH alebo PFM.		bez príplatku	●	●	●	●	●	○
Príprava na montáž ťažného zariadenia	Výbava umožňuje dodatočnú montáž ťažného zariadenia a už obsahuje potrebné technické požiadavky. Ťažné zariadenie je dostupné z Audi Originálneho príslušenstva.	1M5	**230,–** 186,99	●	●	●	●	●	●
Ťažné zariadenie	• Výklopné (mechanicky) s elektrickým uvoľnením mechanizmu • Ovládanie prostredníctvom tlačidla v batožinovom priestore • Integrovaná zásuvka umožňuje počas jazdy prevádzku elektrických zariadení v pripojenom vozidle • Funkcia elektronického riadenia stabilizácie (ESC) stabilizuje príves počas jazdy (v prípade vybavenia asistenčným systémom)	1D4	**1.267,–** 1.030,08	●	●	●	●	●	●

● = Príplatková výbava ○ = Sériova výbava – = nemožnosť objednať.

	Objednávací kód	EUR vrát. 23 % DPH EUR bez DPH	A5 Limuzína	A5 Avant	S5 Limuzína	S5 Avant	A5 e-hybrid quattro 220kW	A5 e-hybrid quattro 270kW
Optikpaket čierny   	PAH	**1.051,–** 854,47	●	●	●	●	●	–

Obsahuje:

- Kryty vonkajších spätných zrkadiel v čiernej farbe
- Tmavé ozdobné lišty okolo okien, Audi kruhy vpredu a vzadu v antracitovo sivej farbe
- Kľučky dverí čierne
- Lemy koncoviek výfuku, tmavé chrómované
- Strešné nosiče čierne (len pre Avant)

Upozornenie: nutnosť objednať dodatočnú výbavu.

● = Príplatková výbava ○ = Sériova výbava – = nemožnosť objednať.

Interiér




Navigation
Radio
Telefon
Android Auto
Apple CarPlay
Online-Bordbuch
Fahrzeug
Fahrerassistenz
Einstellungen
Store
Moments
Elderbrook
Übersicht
0 km/h
590 km
Wohin möchtest du?
8:46
Montag, 24. November

Poťahy sedadiel



Farba	**Čierna** (MI)	**Čierna** (GX)	**Čierna** (OI)	**Čierna** (AR)
Športové sedadlá	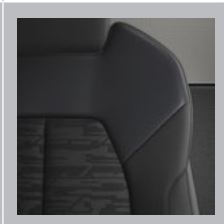 ● Látka Expedition (PWD)	 ● Kombinácia koža/umelá koža (PWL) 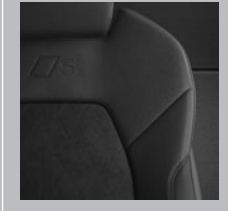 ● Kombinácia mikrovlákno Dinamica/koža (PWN)	 ● Látka čierna s kosoštvorcovým prešívaním (PWK)	 ● Kombinácia mikrovlákno Dinamica koža (YYB)
Športové sedadlá plus		 ● Kombinácia jemnej kože Nappa/kože Perlnappa s kosoštvorcovým prešívaním (PWO)		
Stredná časť sedadla	**čierna**	**čierna**	**čierna**	**čierna**
Bočná časť sedadla	**čierna**	**čierna**	**čierna**	**čierna**
Farebné prešívanie sedadla	**-**	**sivá stahl**	**béžová kardamo**	**červená express**
Vrchná časť palubnej dosky	**čierna**	**čierna**	**čierna**	**čierna**
Spodná časť palubnej dosky	**čierna**	**čierna**	**čierna**	**čierna**
Koberec	**čierna**	**čierna**	**čierna**	**čierna**

Farba	**Čierna** (FW)	**Béžová perleťová** (II)	**Strieborná pastelová** (OF)	**Hnedá muškátová** (IP)
Štandardné sedadlá	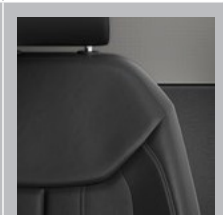 • Kombinácia koža/umelá koža (PWW) 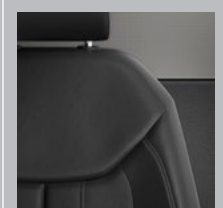 • Kombinácia koža/umelá koža čierna (PWA)	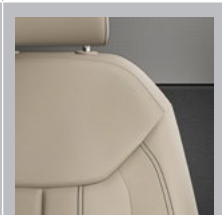 • Kombinácia koža/umelá koža béžová (PWC)		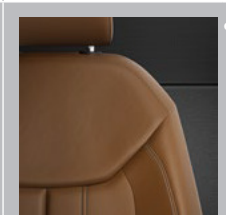 • Kombinácia koža/umelá koža hnedá (PWB)
Športové sedadlá	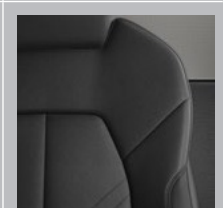 • Kombinácia koža/umelá koža čierna (PWE)	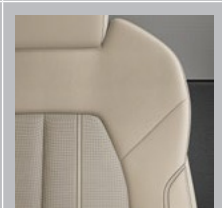 • Kombinácia koža/umelá koža béžová s ventiláciou (PWF)	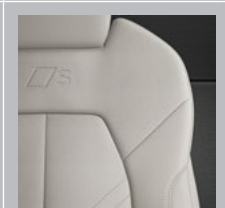 • Kombinácia koža/umelá koža sivá (PWM)	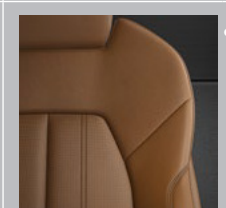 • Kombinácia koža/umelá koža hnedá s ventiláciou (PWT)
Stredná časť sedadla	**čierna**	**béžová perleťová**	**strieborná pastelová**	**hnedá muškátová**
Bočná časť sedadla	**čierna**	**béžová perleťová**	**strieborná pastelová**	**hnedá muškátová**
Farebné prešívanie sedadla	**sivá stahl**	**sivá stahl**	**perleťová svetlá**	**sivá stahl**
Vrchná časť palubnej dosky	**čierna**	**čierna**	**čierna**	**čierna**
Spodná časť palubnej dosky	**čierna**	**čierna**	**čierna**	**čierna**
Koberec	**čierna**	**čierna**	**čierna**	**čierna**
Strop	**sivá fels**	**sivá fels**	**čierna**	**čierna**

Farba	**Červená arras** (OR)	**Audi exclusive** (QM)
Športové sedadlá		• Kombinácia kože/umelá koža čierna (PWL) • Kombinácia koža/umelá koža čierna koňaková hnedá Audi exclusive (YDG) • Kombinácia koža mikrovlákno/ Dinamica čierna, farebné prešívanie Audi exclusive (YN1 interiér S)
Športové sedadlá plus	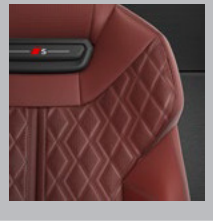 • Kombinácia perforovaná koža Milano červená s kosoštvorcovým štepovaním (PWV)	• Koža Audi exclusive jet šedá/oceánská modrá (YDH) • Čierna koža, exkluzívne farebné prešívanie Audi (YN2)
Stredná časť sedadla	**červená arras**	**čierna**
Bočná časť sedadla	**červená arras**	**čierna**
Farebné prešívanie sedadla	**sivá stahl**	**-**
Vrchná časť palubnej dosky	**čierna**	**čierna**
Spodná časť palubnej dosky	**čierna**	**čierna**
Koberec	**čierna**	**čierna**
Strop	**čierna**	**špecifická farba**

Sedadlá a komfort sedenia



		Objednávací kód	EUR vrát. 23 % DPH EUR bez DPH	A5 Limuzína	A5 Avant	S5 Limuzína	S5 Avant	A5 e-hybrid quattro 220kW	A5 e-hybrid quattro 270kW
Sedadlá vpredu štandardné s poťahom sedadiel - látka "Expedition"	Pre štandardné predné sedadlá: • Stredový panel sedadla z čiernej látky Expedition • Bočné opierky sedadiel, opierka hlavy a stredná lakťová opierka zadných sedadiel z obyčajnej čiernej látky Poťahy sedadiel vzadu sú opticky prispôsobené predným sedadlám.			○	○	–	–	○	–
Interiér S so športovými sedadlami v kombinácii mikrovlákno Dinamica/koža	Pre predné športové sedadlá: • Stredové panely sedadla z čierneho mikrovlákna Dinamica s kosoštvorcovým prešívaním • Bočné opierky sedadiel z čiernej kože • Opierky hlavy v čiernej imitácii kože • Kontrastné prešívanie • Prešívanie S na operadlách predných sedadiel Poťahy sedadiel vzadu sú opticky prispôsobené predným sedadlám.			–	–	○	○	–	–
Sedadlá vpredu športové s poťahom sedadiel v kombinácii koža/umelá koža s písmenom S	pre predné športové sedadlá: • Stredové panely sedadiel v čiernej koži • Bočné opierky sedadiel a opierky hlavy v čiernej koži • Kontrastné prešívanie • Prešívanie S na operadlách predných sedadiel Poťahy sedadiel vzadu sú vizuálne prispôsobené predným sedadlám.			–	–	–	–	–	○

● = Príplatková výbava ○ = Sériova výbava – = nemožnosť objednať.

		Objednávací kód	EUR vrát. 23% DPH EUR bez DPH	A5 Limuzína	A5 Avant	S5 Limuzína	S5 Avant	A5 e-hybrid quattro 220kW	A5 e-hybrid quattro 270kW
Štandardné sedadlá 	Štandardné predné sedadlá ponúkajú príjemný komfort sedenia a možno ich kombinovať s rôznymi materiálmi a farbami poťahov sedadiel.			○	○	–	–	○	–
Športové sedadlá 	Predné športové sedadlá s výrazným tvarom a individuálnym nastavením. Predné športové sedadlá majú tiež: • Manuálne vysúvateľnú opierku stehien • Opticky integrované opierky hlavy • Výrazné bočné opierky sedadiel pre lepšiu bočnú oporu v zákrutách			–	–	○	○	–	○
Sedadlá vpredu - manuálne výškovo nastaviteľné				○	○	–	–	○	–
Sedadlá vpredu elektricky nastaviteľné	K dispozícii sú rôzne možnosti elektrického nastavenia: • Výška sedadla • Pozdĺžna poloha sedadla • Sklon sedadla a operadla Upozornenie: iba v kombinácii s interiérovým balíkom.	3L5	**882,–** 717,07	●	●	○	○	●	○
Pamäťová funkcia sedadla vodiča a vonkajších spätných zrkadiel	Pamäťová funkcia na strane vodiča ponúka dve pamäťové miesta pre elektricky nastaviteľné sedadlo vodiča a vonkajšie spätné zrkadlá. Nastavenia je možné uložiť a sprístupniť pomocou pamäťového tlačidla na paneli dverí. „Personalizácia“ tiež automaticky uloží polohu posledného sedadla/vonkajšieho zrkadla do vášho osobného profilu. Upozornenie: iba v kombinácii s dodatočnou príplatkovou výbavou.	AI1	**237,–** 192,68	●	●	●	●	●	●
Sedadlá klimatizované vpredu	Upozornenie: iba v kombinácii s vybranými interiérovými balíkmi.	4D3	**1.037,–** 843,09	●	●	–	–	●	●

		Objednávací kód	EUR vrát. 23 % DPH EUR bez DPH	A5 Limuzína	A5 Avant	S5 Limuzína	S5 Avant	A5 e-hybrid quattro 220kW	A5 e-hybrid quattro 270kW
Stredová opierka rúk vpredu				○	○	–	–	○	–
Stredová opierka rúk vpredu - komfortná	4-smerovo nastaviteľný sklon, s aretačným tlačidlom. Upozornenie: iba v rámci niektorého z interiérových balíkov.	6E3	bez príplatku	●	●	○	○	●	○
Variabilné opierky hlavy vpredu		5ZC	**145,–** 117,89	●	●	–	–	●	–
Bederné opierky elektricky nastaviteľné	Elektricky nastaviteľná horizontálne a vertikálne v štyroch smeroch, bedrová opierka zaisťuje uvoľnené, ergonomické sedenie. Upozornenie: iba v rámci niektorého z interiérových balíkov.	7P1	bez príplatku	●	●	○	○	●	○
Ukotvenie detskej sedačky i-Size (vrátane ISOFIX)	A sedadle spolujazdca a vzadu v 2. rade sedadiel na krajných sedadlách vrátane dodatočného ukotvenia Top Tether.			○	○	○	○	○	○
Interiér pre štandardné sedadlá v poťahu koža/umelá koža	• 4-smerová bederná opierka pre predné sedadlá • Strop v látke v špecifickej farbe • Vnútorné prvky v hornej a dolnej časti s kontrastným prešívaním • Vnútorné prvky z umelej kože • Komfortná stredová lakťová opierka vpredu • Kombinácia koža/umelá koža	PWW	**2.167,–** 1.762,60	●	●	–	–	●	–



● = Príplatková výbava ○ = Sériova výbava – = nemožnosť objednať.

Komfort sedenia

		Objednávací kód	EUR vrát. 23% DPH EUR bez DPH	A5 Limuzína	A5 Avant	S5 Limuzína	S5 Avant	A5 e-hybrid quattro 220kW	A5 e-hybrid quattro 270kW
Interiér pre štandardné sedadlá v poťahu koža/umelá koža v čiernej farbe 	Obsahuje: • Štandardné sedadlá vpredu • Stredové panely sedadiel v čiernej koži; bočné opierky sedadiel a opierky hlavy z umelej kože s kontrastným prešívaním (čalúnenie sedadiel vzadu vizuálne zladené s prednými sedadlami) • 4-smerová bedrová opierka pre predné sedadlá, elektrická s individuálnym horizontálnym a vertikálnym nastavením v 4 smeroch • Obvodové prvky interiéru z umelej kože: ozdobné prvky na prístrojovej doske, ako aj na dverách a lakťových opierkach dverí z umelej kože, aby ladili s vybavením interiéru s kontrastným prešívaním na lakťových opierkach dverí • Vrchné a spodné prvky interiéru s kontrastným prešívaním: vrchná časť prístrojovej dosky a lišty dverí v čiernej farbe s kontrastným prešívaním; opierky kolien na stredovej konzole z umelej kože, ktoré ladia s farbou interiéru s kontrastným prešívaním • Komfortná stredová lakťová opierka, predná s plynulým nastavením výšky v rozsahu od 5 do 20° alebo úplne sklopná, vrátane pamäťovej funkcie • Povrchy a ovládacie tlačidlá v lesklej čiernej farbe na stredovej konzole • Prahové lišty s hliníkovými vložkami, predné, osvetlené • Strop z látky v šedej farbe	PWA	**2.307,–** 1.875,61	●	●	–	–	●	–

● = Príplatková výbava ○ = Sériova výbava – = nemožnosť objednať.

		Objednávací kód	EUR vrát. 23 % DPH EUR bez DPH	A5 Limuzína	A5 Avant	S5 Limuzína	S5 Avant	A5 e-hybrid quattro 220kW	A5 e-hybrid quattro 270kW
Interiér pre štandardné sedadlá v poťahu koža/umelá koža v béžovej farbe 	Obsahuje: • Štandardné sedadlá vpredu • Stredové panely sedadiel v perleťovej béžovej koži; bočné opierky sedadiel a opierky hlavy z umelej kože s kontrastným prešívaním (čalúnenie sedadiel vzadu vizuálne zladené s prednými sedadlami) • 4-smerová bedrová opierka pre predné sedadlá, elektrická s individuálnym horizontálnym a vertikálnym nastavením v 4 smeroch • Obvodové prvky interiéru z umelej kože: ozdobné prvky na prístrojovej doske, ako aj na dverách a lakťových opierkach dverí z umelej kože, aby ladili s vybavením interiéru s kontrastným prešívaním na lakťových opierkach dverí • Vrchné a spodné prvky interiéru s kontrastným prešívaním: vrchná časť prístrojovej dosky a lišty dverí v čiernej farbe s kontrastným prešívaním; opierky kolien na stredovej konzole z umelej kože, ktoré ladia s farbou interiéru s kontrastným prešívaním • Komfortná stredová lakťová opierka, predná s plynulým nastavením výšky v rozsahu od 5 do 20° alebo úplne sklopná, vrátane pamäťovej funkcie • Povrchy a ovládacie tlačidlá v lesklej čiernej farbe na stredovej konzole • Prahové lišty s hliníkovými vložkami, predné, osvetlené • Strop z látky v šedej farbe	PWC	**2.307,–** 1.875,61	●	●	–	–	●	–
Interiér pre štandardné sedadlá v poťahu koža/umelá koža v hnedej farbe 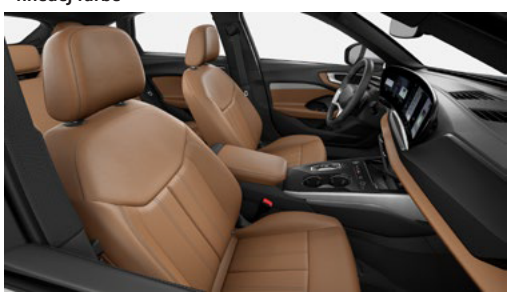	Obsahuje: • Štandardné sedadlá vpredu • Stredové panely sedadiel v muškátovo hnedej koži; bočné opierky sedadiel a opierky hlavy z umelej kože s kontrastným prešívaním (čalúnenie sedadiel vzadu vizuálne zladené s prednými sedadlami) • 4-smerová bedrová opierka pre predné sedadlá, elektrická s individuálnym horizontálnym a vertikálnym nastavením v 4 smeroch • Obvodové prvky interiéru z umelej kože: ozdobné prvky na prístrojovej doske, ako aj na dverách a lakťových opierkach dverí z umelej kože, aby ladili s vybavením interiéru s kontrastným prešívaním na lakťových opierkach dverí • Vrchné a spodné prvky interiéru s kontrastným prešívaním: vrchná časť prístrojovej dosky a lišty dverí v čiernej farbe s kontrastným prešívaním; opierky kolien na stredovej konzole z umelej kože, ktoré ladia s farbou interiéru s kontrastným prešívaním • Komfortná stredová lakťová opierka, predná s plynulým nastavením výšky v rozsahu od 5 do 20° alebo úplne sklopná, vrátane pamäťovej funkcie • Povrchy a ovládacie tlačidlá v lesklej čiernej farbe na stredovej konzole • Prahové lišty s hliníkovými vložkami, predné, osvetlené • Strop z látky v čiernej farbe	PWB	**2.600,–** 2.113,82	●	●	–	–	●	–

● = Príplatková výbava ○ = Sériova výbava – = nemožnosť objednať.

		Objednávací kód	EUR vrát. 23 % DPH EUR bez DPH	A5 Limuzína	A5 Avant	S5 Limuzína	S5 Avant	A5 e-hybrid quattro 220kW	A5 e-hybrid quattro 270kW
Interiér so športovými sedadlami v poťahu látka v čiernej farbe 	Obsahuje: • Športové sedadlá vpredu s manuálne vysúvateľnou opierkou stehien, vizuálne integrované opierky hlavy a tvarované bočné opierky sedadiel pre lepšiu bočnú oporu v zákrutách • Stredový panel sedadiel z látky Expedition, bočné opierky sedadiel a opierky hlavy z jednofarebnej látky v čiernej farbe (čalúnenie sedadiel vzadu vizuálne zladené s prednými sedadlami) • 4-smerová bedrová opierka pre predné sedadlá, elektrická s individuálnym horizontálnym a vertikálnym nastavením v 4 smeroch • Komfortná stredová lakťová opierka, predná s plynulou reguláciou výšky v rozsahu od 5 do 20° alebo úplne sklopná, vrátane pamäťovej funkcie • Strop z látky v šedej farbe	PWD	**935,–** 760,16	●	●	–	–	●	–
Interiér so športovými sedadlami v kombinácii koža/umelá koža v čiernej farbe 	Obsahuje: • Športové sedadlá vpredu s manuálne vysúvateľnou opierkou stehien, vizuálne integrované opierky hlavy a tvarované bočné opierky sedadiel pre lepšiu bočnú oporu v zákrutách • Stredový panel sedadiel v čiernej koži; bočné opierky sedadiel a opierky hlavy z umelej kože s kontrastným prešívaním (čalúnenie sedadiel vzadu vizuálne zladené s prednými sedadlami) • 4-smerová bedrová opierka pre predné sedadlá, elektrická s individuálnym horizontálnym a vertikálnym nastavením v 4 smeroch • Obvodové prvky interiéru z umelej kože: ozdobné prvky na prístrojovej doske, ako aj na dverách a lakťových opierkach dverí z umelej kože, aby ladili s vybavením interiéru s kontrastným prešívaním na lakťových opierkach dverí • Vrchné a spodné prvky interiéru s kontrastným prešívaním: vrchná časť prístrojovej dosky a lišty dverí v čiernej farbe s kontrastným prešívaním; opierky kolien na stredovej konzole z umelej kože, ktoré ladia s farbou interiéru s kontrastným prešívaním • Komfortná stredová lakťová opierka, predná s plynulým nastavením výšky v rozsahu od 5 do 20° alebo úplne sklopná, vrátane pamäťovej funkcie • Povrchy a ovládacie tlačidlá v čiernej leskej farbe na stredovej konzole • Prahové lišty s hliníkovými vložkami, predné, osvetlené • Strop z látky v šedej farbe	PWE	**2.780,–** 2.260,16	●	●	–	–	●	–

● = Príplatková výbava ○ = Sériova výbava – = nemožnosť objednať.

		Objednávací kód	EUR vrát. 23 % DPH EUR bez DPH	A5 Limuzína	A5 Avant	S5 Limuzína	S5 Avant	A5 e-hybrid quattro 220kW	A5 e-hybrid quattro 270kW
Interiér so športovými sedadlami v kombinácii koža/umelá koža v béžovej farbe 	Obsahuje: • Športové sedadlá vpredu s manuálne vysúvateľnou opierkou stehien, vizuálne integrované opierky hlavy a tvarované bočné opierky sedadiel pre lepšiu bočnú oporu v zákrutách • Stredový panel sedadiel v béžovej koži; bočné opierky sedadiel a opierky hlavy z umelej kože s kontrastným prešívaním (čalúnenie sedadiel vzadu vizuálne zladené s prednými sedadlami) • Predné sedadlá, elektricky nastaviteľné s elektrickým nastavením výšky sedadla, pozdĺžnej polohy sedadla, uhla sedadla a sklonu operadla, ako aj manuálneho nastavenia opierky stehien • 4-smerová bedrová opierka pre predné sedadlá, elektrická s individuálnym horizontálnym a vertikálnym nastavením v 4 smeroch • Obvodové prvky interiéru z umelej kože: ozdobné prvky na prístrojovej doske, ako aj na dverách a lakťových opierkach dverí z umelej kože, aby ladili s vybavením interiéru s kontrastným prešívaním na lakťových opierkach dverí • Vrchné a spodné prvky interiéru s kontrastným prešívaním: vrchná časť prístrojovej dosky a lišty dverí v čiernej farbe s kontrastným prešívaním; opierky kolien na stredovej konzole z umelej kože, ktoré ladia s farbou interiéru s kontrastným prešívaním • Komfortná stredová lakťová opierka, predná s plynulým nastavením výšky v rozsahu od 5 do 20° alebo úplne sklopná, vrátane pamäťovej funkcie • Povrchy a ovládacie tlačidlá v čiernej leskej farbe na stredovej konzole • Prahové lišty s hliníkovými vložkami, predné, osvetlené • Strop z látky v šedej farbe **(Dočasne nedostupné)**	PWF	**3.661,–** 2.976,42	●	●	–	–	●	–

● = Príplatková výbava ○ = Sériova výbava – = nemožnosť objednať.

	Objednávací kód	EUR vrát. 23 % DPH EUR bez DPH	A5 Limuzína	A5 Avant	S5 Limuzína	S5 Avant	A5 e-hybrid quattro 220kW	A5 e-hybrid quattro 270kW
Interiér so športovými sedadlami v kombinácii koža/umelá koža v hnedej farbe  Obsahuje: • Športové sedadlá vpredu s manuálne vysúvateľnou opierkou stehien, vizuálne integrované opierky hlavy a tvarované bočné opierky sedadiel pre lepšiu bočnú oporu v zákrutách • Stredový panel sedadiel z perforovanej kože, muškátovo hnedá; bočné opierky sedadiel a opierky hlavy z umelej kože s kontrastným prešívaním (čalúnenie sedadiel vzadu vizuálne zladené s prednými sedadlami) • Predné sedadlá, elektricky nastaviteľné s elektrickým nastavením výšky sedadla, pozdĺžnej polohy sedadla, uhla sedadla a sklonu operadla, ako aj manuálneho nastavenia opierky stehien • 4-smerová bedrová opierka pre predné sedadlá, elektrická s individuálnym horizontálnym a vertikálnym nastavením v 4 smeroch • Obvodové prvky interiéru z umelej kože: ozdobné prvky na prístrojovej doske, ako aj na dverách a lakťových opierkach dverí z umelej kože, aby ladili s vybavením interiéru s kontrastným prešívaním na lakťových opierkach dverí • Vrchné a spodné prvky interiéru s kontrastným prešívaním: vrchná časť prístrojovej dosky a lišty dverí v čiernej farbe s kontrastným prešívaním; opierky kolien na stredovej konzole z umelej kože, ktoré ladia s farbou interiéru s kontrastným prešívaním • Komfortná stredová lakťová opierka, predná s plynulým nastavením výšky v rozsahu od 5 do 20° alebo úplne sklopná, vrátane pamäťovej funkcie • Povrchy a ovládacie tlačidlá v čiernej leskej farbe na stredovej konzole • Prahové lišty s hliníkovými vložkami, predné, osvetlené • Strop z látky v šedej farbe **(Dočasne nedostupné)**	PWT	**3.955,–** 3.215,45	●	●	–	–	●	–

● = Príplatková výbava ○ = Sériova výbava – = nemožnosť objednať.

		Objednávací kód	EUR vrát. 23% DPH EUR bez DPH	A5 Limuzína	A5 Avant	S5 Limuzína	S5 Avant	A5 e-hybrid quattro 220kW	A5 e-hybrid quattro 270kW
Interiér S so športovými sedadlami v kombinácii látka v čiernej farbe 	Obsahuje: • Športové sedadlá vpredu s manuálne vysúvateľnou opierkou stehien, vizuálne integrované opierky hlavy a tvarované bočné opierky sedadiel pre lepšiu bočnú oporu v zákrutách • Stredový panel sedadiel a opierky hlavy z látky Cascade s kosoštvorcovým vzorom a vyšívaným znakom S na operadle predných sedadiel, bočné opierky sedadiel z látky Impressum s kontrastným prešívaním (čalúnenie sedadiel vzadu vizuálne zladené s prednými sedadlami) • 4-smerová bedrová opierka pre predné sedadlá, elektrická s individuálnym horizontálnym a vertikálnym nastavením v 4 smeroch • Obvodové prvky interiéru v látke Cascade: ozdobné prvky na prístrojovej doske, ako aj na dverách a lakťových opierkach dverí v látke Cascade s kontrastným prešívaním na lakťových opierkach dverí • Vrchné a spodné prvky interiéru s kontrastným prešívaním: vrchná časť prístrojovej dosky a lišty dverí v čiernej farbe s kontrastným prešívaním; opierky kolien na stredovej konzole z umelej kože, ktoré ladia s farbou interiéru s kontrastným prešívaním • Komfortná stredová lakťová opierka, predná s plynulým nastavením výšky v rozsahu od 5 do 20° alebo úplne sklopná, vrátane pamäťovej funkcie • Povrchy a ovládacie tlačidlá v lesklej čiernej farbe na stredovej konzole • Športový kožený volant, 3-ramenný, plochá horná a spodná časť s multifunkčnými a radiacimi pádlami, oblklad v chrómovom vzhľade, emblém S, rukoväte volantu z perforovanej kože a kontrastné prešívanie • Nerezové pedále a opierka nôh • Prahové lišty s hliníkovými vložkami, predné, osvetlené, logo S • Strop z látky v čiernej farbe	PWK	**2.441,–** 1.984,55	●	●	–	–	●	–

● = Príplatková výbava ○ = Sériova výbava – = nemožnosť objednať.

		Objednávací kód	EUR vrát. 23% DPH EUR bez DPH	A5 Limuzína	A5 Avant	S5 Limuzína	S5 Avant	A5 e-hybrid quattro 220kW	A5 e-hybrid quattro 270kW
Interiér S so športovými sedadlami v kombinácii koža/umelá koža v šedej farbe 	Obsahuje: • Športové sedadlá vpredu s manuálne vysúvateľnou opierkou stehien, vizuálne integrované opierky hlavy a tvarované bočné opierky sedadiel pre lepšiu bočnú oporu v zákrutách • Stredový panel sedadiel v pastelovo striebornej koži; bočné opierky sedadiel a opierky hlavy z umelej kože s kontrastným prešívaním (čalúnenie sedadiel vzadu vizuálne zladené s prednými sedadlami) • 4-smerová bedrová opierka pre predné sedadlá, elektrická s individuálnym horizontálnym a vertikálnym nastavením v 4 smeroch • Obvodové prvky interiéru z umelej kože: ozdobné prvky na prístrojovej doske, ako aj na dverách a lakťových opierkach dverí z umelej kože s kontrastným prešívaním na lakťových opierkach dverí • Vrchné a spodné prvky interiéru s kontrastným prešívaním: vrchná časť prístrojovej dosky a lišty dverí v čiernej farbe s kontrastným prešívaním; opierky kolien na stredovej konzole z umelej kože, ktoré ladia s farbou interiéru s kontrastným prešívaním • Komfortná stredová lakťová opierka, predná s plynulým nastavením výšky v rozsahu od 5 do 20° alebo úplne sklopná, vrátane pamäťovej funkcie • Povrchy a ovládacie tlačidlá v lesklej čiernej farbe na stredovej konzole • Športový kožený volant, 3-ramenný, plochá horná a spodná časť s multifunkčnými a radiacimi pádlami, oblklad v chrómovom vzhľade, emblém S, rukoväte volantu z perforovanej kože a kontrastné prešívanie • Nerezové pedále a opierka nôh • Prahové lišty s hliníkovými vložkami, predné, osvetlené, logo S • Strop z látky v čiernej farbe	PWM	**3.478,–** 2.827,64	●	●	–	–	●	–
			bez príplatku	–	–	–	–	–	●

● = Príplatková výbava ○ = Sériova výbava – = nemožnosť objednať.

		Objednávací kód	EUR vrát. 23 % DPH EUR bez DPH	A5 Limuzína	A5 Avant	S5 Limuzína	S5 Avant	A5 e-hybrid quattro 220kW	A5 e-hybrid quattro 270kW
Interiér S so športovými sedadlami v kombinácii koža/umelá koža v čiernej farbe 	Obsahuje: • Športové sedadlá vpredu s manuálne vysúvateľnou opierkou stehien, vizuálne integrované opierky hlavy a tvarované bočné opierky sedadiel pre lepšiu bočnú oporu v zákrutách • Stredový panel sedadiel v čiernej koži; bočné opierky sedadiel a opierky hlavy z umelej kože s kontrastným prešívaním (čalúnenie sedadiel vzadu vizuálne zladené s prednými sedadlami) • 4-smerová bedrová opierka pre predné sedadlá, elektrická s individuálnym horizontálnym a vertikálnym nastavením v 4 smeroch • Obvodové prvky interiéru z umelej kože: ozdobné prvky na prístrojovej doske, ako aj na dverách a lakťových opierkach dverí z umelej kože s kontrastným prešívaním na lakťových opierkach dverí • Vrchné a spodné prvky interiéru s kontrastným prešívaním: vrchná časť prístrojovej dosky a lišty dverí v čiernej farbe s kontrastným prešívaním; opierky kolien na stredovej konzole z umelej kože, ktoré ladia s farbou interiéru s kontrastným prešívaním • Komfortná stredová lakťová opierka, predná s plynulým nastavením výšky v rozsahu od 5 do 20° alebo úplne sklopná, vrátane pamäťovej funkcie • Povrchy a ovládacie tlačidlá v lesklej čiernej farbe na stredovej konzole • Športový kožený volant, 3-ramenný, plochá horná a spodná časť s multifunkčnými a radiacimi pádlami, oblklad v chrómovom vzhľade, emblém S, rukoväte volantu z perforovanej kože a kontrastné prešívanie • Nerezové pedále a opierka nôh • Prahové lišty s hliníkovými vložkami, predné, osvetlené, logo S • Strop z látky v čiernej farbe	PWL	**3.478,–** 2.827,64	●	●	–	–	●	–

● = Príplatková výbava ○ = Sériova výbava – = nemožnosť objednať.

		Objednávací kód	EUR vrát. 23 % DPH EUR bez DPH	A5 Limuzína	A5 Avant	S5 Limuzína	S5 Avant	A5 e-hybrid quattro 220kW	A5 e-hybrid quattro 270kW
Interiér S so športovými sedadlami v kombinácii mikrovlákno Dinamica/koža v čiernej farbe 	Obsahuje: • Športové sedadlá vpredu s manuálne vysúvateľnou opierkou stehien, vizuálne integrované opierky hlavy a tvarované bočné opierky sedadiel pre lepšiu bočnú oporu v zákrutách • Stredový panel sedadiel z mikrovlákna Dinamica v čiernej farbe s kosoštvorcovým vzorom; bočné opierky sedadiel a opierky hlavy z umelej kože s kontrastným prešívaním (čalúnenie sedadiel vzadu vizuálne zladené s prednými sedadlami) • 4-smerová bedrová opierka pre predné sedadlá, elektrická s individuálnym horizontálnym a vertikálnym nastavením v 4 smeroch • Obvodové prvky interiéru z mikrovlákna Dinamica: ozdobné prvky na prístrojovej doske, ako aj na dverách a lakťových opierkach dverí z mikrovlákna Dinamica s kontrastným prešívaním na lakťových opierkach dverí • Vrchné a spodné prvky interiéru s kontrastným prešívaním: vrchná časť prístrojovej dosky a lišty dverí v čiernej farbe s kontrastným prešívaním; opierky kolien na stredovej konzole z umelej kože, ktoré ladia s farbou interiéru s kontrastným prešívaním • Komfortná stredová lakťová opierka, predná s plynulým nastavením výšky v rozsahu od 5 do 20° alebo úplne sklopná, vrátane pamäťovej funkcie • Povrchy a ovládacie tlačidlá v lesklej čiernej farbe na stredovej konzole • Športový kožený volant, 3-ramenný, plochá horná a spodná časť s multifunkčnými a radiacimi pádlami, oblklad v chrómovom vzhľade, emblém S, rukoväte volantu z perforovanej kože a kontrastné prešívanie • Nerezové pedále a opierka nôh • Prahové lišty s hliníkovými vložkami, predné, osvetlené, logo S • Strop z látky v čiernej farbe	PWN	**3.817,–** 3.103,25	●	●	–	–	●	–
			340,– 276,43	–	–	–	–	–	●

● = Príplatková výbava ○ = Sériova výbava – = nemožnosť objednať.

	Objednávací kód	EUR vrát. 23% DPH EUR bez DPH	A5 Limuzína	A5 Avant	S5 Limuzína	S5 Avant	A5 e-hybrid quattro 220kW	A5 e-hybrid quattro 270kW
Interiér S so športovými sedadlami plus v čiernej koži 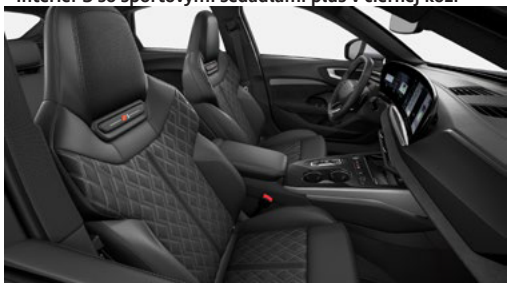	PWO	**7.620,–** 6.195,12	●	●	–	–	●	–
Obsahuje: • Športové sedadlá plus, vpredu s manuálne vysúvateľnou opierkou stehien, manuálne nastaviteľná výška pásov, vizuálne integrované opierky hlavy, tvarované bočné opierky sedadiel pre lepšiu bočnú oporu pri prejazde zákrutami, lem v hornej časti operadla s reliéfom S • Stredový panel predných sedadiel s ventiláciou z perforovanej kože • Pearlnappa, čierna s kosoštvorcovým vzorom, bočné opierky sedadiel a opierky hlavy z jemnej kože Nappa v čiernej farbe s kontrastným prešívaním (čalúnenie sedadiel vzadu vizuálne zladené s prednými sedadlami) • Ventilácia sedadla/masážne sedadlá predné • Predné sedadlá, elektricky nastaviteľné s elektrickým nastavením výšky sedadla, pozdĺžnej polohy sedadla, uhla sedadla a sklonu operadla, ako aj manuálne nastavenie opierky stehien a pneumatické nastavenie bočných opierok operadla • Bedrová opierka, pneumaticky nastaviteľná s masážnou funkciou pre predné sedadlá • Obvodové prvky interiéru z mikrovlákna Dinamica: ozdobné prvky na prístrojovej doske, ako aj na dverách a lakťových opierkach dverí z mikrovlákna Dinamica, čierna, s kontrastným prešívaním na lakťových opierkach dverí • Vrchné a dolné prvky interiéru s kontrastným prešívaním: vrchná časť prístrojovej dosky a lišty dverí v čiernej farbe s kontrastným prešívaním; opierky kolien na stredovej konzole z umelej kože, ktoré ladia s farbou interiéru s kontrastným prešívaním • Komfortná stredová lakťová opierka, predná s plynulým nastavením výšky v rozsahu od 5 do 20° alebo úplne sklopná, vrátane pamäťovej funkcie • Povrchy a ovládacie tlačidlá v čiernej lesklej farbe na stredovej konzole • Športový kožený volant, 3-ramenný, plochá horná a spodná časť s • Multifunkčnými a radiacimi pádlami, obklad v chrómovom vzhľade, emblém S, rukoväte volantu z perforovanej kože a kontrastné prešívanie • Nerezové pedále a opierka nôh • Prahové lišty s hliníkovými vložkami, predné, osvetlené, logo S • Strop z látky v čiernej farbe		**4.142,–** 3.367,48	–	–	–	–	–	●
		2.921,– 2.374,80	–	–	●	●	–	–

● = Príplatková výbava ○ = Sériova výbava – = nemožnosť objednať.

		Objednávací kód	EUR vrát. 23 % DPH EUR bez	A5 Limuzína	A5 Avant	S5 Limuzína	S5 Avant	A5 e-hybrid quattro 220kW	A5 e-hybrid quattro 270kW
Interiér S so športovými sedadlami plus v červenej koži 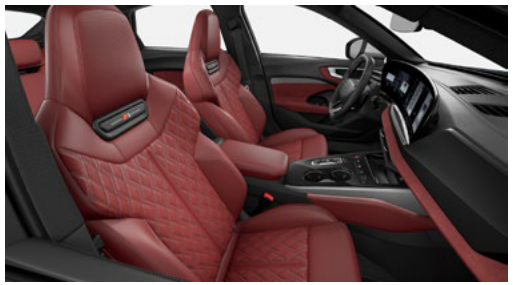	Obsahuje: • Športové sedadlá plus, vpredu s manuálne vysúvateľnou opierkou stehien, manuálne nastaviteľná výška pásov, vizuálne integrované opierky hlavy, tvarované bočné opierky sedadiel pre lepšiu bočnú oporu pri prejazde zákrutami, lem v hornej časti operadla s reliéfom S • Stredový panel predných sedadiel s ventiláciou z perforovanej kože Milano, červená s kosoštvorcovým vzorom, bočné opierky sedadiel a opierky hlavy z jemnej kože Nappa v čiernej farbe s kontrastným prešívaním (čalúnenie sedadiel vzadu vizuálne zladené s prednými sedadlami) • Ventilácia sedadla/masážne sedadlá predné • Predné sedadlá, elektricky nastaviteľné s elektrickým nastavením výšky sedadla, pozdĺžnej polohy sedadla, uhla sedadla a sklonu operadla, ako aj manuálne nastavenie opierky stehien a pneumatické nastavenie bočných opierok operadla • Bedrová opierka, pneumaticky nastaviteľná s masážnou funkciou pre predné sedadlá • Obvodové prvky interiéru z mikrovlákna Dinamica: ozdobné prvky na prístrojovej doske, ako aj na dverách a lakťových opierkach dverí z mikrovlákna Dinamica s kontrastným prešívaním na lakťových opierkach dverí, mikrovlákno Dinamica v súlade s príslušným interiérom • Vrchné a dolné prvky interiéru s kontrastným prešívaním: vrchná časť prístrojovej dosky a lišty dverí v čiernej farbe s kontrastným prešívaním; opierky kolien na stredovej konzole z umelej kože, ktoré ladia s farbou interiéru s kontrastným prešívaním • Komfortná stredová lakťová opierka, predná s plynulým nastavením výšky v rozsahu od 5 do 20° alebo úplne sklopná, vrátane pamäťovej funkcie • Povrchy a ovládacie tlačidlá v čiernej lesklej farbe na stredovej konzole • Športový kožený volant, 3-ramenný, plochá horná a spodná časť s multifunkčnými a radiacimi pádlami, obklad v chrómovom vzhľade, emblém S, rukoväte volantu z perforovanej kože a kontrastné prešívanie • Nerezové pedále a opierka nôh • Prahové lišty s hliníkovými vložkami, predné, osvetlené, logo S • Strop z látky v čiernej farbe	PWV	**2.582,–** 2.099,19	–	–	●	●	–	–

● = Príplatková výbava ○ = Sériova výbava – = nemožnosť objednať.

	Objednávací kód	EUR vrát. 23 % DPH EUR bez DPH	A5 Limuzína	A5 Avant	S5 Limuzína	S5 Avant	A5 e-hybrid quattro 220kW	A5 e-hybrid quattro 270kW
Interiér S so športovými sedadlami v kombinácii mikrovlákno Dinamica/koža v čiernej farbe, farebné prešívanie v červenej farbe Audi Sport  Obsahuje: • Kontrastné prešívanie v červenej express farbe na čalúnení sedadiel, hornej časti prístrojovej dosky a parapety dverí, kolenných opierkach na • Stredovej konzole, ozdobné prvky lakťových opierok dverí z mikrovlákna Dinamica v čiernej farbe, športový volant a komfortná stredová lakťová opierka • Bezpečnostné pásy v čiernej farbe s červenými okrajmi (pre predné sedadlá a vonkajšie zadné sedadlá) • Koberčeky v čiernej farbe s lemovaním a kontrastným prešívaním v expresne červenej farbe • Športové sedadlá vpredu s manuálne vysúvateľnou opierkou stehien, vizuálne integrované opierky hlavy a tvarované bočné opierky sedadiel pre lepšiu bočnú oporu v zákrutách • Stredové panely sedadiel z mikrovlákna Dinamica v čiernej farbe s kosoštvorcovým vzorom; bočné opierky sedadiel a opierky hlavy v koži v čiernej farbe; S embosovanie na operadlách predných sedadiel s kontrastným prešívaním (čalúnenie sedadiel vzadu vizuálne zladené s prednými sedadlami) • 4-smerová bedrová opierka pre predné sedadlá, elektrická s individuálnym horizontálnym a vertikálnym nastavením v 4 smeroch • Obvodové prvky interiéru z mikrovlákna Dinamica, ozdobné prvky na prístrojovej doske ako aj na dverách a lakťových opierkach dverí z mikrovlákna Dinamica v čiernej farbe s kontrastným prešívaním na lakťových opierkach dverí • Vrchné a spodné prvky interiéru s kontrastným prešívaním: vrchná časť prístrojovej dosky a lišty dverí v čiernej farbe s kontrastným prešívaním; opierky kolien na stredovej konzole z umelej kože v čiernej farbe s kontrastným prešívaním • Komfortná stredová lakťová opierka, predná s plynulou reguláciou výšky v rozsahu od 5 do 20° alebo úplne sklopná, vrátane pamäťovej funkcie • Povrchy a ovládacie tlačidlá v čiernej lesklej farbe na stredovej konzole • Športový kožený volant 3-ramenný, plochá horná a spodná časť s multifunkčnými a radiacimi pádlami, obloženie v chrómovom vzhľade, emblém S, rukoväte volantu z perforovanej kože a kontrastné prešívanie • Nerezové pedále a opierka nôh • Prahové lišty s hliníkovými vložkami, predné, osvetlené, logo S • Vnútorné obloženie vo vanádiovom vzhľade • Strop v látke v čiernej farbe	YYB	**4.833,–** 3.930,08	●	●	–	–	●	–
		1.354,– 1.100,82	–	–	–	–	–	●
		1.015,– 825,20	–	–	●	●	–	–

● = Príplatková výbava ○ = Sériova výbava – = nemožnosť objednať.

		Objednávací kód	EUR vrát. 23% DPH EUR bez DPH	A5 Limuzína	A5 Avant	S5 Limuzína	S5 Avant	A5 e-hybrid quattro 220kW	A5 e-hybrid quattro 270kW
Interiér S so športovými sedadlami v kombinácii mikrovlákno Dinamica/koža v čiernej farbe s farbeným prešívaním Audi exclusive  Modrá Baikal	Obsahuje: • Kontrastné prešívanie v interiéri vo farbách Audi exclusive koňaková, diamantová strieborná, jet šedá, karmínovo červená, oceánska modrá, čierna alebo leguánovo zelená • Športové sedadlá vpredu s manuálne vysúvateľnou opierkou stehien, vizuálne integrované opierky hlavy a tvarované bočné opierky sedadiel pre lepšiu bočnú oporu v zákrutách • Prispôsobené prešívanie na sedadlách, Audi exclusive: sedadlá v kombinácii mikrovlákno Dinamica/koža s kosoštvorcovým vzorom a reliéfom S v čiernej farbe so stredovými panelmi sedadiel z mikrovlákna Dinamica s kosoštvorcovým vzorom, bočné čalúnenia sedadiel v koži v čiernej farbe a opierky hlavy z umelej kože, S embosovanie na operadlách predných sedadiel s kontrastným prešívaním, Audi exclusive (čalúnenie sedadiel vzadu opticky zladené s prednými sedadlami) • Audi exclusive emblém vo vložkách obloženia dverí • 4-smerová bedrová opierka pre predné sedadlá, elektrická s individuálnym horizontálnym a vertikálnym nastavením v4 smeroch • Prispôsobené prešívanie na stredovej lakťovej opierke, Audi exclusive: komfortná stredová lakťová opierka, predná časť z mikrovlákna Dinamica v čiernej farbe s kontrastným prešívaním, Audi exclusive s plynulou reguláciou výšky v rozsahu od 5 do 20° alebo úplne sklopná, vrátane pamäťovej funkcie • Prispôsobené prešívanie prvkov interiéru, Audi exclusive: ozdobné prvky na prístrojovej doske ako aj na dverách a lakťových opierkach dverí z mikrovlákna Dinamica v čiernej farbe s kontrastným prešívaním Audi exclusive na lakťových opierkach dverí • Prispôsobené prešívanie prvkov interiéru, Audi exclusive: horná časť • Prístrojovej dosky a dverové lišty v čiernej farbe s kontrastným prešívaním Audi exclusive a obloženie stredovej konzoly (kolenné opierky) z mikrovlákna Dinamica v čiernej farbe s kontrastným prešívaním Audi exclusive • Povrchy a ovládacie tlačidlá v čiernej lesklej farbe na stredovej konzole • Prispôsobené prešívanie na ovládacích prvkoch, Audi exclusive: športový kožený volant 3-ramenný, plochá horná a spodná časť s multifunkčnými a radiacimi pádlami, obloženie v chrómovom vzhľade, emblém S, rukoväte volantu v perforovanej koži a kontrastné prešívanie Audi exclusive • Nerezové pedále a opierka nôh • Prahové lišty s hliníkovými vložkami, predné, osvetlené, logo S • Strop v látke v čiernej farbe • Prispôsobené prešívanie na koberčekoch, Audi exclusive: koberčeky a lemovanie v čiernej farbe a kontrastné prešívanie Audi exclusive	YN1	**8.919,–** 7.251,22	●	●	–	–	●	–
			5.395,– 4.386,18	–	–	–	–	–	●
			5.056,– 4.110,57	–	–	●	●	–	–

● = Príplatková výbava ○ = Sériova výbava – = nemožnosť objednať.

	Objednávací kód	EUR vrát. 23% DPH EUR bez DPH	A5 Limuzína	A5 Avant	S5 Limuzína	S5 Avant	A5 e-hybrid quattro 220kW	A5 e-hybrid quattro 270kW
Interiér so športovými sedadlami v kombinácii koža/umelá koža vo farbe čierna-koňak 	YDG	**10.959,–** 8.909,76	●	●	–	–	●	–
		7.436,– 6.045,53	–	–	–	–	–	●

Obsahuje:

- Športové sedadlá vpredu s manuálne vysúvateľnou opierkou stehien, vizuálne integrované opierky hlavy a tvarované bočné opierky sedadiel pre dobrú bočnú oporu v zákrutách
- Prispôsobenie farieb sedadiel, Audi exclusive: sedadlá v kombinácii koža/umelá koža s reliéfom S, stredové panely sedadiel v koži koňak s kontrastným prešívaním v čiernej farbe, bočné opierky sedadiel a opierky hlavy z umelej kože; lavica zadného sedadla farebne zladená v čiernej a koňakovej farbe s kontrastným prešívaním v koňakovej farbe ako aj kontrastným prešívaním v čiernej farbe na stredovom paneli sedadla, stredné sedadlo v čiernej farbe
- Audi exclusive emblém v obložení dverí
- 4-smerová bedrová opierka pre predné sedadlá, elektrická s individuálnym horizontálnym a vertikálnym nastavením v 4 smeroch
- Farebné prispôsobenie stredovej lakťovej opierky, Audi exclusive: komfortná stredová lakťová opierka, predná časť z mikrovlákna Dinamica v čiernej farbe s kontrastným prešívaním v koňakovej farbe s plynulou reguláciou výšky v rozsahu od 5 do 20° alebo úplne sklopná, vrátane pamäťovej funkcie
- Farebné prispôsobenie interiérových prvkov, Audi exclusive: ozdobné prvky na prístrojovej doske z mikrovlákna Dinamica v koňakovej farbe ako aj na dverách a lakťových opierkach dverí z mikrovlákna Dinamica v čiernej farbe s kontrastným prešívaním v koňakovej farbe na lakťových opierkach dverí
- Farebné prispôsobenie interiérových prvkov, Audi exclusive: horná časť prístrojovej dosky a dverové lišty v čiernej farbe s kontrastným prešívaním v koňakovej farbe a obloženie stredovej konzoly (kolenné opierky) z mikrovlákna Dinamica koňakovej farbe s kontrastným prešívaním v čiernej farbe
- Povrchy a ovládacie tlačidlá v lesklej čiernej farbe na stredovej konzole
- Prispôsobenie farieb ovládacích prvkov, Audi exclusive: športový kožený volant, 3-ramenný, plochá horná a spodná časť s multifunkčnými a radiacimi páčkami, ozdobné prvky v chrómovom vzhľade, emblém S, rukoväte volantu z perforovanej kože a kontrastné prešívanie v koňakovej farbe
- Nerezové pedále a opierka nôh
- Prahové lišty s hliníkovými vložkami, predné, osvetlené, logo S
- Strop v látke v čiernej farbe
- Farebné prispôsobenie koberčekov, Audi exclusive: koberčeky v čiernej farbe, lemovanie v koňakovej farbe a kontrastné prešívanie v čiernej farbe

● = Príplatková výbava ○ = Sériova výbava – = nemožnosť objednať.

		Objednávací kód	EUR vrát. 23% DPH EUR bez DPH	A5 Limuzína	A5 Avant	S5 Limuzína	S5 Avant	A5 e-hybrid quattro 220kW	A5 e-hybrid quattro 270kW
Interiér so športovými sedadlami v kombinácii látka vo farbe svetlosivá-biela 	Obsahuje: • Športové sedadlá vpredu s vizuálne integrovanými opierkami hlavy, tvarovanými bočnými vankúšmi pre dobrú bočnú oporu v zákrutách a manuálne výsuvnou opierkou stehien • Farebná personalizácia sedadiel, Audi exclusive: stredové panely sedadiel v látke Cascade, svetlosivá s kosoštvorcovým vzorom a kontrastným prešívaním v diamantovo strieborne farbe; operadlo sedadla, oblasť ramien a bočné vankúše sedadla v látke Impressum, zázvorovo biela, vyšívaný emblém S na operadlách predných sedadiel v diamantovo striebornej farbe na látke Impressum, zázvorovo biela, akcentové pruhy na bočných vankúšoch sedadla a opierkach hlavy v látke Cascade, svetlosivá s kontrastným prešívaním v diamantovo striebornej farbe (čalúnenie sedadiel vzadu vizuálne zladené s prednými sedadlami) • 4-smerová bedrová opierka pre predné sedadlá, elektricky nastaviteľná s individuálnym horizontálnym a vertikálnym nastavením v 4 smeroch • Emblém Audi exclusive v obložení dverí • Farebná personalizácia interiérových prvkov, Audi exclusive: ozdobné prvky v prístrojovej doske a dverách, ako aj lakťové opierky dverí v látke Cascade, svetlosivá, s kontrastným prešívaním v diamantovo striebornej farbe na lakťových opierkach dverí • Horné a dolné interiérové prvky s kontrastným prešívaním: horná časť prístrojovej dosky a lišta dverí, čierna s kontrastným prešívaním; Kolenné vankúše na stredovej konzole z umelej kože, čierne s kontrastným prešívaním • Farebná personalizácia stredovej lakťovej opierky, Audi exclusive: komfortná stredová lakťová opierka vpredu z látky Cascade, svetlosivá s kontrastným prešívaním v diamantovo striebornej farbe, ako aj s plynulým nastavením výšky v rozsahu od 5 do 20° alebo úplne sklopná a s pamäťovou funkciou • Povrchy a ovládacie tlačidlá v lesklej čiernej farbe na stredovej konzole • Športový kožený volant, 3-ramenný, plochý hore a dole s multifunkčnými a radiacimi páčkami, obloženie volantu v chrómovom vzhľade, emblém S, rukoväte volantu z perforovanej kože a kontrastným prešívaním • Nerezové pedále a opierka nôh • Prahové lišty s hliníkovými vsadeniami, vpredu, osvetlené, emblém S • Strop v látke v čiernej farbe • Rohože, Audi exclusive: čierne rohože, lemovanie v zázvorovo bielej farbe a kontrastné prešívanie v diamantovo striebornej farbe Upozornenie: iba v kombinácii s dodatočnou príplatkovou výbavou.	YDT	**8.831,–** 7.179,67	●	●	–	–	●	–

● = Príplatková výbava ○ = Sériova výbava – = nemožnosť objednať.

		Objednávací kód	EUR vrát. 23% DPH EUR bez DPH	A5 Limuzína	A5 Avant	S5 Limuzína	S5 Avant	A5 e-hybrid quattro 220kW	A5 e-hybrid quattro 270kW
Interiér S so športovými sedadlami v koži v čiernej farbe s farbeným prešívaním Audi exclusive obsahuje 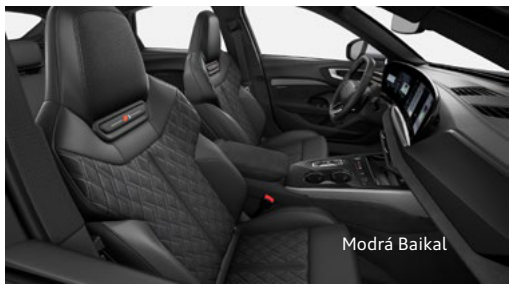 Modrá Baikal	Obsahuje: • Športové sedadlá vpredu s manuálne vysúvateľnou opierkou stehien, vizuálne integrované opierky hlavy a tvarované bočné opierky sedadiel pre dobrú bočnú oporu v zákrutách • Prispôsobenie farieb sedadiel, Audi exclusive: sedadlá v kombinácii koža/umelá koža s reliéfom S, stredové panely sedadiel v koži koňak s kontrastným prešívaním v čiernej farbe, bočné opierky sedadiel a opierky hlavy z umelej kože; lavica zadného sedadla farebne zladená v čiernej a koňakovej farbe s kontrastným prešívaním v koňakovej farbe ako aj kontrastným prešívaním v čiernej farbe na stredovom paneli sedadla, stredné sedadlo v čiernej farbe • Audi exclusive emblém v obložení dverí • 4-smerová bedrová opierka pre predné sedadlá, elektrická s individuálnym horizontálnym a vertikálnym nastavením v 4 smeroch • Farebné prispôsobenie stredovej lakťovej opierky, Audi exclusive: komfortná stredová lakťová opierka, predná časť z mikrovlákna Dinamica v čiernej farbe s kontrastným prešívaním v koňakovej farbe s plynulou reguláciou výšky v rozsahu od 5 do 20° alebo úplne sklopná, vrátane pamäťovej funkcie • Farebné prispôsobenie interiérových prvkov, Audi exclusive: ozdobné prvky na prístrojovej doske z mikrovlákna Dinamica v koňakovej farbe ako aj na dverách a lakťových opierkach dverí z mikrovlákna Dinamica v čiernej farbe s kontrastným prešívaním v koňakovej farbe na lakťových opierkach dverí • Farebné prispôsobenie interiérových prvkov, Audi exclusive: horná časť prístrojovej dosky a dverové lišty v čiernej farbe s kontrastným prešívaním v koňakovej farbe a obloženie stredovej konzoly (kolenné opierky) z mikrovlákna Dinamica koňakovej farbe s kontrastným prešívaním v čiernej farbe • Povrchy a ovládacie tlačidlá v lesklej čiernej farbe na stredovej konzole • Prispôsobenie farieb ovládacích prvkov, Audi exclusive: športový kožený volant, 3-ramenný, plochá horná a spodná časť s multifunkčnými a radiacimi páčkami, ozdobné prvky v chrómovom vzhľade, emblém S, rukoväte volantu z perforovanej kože a kontrastné prešívanie v koňakovej farbe • Nerezové pedále a opierka nôh • Prahové lišty s hliníkovými vložkami, predné, osvetlené, logo S • Strop v látke v čiernej farbe • Farebné prispôsobenie koberčekov, Audi exclusive: koberčeky v čiernej farbe, lemovanie v koňakovej farbe a kontrastné prešívanie v čiernej farbe	YN2	**12.722,–** 10.343,09	●	●	–	–	●	–
			9.198,– 7.478,05	–	–	–	–	–	●
			7.979,– 6.486,99	–	–	●	●	–	–

● = Príplatková výbava ○ = Sériova výbava – = nemožnosť objednať.

		Objednávací kód	EUR vrát. 23% DPH EUR bez DPH	A5 Limuzína	A5 Avant	S5 Limuzína	S5 Avant	A5 e-hybrid quattro 220kW	A5 e-hybrid quattro 270kW
Interiér S so športovými sedadlami plus v koži, šedo-oceánská modrá, Audi exclusive 	Obsahuje: • Športové sedadlá plus, vpredu s manuálne vysúvateľnou opierkou stehien, vizuálne integrované opierky hlavy, tvarované bočné opierky sedadiel pre dobrú bočnú oporu v zákrutách, ako aj ozdobné prvky v hornom operadle s osvetleným znakom S • Prispôsobenie farieb sedadiel, Audi exclusive: sedadlá v kombinácii jemnej kože Nappa/koža Pearlnappa, perforované kosoštvorcovým vzorom, farba sedadiel tmavošedá/čierna, celoobvodový pás v oceánskej modrej ako aj oceánovo modré kontrastné prešívanie na sedadle, operadle sedadlo v čiernej farbe; lavica zadných sedadiel farebne zladená vo farbách jet šedá/čierna a ocean blue s kontrastným prešívaním v oceánskej modrej, stredné sedadlo v čiernej farbe, ventilovaný stredový panel predných sedadiel a stredný panel sedadiel bez odvetrávania dvoch vonkajších zadných sedadiel z perforovanej kože • Audi exclusive emblém vo vložkách obloženia dverí • Predné sedadlá elektricky nastaviteľné s elektrickým nastavením výšky sedadla, pozdĺžnej polohy sedadla, uhla sedadla a sklonu operadla ako aj manuálne nastavenie opierky stehien a pneumatické nastavenie bočných opierok operadla • Ventilácia sedadla/masážne sedadlo(a) predné s aktívnou ventiláciou sedadla • Bedrová opierka pneumaticky nastaviteľná s masážnou funkciou pre predné sedadlá • Farebné prispôsobenie stredovej lakťovej opierky, Audi exclusive: komfortná stredová lakťová opierka, predná časť z mikrovlákna Dinamica v šedej farbe s kontrastným prešívaním v oceánskej modrej s plynulou reguláciou výšky v rozsahu od 5 do 20° alebo úplne sklopná, vrátane pamäťovej funkcie • Farebné prispôsobenie interiérových prvkov, Audi exclusive: ozdobné prvky na prístrojovej doske ako aj na dverách a lakťových opierkach dverí z mikrovlákna Dinamica, jet šedá s kontrastným prešívaním v oceánskej modrej na lakťových opierkach dverí • Farebné prispôsobenie interiérových prvkov, Audi exclusive: horná časť prístrojovej dosky a líšt dverí v čiernej farbe a s kontrastným prešívaním v oceánskej modrej a lem stredovej konzoly (kolenné opierky) z mikrovlákna Dinamica v tmavošedej farbe s kontrastným prešívaním v oceánskej modrej • Povrchy a ovládacie tlačidlá v lesklej čiernej farbe na stredovej konzole • Prispôsobenie farieb ovládacích prvkov, Audi exclusive: športový kožený volant 3-ramenný, plochá horná a spodná časť s multifunkčnými a radiacimi páčkami, ozdobné prvky v chrómovom vzhľade, emblém S, rukoväte volantu z perforovanej kože a kontrastné prešívanie v oceánskej modrej • Nerezové pedále a opierka nôh • Prahové lišty s hliníkovými vložkami, predné, osvetlené, logo S • Strop v látke v čiernej farbe • Farebné prispôsobenie koberčekov, Audi exclusive: koberčeky v čiernej farbe, lemovanie v oceánskej modrej a kontrastné prešívanie v sivej	YDH	**15.029,–** 12.218,70	●	●	–	–	●	–
			11.503,– 9.352,04	–	–	–	–	–	●
			10.283,– 8.360,16	–	–	●	●	–	–
Farebné prispôsobenie sedadiel, Audi exclusive	Vysokokvalitná koža a výber špeciálnych farieb dodávajú interiéru vozidla veľmi osobný nádych. Pre športové sedadlá plus v kombinácii koža perforovaná s diamantovým prešívaním. K dispozícii sú farby kože a prešívania podľa Audi exclusive.	FC1	**4.554,–** 3.702,44	●	●	●	●	●	●

		Objednávací kód	**EUR vrát. 23% DPH** EUR bez DPH	**A5 Limuzína**	**A5 Avant**	**S5 Limuzína**	**S5 Avant**	**A5 e-hybrid quattro 220kW**	**A5 e-hybrid quattro 270kW**
Plná individualizácia s farebným prešívaním plus, Audi exclusive	Výber ďalších farieb prešívania pre úplnú individualizáciu z ponuky Audi exclusive otvára možnosti personalizácie. Okrem hlavných a akcentových farieb z Audi exclusive sú na špeciálnu žiadosť zákazníka k dispozícii aj ďalšie farby kontrastného prešívania: • biela alabaster • žltá slnečná • oranžová marhuľa • zlatohnedá • hnedá meď • červená malina • fialová levanduľa • ranná rosa zelená • trstinová zelená • modrá zafír Lemovanie a prešívanie rohoží nie je súčasťou plnej individualizácie s farebným prešívaním plus, Audi exclusive.	YFA	**1.153,–** 937,40	●	●	●	●	●	●
Balík prešívania s farebným prešívaním plus, Audi exclusive	Okrem hlavných a akcentových farieb od Audi exclusive sú na špeciálnu žiadosť zákazníka k dispozícii aj ďalšie farby kontrastného prešívania: • biela alabaster • žltá slnečná • oranžová marhuľa • zlatohnedá • hnedá meď • červená malina • fialová levanduľa • ranná rosa zelená • trstinová zelená • modrá zafír Ak je zvolený balík prešívania s farebným prešívaním plus od Audi exclusive, lemovanie a prešívanie na rohožkách je čierne. Upozornenie: iba v kombinácii s YN1 alebo YN2.	YFB	**692,–** 562,61	●	●	●	●	●	●

● = Príplatková výbava ○ = Sériova výbava – = nemožnosť objednať.

Osvetlenie

		Objednávací kód	EUR vrát. 23 % DPH EUR bez DPH	A5 Limuzína	A5 Avant	S5 Limuzína	S5 Avant	A5 e-hybrid quattro 220kW	A5 e-hybrid quattro 270kW
Vnútorné osvetlenie	Obsahuje: • LED strešný modul vpredu a vzadu, vrátane svetiel na čítanie • Osvetlenie odkladacieho priestoru pod stredovou lakťovou opierkou • Osvetlenie odkladacej schránky • Predné osvetlenie priestoru nôh • Osvetlenie batožinového priestoru vľavo a vpravo • Osvetlenie zadného veka (len pre Avant)			○	○	–	–	○	–
Balík ambientného osvetlenia plus	Balík ambientného osvetlenia plus obsahuje štandardné vnútorné osvetlenie v bielej farbe: • LED strešný modul predný a zadný, vrátane svetiel na čítanie • Osvetlenie odkladacieho priestoru pod stredovou lakťovou opierkou • Osvetlenie skrinky pred spolujazdcom • Osvetlenie priestoru na nohy vpredu • Svetlo v batožinovom priestore • Osvetlenie interiéru od dverí batožinového priestoru Balík ambientného osvetlenia plus navyše obsahuje: • Kozmetické zrkadlá osvetlené pre vodiča a spolujazdca (v bielej farbe) • Osvetlenie priestoru nôh zadné (v bielej farbe) • Obrysové osvetlenie prístrojovej dosky (v bielej farbe) • Obrysové osvetlenie dverí, predných a zadných (farebné) • Ambientné osvetlenie plôch dverí, predných a zadných (farebné) • Ambientné osvetlenie Audi virtual cockpit (farebné) • Držiak na pohár osvetlený (farebne) • Obrysové osvetlenie stredovej konzoly vpredu (farebné) • Ambientné osvetlenie stredovej konzoly, vpredu (farebné) • Priehradka na telefón s funkciou indukčného nabíjania a anténou pre mobilnú komunikáciu (farebná) • Vstupné svetlá, predné a zadné (v bielej farbe)	QQ2	**519,–** 421,95	●	●	○	○	●	○

● = Príplatková výbava ○ = Sériova výbava – = nemožnosť objednať.

		Objednávací kód	EUR vrát. 23% DPH EUR bez DPH	A5 Limuzína	A5 Avant	S5 Limuzína	S5 Avant	A5 e-hybrid quattro 220kW	A5 e-hybrid quattro 270kW
Balík ambientného osvetlenia pro	Balík ambientného osvetlenia plus obsahuje štandardné vnútorné osvetlenie v bielej farbe:	QQ4	**865,–** 703,25	●	●	–	–	●	–
	• LED strešný modul predný a zadný, vrátane svetiel na čítanie • Osvetlenie odkladacieho priestoru pod stredovou lakťovou opierkou • Osvetlenie skrinky pred spolujazdcom • Osvetlenie priestoru na nohy vpredu • Svetlo v batožinovom priestore • Osvetlenie interiéru od dverí batožinového priestoru		**345,–** 280,49	–	–	●	●	–	●
	Balík ambientného osvetlenia plus navyše obsahuje: • Kozmetické zrkadlá osvetlené pre vodiča a spolujazdca (v bielej farbe) • Osvetlenie priestoru nôh zadné (v bielej farbe) • Obrysové osvetlenie prístrojovej dosky (v bielej farbe) • Obrysové osvetlenie dverí, predných a zadných (farebné) • Ambientné osvetlenie plôch dverí, predných a zadných (farebné) • Ambientné osvetlenie Audi virtual cockpit (farebné) • Držiak na pohár osvetlený (farebne) • Obrysové osvetlenie stredovej konzoly vpredu (farebné) • Ambientné osvetlenie stredovej konzoly, vpredu (farebné) • Priehradka na telefón s funkciou indukčného nabíjania a anténou pre mobilnú komunikáciu (farebná) • Vstupné svetlá, predné a zadné (v bielej farbe)								
	Balík ambientného osvetlenia pro navyše obsahuje: • Dynamické interakčné svetlo (farebné)								

● = Príplatková výbava ○ = Sériova výbava – = nemožnosť objednať.

Obklad

		Objednávací kód	EUR vrát. 23 % DPH EUR bez DPH	A5 Limuzína	A5 Avant	S5 Limuzína	S5 Avant	A5 e-hybrid quattro 220kW	A5 e-hybrid quattro 270kW
Obklad interiéru - Volcano grey (sivý) 				○	○	–	–	○	–
Obklad interiéru - matný česaný hliník tmavý 	Upozornenie: iba v kombinácii s vybranými interiérovými balíkmi.	5TG	**272,–** 221,14	●	●	–	–	●	–
Obklad interiéru - matný brúsený hliník s lineárnym razením antracitový 	Upozornenie: iba v kombinácii s vybranými interiérovými balíkmi.	5MV	**272,–** 221,14	●	●	○	○	●	○

● = Príplatková výbava ○ = Sériova výbava – = nemožnosť objednať.

		Objednávací kód	EUR vrát. 23 % DPH EUR bez DPH	A5 Limuzína	A5 Avant	S5 Limuzína	S5 Avant	A5 e-hybrid quattro 220kW	A5 e-hybrid quattro 270kW
Obklad interiéru - jabloň prírodná hnedá 	Upozornenie: iba v kombinácii s vybranými interiérovými balíkmi.	5MB	**479,–** 389,43	●	●	–	–	●	–
Obklad interiéru - gaštan prírodný sivý 	Upozornenie: iba v kombinácii s vybranými interiérovými balíkmi.	5MC	**479,–** 389,43	●	●	–	–	●	–
Obklad interiéru - karbónová štruktúra 	Upozornenie: iba v kombinácii s vybranými interiérovými balíkmi.	5MK	**721,–** 586,18	●	●	–	–	●	–
			450,– 365,85	–	–	●	●	–	●

● = Príplatková výbava ○ = Sériova výbava – = nemožnosť objednať.

		Objednávací kód	EUR vrát. 23 % DPH EUR bez DPH	A5 Limuzína	A5 Avant	S5 Limuzína	S5 Avant	A5 e-hybrid quattro 220kW	A5 e-hybrid quattro 270kW
Obklad interiéru - ľanová sieťovina, svetlosivá, Audi exclusive 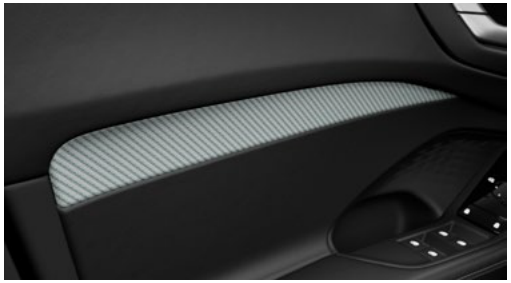	Upozornenie: iba v kombinácii s PWD.	7TN	**1.614,–** 1.312,20	●	●	–	–	●	–
			1.343,– 1.091,87	–	–	●	●	–	●
Obklad interiéru - topoľ natural, strieborno-hnedá, Audi exclusive 	Upozornenie: iba v kombinácii s PWD.	7TZ	**1.614,–** 1.312,20	●	●	–	–	●	–
			1.343,– 1.091,87	–	–	●	●	–	●

● = Príplatková výbava ○ = Sériova výbava – = nemožnosť objednať.

Strop

		Objednávací kód	EUR vrát. 23% DPH EUR bez DPH	A5 Limuzína	A5 Avant	S5 Limuzína	S5 Avant	A5 e-hybrid quattro 220kW	A5 e-hybrid quattro 270kW
Strop vozidla v látkovom poťahu 				○	○	–	–	○	–
Strop vozidla v čiernom látkovom poťahu 	Upozornenie: iba vrámci vybraných interiérových balíkov.	6NQ	**299,–** 243,09	●	●	○	○	●	○

● = Príplatková výbava ○ = Sériova výbava – = nemožnosť objednať.

Volanty

		Objednávací kód	EUR vrát. 23 % DPH EUR bez DPH	A5 Limuzína	A5 Avant	S5 Limuzína	S5 Avant	A5 e-hybrid quattro 220kW	A5 e-hybrid quattro 270kW
Športový kožený volant s dvojitými lúčmi, multifunkciou a pádlami 				○	○	–	–	○	–
Športový kožený multifukčný volant, 3-ramenný, plochá horná a spodná časť, s funkciou radenia 	Upozornenie: iba vrámci vybraných interiérových balíkov.	1XY	bez príplatku	●	●	○	○	●	○
Kožený 2-ramenný športový volant s multifunkciou a funkciou radenia, v hornej a dolnej časti sploštený 		2FS	**253,–** 205,69	●	●	–	–	●	–

● = Príplatková výbava ○ = Sériova výbava – = nemožnosť objednať.

		Objednávací kód	EUR vrát. 23 % DPH EUR bez DPH	A5 Limuzína	A5 Avant	S5 Limuzína	S5 Avant	A5 e-hybrid quattro 220kW	A5 e-hybrid quattro 270kW
Volant manuálne nastaviteľný v dvoch smeroch				○	○	○	○	○	○
Volant elektricky nastaviteľný v dvoch smeroch	Upozornenie: iba v kombinácii s balíkom PQ3.	2C7	**461,–** 374,80	●	●	●	●	●	●
Obklad volantu v chrómovom vzhľade				○	○	–	–	○	–
Obklad volantu v chrómovom vzhľade, emblém S, rukoväte volantu z perforovanej kože a kontrastné prešívanie				–	–	○	○	–	○



● = Príplatková výbava ○ = Sériova výbava – = nemožnosť objednať.

Klimatizácia a komfort

		Objednávací kód	EUR vrát. 23 % DPH EUR bez DPH	A5 Limuzína	A5 Avant	S5 Limuzína	S5 Avant	A5 e-hybrid quattro 220kW	A5 e-hybrid quattro 270kW
Komfortná automatická klimatizácia - 1-zónová				○	○	–	–	–	–
Komfortná automatická klimatizácia - 3-zónová 	3-zónová komfortná automatická klimatizácia zahŕňa: • Elektronické ovládanie teploty, množstva a distribúcie vzduchu individuálne pre stranu vodiča a spolujazdca a druhý rad sedadiel • 3 voliteľné štýly klimatizácie na individualizáciu objemu vzduchu v automatickom režime • Voľne konfigurovateľné ovládacie panely pre preferované funkcie klimatizácie s priamym prístupom • Režim ECO pre klimatizáciu s optimalizovanou účinnosťou, najmä pre chladenie • A/C MAX: Maximálny chladiaci výkon klimatizačného systému je možné aktivovať stlačením tlačidla • Riadenie podľa polohy slnka a slnečného žiarenia na zónu • Komfortný asistent so 4 preddefinovanými programami klimatizácie, každý priamo cez tlačidlo na displeji MMI touch možno aktivovať • Prídavný ovládací panel klimatizácie na nastavenie teploty zadného priestoru v zadnej stredovej konzole • Vetracie otvory v stredovej konzole av priestore pre nohy vzadu • Automatické riadenie recirkulácie vzduchu so snímačom vlhkosti a kvality vzduchu (napr. pre výfukové plyny) • Kabínový vzduchový filter PM 2,5 odlučujúci prach a pachy, ktorý zaisťuje, že interiér vozidla je menej vystavený prachovým časticiam, pachom a alergénom a prispieva k zlepšeniu ovzdušia v interiéri, môže zabezpečiť najmä dlhodobo stabilné filtrovanie jemného prachu pre veľmi malé častice v rozsahu s priemerom menším ako 2,5 µm (napr. nanovlákno) sú podporované • Personalizácia nastavení klímy prostredníctvom identifikácie kľúča • Tlačidlá na odmrazovanie predných a zadných okien na dotykovom displeji MMI	PYC	**807,–** 656,10	●	●	○	○	○	○
Prídavné kúrenie a ventilácia	Majte vo vozidle vždy tú správnu komfortnú teplotu – s účinnou klimatizáciou, ktorá vozidlo v zime predhreje a v lete dobre vyvetrá. Prídavné kúrenie ohrieva interiér a odstraňuje námrazu z okien bez naštartovania motora. Môžete si vybrať medzi režimami vykurovania „odmrazovať“ (iba pre okná) a „teplo“ (prídavné predohrev interiéru). Prídavné vetranie dodáva čerstvý vzduch a znižuje vnútornú teplotu. Obe funkcie je možné aktivovať pomocou aplikácie myAudi a v MMI pomocou časovača. V spojení s tiesňovým volaním Audi connect & Servis s Audi connect Remote & Control sa dá prídavné kúrenie pohodlne naprogramovať cez aplikáciu myAudi. Upozornenie: iba v kombinácii s Tech balíkmi.	9M1	**1.613,–** 1.311,38	●	●	●	●	●	●
Prídavná funkcia klimatizácie	Umožňuje prostredníctvom MMI alebo smartfónu naprogramovať spustenie klimatizácie vo vozidle ešte pred jazdou.			–	–	–	–	○	○
Komfortná prídavná funkcia klimatizácie	Umožňuje prostredníctvom MMI alebo smartfónu naprogramovať spustenie klimatizácie vrátane nastavenia želanej teploty vo vozidle ešte pred jazdou. Umožňuje nastavenie aj ďalších funkcií ak sú súčasťou vybavenia vozidla, napr. vyhrievanie/klimatizovanie sedadiel alebo čelného skla.	GA2	**174,–** 141,46	–	–	–	–	●	●

● = Príplatková výbava ○ = Sériova výbava – = nemožnosť objednať.

		Objednávací kód	**EUR vrát. 23 % DPH** EUR bez DPH	**A5 Limuzína**	**A5 Avant**	**S5 Limuzína**	**S5 Avant**	**A5 e-hybrid quattro 220kW**	**A5 e-hybrid quattro 270kW**
Sedadlá vpredu vyhrievané s oddelenou reguláciou pre vodiča a spolujazdca				○	○	○	○	○	○
Balík klimatizácie na zimu	Balík obsahuje nasledujúce položky: • vyhrievanie volantu • vyhrievanie sedadiel vpredu a vzadu	PYE	**669,–** 543,91	●	●	●	●	●	●

● = Príplatková výbava ○ = Sériova výbava – = nemožnosť objednať.

Ďalšie prvky interiéru

		Objednávací kód	EUR vrát. 23 % DPH EUR bez DPH	A5 Limuzína	A5 Avant	S5 Limuzína	S5 Avant	A5 e-hybrid quattro 220kW	A5 e-hybrid quattro 270kW
Komfortný kľúč bez funkcie Safelock				○	○	○	○	○	○
Komfortný kľúč s funkciou Safelock	Upozornenie: iba v kombinácii s alarmom.	4K6	bez príplatku	●	●	●	●	●	●
Digitálny kľúč	Ponúka: • Až 5 digitálnych kľúčov od vozidla, ktoré možno jednoducho a pohodlne odovzdať iným ľuďom pomocou aplikácie myAudi na vašom smartfóne • Kľúčová karta kompatibilná s NFC na rýchle odovzdanie tretím stranám (napr. parkovanie s obsluhou)			○	○	○	○	○	○
Alarm		7AL	**576,–** 468,29	●	●	●	●	●	●
Diaľkové otváranie garáže	Upozornenie: iba v kombinácii s PQ3.	VC2	**191,–** 155,29	●	●	●	●	●	●
Imobilizér				○	○	○	○	○	○
Vnútorné spätné zrkadlo s manuálnou clonou				○	○	–	–	○	–
Vnútorné spätné zrkadlo automaticky zacloniteľné	Upozornenie: iba ako súčasť Tech balíkov.	4L6	bez príplatku	●	●	○	○	●	○
Vonkajšie spätné zrkadlá elektricky nastaviteľné, vyhrievané				○	○	–	–	○	–
Vonkajšie spätné zrkadlá, elektricky nastaviteľné, vyhrievané a sklopné, automaticky stmavené na oboch stranách	Upozornenie: iba ako súčasť Tech balíkov.	6XK	bez príplatku	●	●	○	○	●	○
Elektrické otváranie a zatváranie veka batožinového priestoru				○	○	○	○	○	○
Deliaca sieť				○	○	○	○	○	○

● = Príplatková výbava ○ = Sériova výbava – = nemožnosť objednať.

		Objednávací kód	EUR vrát. 23% DPH EUR bez DPH	A5 Limuzína	A5 Avant	S5 Limuzína	S5 Avant	A5 e-hybrid quattro 220kW	A5 e-hybrid quattro 270kW
Nástupné lišty - hliníkové				○	○	–	–	○	–
Nástupné lišty hliníkové vpredu a vzadu, osvetlené, bez nápisu		VT3	súčasť balíka	●	●	–	–	●	–
Nástupné lišty hliníkové, osvetlené, S emblém		VT5	bez príplatku	–	–	○	○	–	○
Ovládacie prvky v čiernej farbe s kontrastným prešívaním Audi exclusive		0UD	**981,–** 797,56	●	●	●	●	●	●
Alu - Optik v interiéri				○	○	○	○	○	○
Interiérové lišty s vanádiovým vzhľadom	Upozornenie: iba v kombinácii s vybraným interiérovým balíkom.	QJ3	**230,–** 186,99	●	●	●	●	●	●
Vrchná časť prístrojovej dosky v čiernej farbe s kontrastným prešívaním v šedej farbe	Upozornenie: iba v kombinácii s vybraným interiérovým balíkom.	7HB	**210,–** 170,73	●	●	○	○	●	○





● = Príplatková výbava ○ = Sériova výbava – = nemožnosť objednať.

		Objednávací kód	EUR vrát. 23% DPH EUR bez DPH	A5 Limuzína	A5 Avant	S5 Limuzína	S5 Avant	A5 e-hybrid quattro 220kW	A5 e-hybrid quattro 270kW
Vrchné a spodné vnútorné prvky v látke				○	○	–	–	○	–
Vrchné a spodné vnútorné prvky v látke Cascade	Upozornenie: pre A5 iba ako súčasť vybraných interiérových balíkov.	Q8C	bez príplatku	●	●	–	–	●	●
Vrchné a spodné vnútorné prvky v umelej koži	Upozornenie: pre A5 iba ako súčasť vybraných interiérových balíkov.	Q8B	bez príplatku	●	●	–	–	●	○
Vrchné a spodné vnútorné prvky z mikrovlákna Dinamica	Upozornenie: pre A5 iba ako súčasť vybraných interiérových balíkov.	Q8D	bez príplatku	●	●	○	○	●	●
Farebné prispôsobenie interiérových prvkov Audi exclusive	Vrchná časť prístrojovej dosky a výplne dverí sú čierne s kontrastným prešívaním Audi exclusive. Obloženie stredovej konzoly z mikrovlákna Dinamica s kontrastným prešívaním Audi exclusive Upozornenie: iba ako súčasť vybraných interiérových balíkov.	7HH	bez príplatku	●	●	●	●	●	●
Farebné prispôsobenie interiérových prvkov Audi exclusive	Dekoratívne prvky na prístrojovej doske a dverách z mikrovlákna Dinamica. Lakťové opierky v predných a zadných dverách z mikrovlákna Dinamica s kontrastným prešívaním Audi exclusive	Q8H	**3.228,–** 2.624,39	●	●	–	–	●	–
	Upozornenie: iba ako súčasť vybraných interiérových balíkov.		**2.888,–** 2.347,97	–	–	●	●	–	●
Koberčeky látkové vpredu a vzadu				○	○	○	○	○	○
Koberčeky Audi exclusive		0TF	**495,–** 402,44	●	●	●	●	●	●
12-V- zásuvka na strekovej konzole				○	○	○	○	○	○
Fajčiarska výbava	• Zapaľovač cigariet (12 voltov) • Odnímateľný popolník s vekom	9JD	**60,–** 48,78	●	●	●	●	●	●
Pedále a opierka na nohu z ušľachtilej ocele				●	●	○	○	●	○

● = Príplatková výbava ○ = Sériova výbava – = nemožnosť objednať.

Technológie




8:46
Audi drive select
Displays
Licht
Sitze
Türen
Service
Mehr
dynamic
comfort
efficiency
individual
OFF
AUTO
Sanft
A/C
Menü
MAX
19.5°C

Navigácia, médiá a zvukový systém



Navigácia, médiá a zvukový systém

		Objednávací kód	EUR vrát. 23% DPH EUR bez DPH	A5 Limuzína	A5 Avant	S5 Limuzína	S5 Avant	A5 e-hybrid quattro 220kW	A5 e-hybrid quattro 270kW
Audi virtual cockpit plus 	Audi virtual cockpit plus Plne digitálny 11,9-palcový prístrojový panel v technológii OLED sa vyznačuje flexibilným, jasne štruktúrovaným displejom. Rozloženie displeja závisí od zvolených režimov Audi drive select. Vybrané informácie o vozidle a jeho funkciách je možné zobraziť individuálne a podľa potreby. Audi virtual cockpit plus obsahuje: • Zobrazenie rýchlosti, spotreby, informácií o rádiu a médiách a iné • Displej asistencie vodiča so samostatne zobrazenými navigačnými pokynmi a presným zobrazením vášho vlastného vozidla v rámci okolitej dopravy • Trvalé zobrazenie navigačných informácií, keď je aktívne navádzanie po trase • Oporúčanie prerušenia jazdy Pomocou tlačidla VIEW na multifunkčnom volante môžete prepínať medzi rôznymi zobrazeniami. Trvalé alebo dočasné zobrazenie flexibilného obsahu (napr.palubný počítač a infotainment) je možné zvoliť pomocou tlačidiel na ľavom strane volantu.			○	○	○	○	○	○
MMI navigácia s MMI touch	Navigujte, komunikujte, informujte alebo si užívajte rozsiahlu ponuku infotainmentu. S operačným systémom, ktorý fascinuje. Vďaka brilantnému zobrazeniu na farebných displejoch s vysokým rozlíšením alebo veľkému head-up displeju s rozšírenou realitou. Rovnako vzrušujúce je ovládanie pomocou dotykového displeja, hlasové ovládanie s interakciou prirodzeného jazyka alebo vylepšené rozpoznávanie znakov. MMI navigácia plus s MMI touch ponúka: • Panoramatické displeje MMI v technológii OLED pozostávajúce z Audi virtual cockpit plus s 11,9-palcovou zobrazovacou plochou a dotykový displej MMI s uhlopriečkou 14,5 palca • Navigačný systém so zobrazením mapy a navádzaním trasy na 14,5-palcovom farebnom displeji s vysokým rozlíšením • Audi virtual cockpit plus s 11,9-palcovým farebným displejom vrátane vizuálneho zobrazenia prostredia s informáciami o manévrovaní • Online aktualizácia máp • 3D zobrazenie mapy s množstvom pamiatok a modelov miest • Online dopravné informácie plus • Vyhľadávanie MMI: textové vyhľadávanie s inteligentnými návrhmi cieľových miest počas písania • MMI touch pre rýchle, intuitívne ovládanie – napr. zadanie cieľa pomocou rozpoznávania rukopisu, ako aj voľného pohybu a približovania na mape • Podrobné informácie o trase: náhľad mapy, výber alternatívnych trás, body záujmu, odporúčania jazdných pruhov, výjazdy z diaľnice, podrobné mapy križovatiek a mnoho ďalšieho • Využitie navigačných údajov na prediktívne a efektívne jazdenie, napr. rýchlostné limity • Celé portfólio navigácie a infotainmentu Audi connect			○	○	○	○	○	○

● = Príplatková výbava ○ = Sériova výbava – = nemožnosť objednať.

		Objednávací kód	EUR vrát. 23% DPH EUR bez DPH	A5 Limuzína	A5 Avant	S5 Limuzína	S5 Avant	A5 e-hybrid quattro 220kW	A5 e-hybrid quattro 270kW
MMI experience plus s Audi soundsystem	Balík obsahuje: • zvukový systém Audi • USB rozhrania s vyššou nabíjacou kapacitou (2 x 100 wattov vzadu, 2 x 60 wattov v 1. rade sedadiel)	PYG	**680,–** 552,85	●	●	–	–	●	–
MMI experience pro 	Zážitok z jazdy v interiéri sa vďaka vizuálnej a akustickej brilantnosti posúva na novú úroveň. Balík obsahuje: • USB rozhrania s vyššou nabíjacou kapacitou (sériovo pre A5 e-hybrid quattro 270kW a S5)	PYH	**391,–** 317,89	●	●	–	–	●	–
	Upozornenie: iba v kombinácii s príplatkovým sound systémom (okrem A5 e-hybrid quattro 270kW).		**161,–** 130,90	–	–	●	●	–	●
MMI displej pred spolujazdcom 	10,9-palcová zobrazovacia plocha ponúka fascinujúci zážitok z infotainmentu pre osobu na sedadle spolujazdca. Dotykový displej poskytuje pasažierovi prístup k aplikáciám z Audi Application Store, vrátane širokej škály zábavy, médií a individuálne nastaviteľných dizajnov pohotovostného režimu. Vodič môže byť podporovaný pri vyhľadávaní cieľov navigácie pomocou displeja MMI pred spolujazdcom. Vďaka dynamickému súkromnému režimu nie je obrazovka viditeľná pre vodiča, akonáhle je na sedadle spolujazdca osoba. To zabraňuje rozptýleniu počas jazdy. Ak je osoba, ktorá jazdí vo vozidle sama, pre displej MMI pre cestujúcich je možné zvoliť individuálne nastaviteľný pohotovostný dizajn. Upozornenie: iba v kombinácii s balíkom PQ2 alebo PQ3	JH1	**916,–** 744,72	●	●	●	●	●	●
Head-up display	Zobrazovanie informácií zo systémov na čelné sklo. Upozornenie: iba v kombinácii s jedným z Tech balíkov.	KS1	**1.130,–** 918,70	●	●	●	●	●	●

● = Príplatková výbava ○ = Sériova výbava – = nemožnosť objednať.

		Objednávací kód	**EUR vrát. 23% DPH** EUR bez DPH	**A5 Limuzína**	**A5 Avant**	**S5 Limuzína**	**S5 Avant**	**A5 e-hybrid quattro 220kW**	**A5 e-hybrid quattro 270kW**
Navigácia a infotainment Audi connect	Audi connect pripojí vaše vozidlo k internetu, poskytuje informácie v reálnom čase a prístup k užitočným online funkciám. Nechajte inovatívne služby, aby vám uľahčili každodenný život a podporili vás pri cestovaní a plánovaní cestovania. Rozmanité portfólio služieb vám môže pomôcť v zložitých jazdných situáciách a zabezpečiť vyšší komfort a bezpečnosť. Asistent Audi uľahčuje interakciu s vozidlom prostredníctvom hlasového ovládania mnohých funkcií vozidla a infotainmentu. Zahŕňa nasledujúce služby: • Asistent Audi (vybrané jazyky) • Aktualizácia mapy online • Navigácia so satelitnou mapou • Online vyhľadávanie destinácií • Online dopravné informácie plus • Online body záujmu • Parkovanie na ulici (vybrané mestá/ulice) • Upozornenia na nebezpečenstvo • Vysoko detailné 3D zobrazenie mesta - • Užívateľské profily • Prístup k témam Služby sú poskytované prostredníctvom SIM karty pevne nainštalovanej vo vozidle. Náklady na dátové pripojenie sú zahrnuté v cene služieb.			○	○	○	○	○	○
Digitálny rádiový tuner	Príjem závislý od lokálnej digitálnej siete.			○	○	○	○	○	○
USB rozhranie na dobíjanie pre pasažierov vpredu a vzadu	Výbavu tvorí: • 2 USB-C porty s funkciou nabíjania v zadnej časti • 2 rozhrania v 1. rade sedadiel Jednoduché pripojenie pomocou USB kábla s výkonom 15 wattov.			○	○	–	–	○	–
USB rozhrania s vyššou nabíjacou kapacitou	Výbava pozostáva z USB-C portov s vyššou nabíjacou kapacitou: • 2 x 100 wattov v zadnej časti • 2 x 60 wattov v 1. rade sedadiel Upozornenie: pre A5 a A5 e-hybrid 220kW iba v rámci balíkov PYG alebo PYH.			●	●	○	○	●	○
6 pasívnych reproduktorov				○	○	–	–	○	–

● = Príplatková výbava ○ = Sériova výbava – = nemožnosť objednať.

		Objednávací kód	EUR vrát. 23 % DPH EUR bez DPH	A5 Limuzína	A5 Avant	S5 Limuzína	S5 Avant	A5 e-hybrid quattro 220kW	A5 e-hybrid quattro 270kW
Audi soundsystem	Audi soundsystem pozostáva z: • 8 reproduktorov vrátane stredového reproduktora a subwoofera • 6-kanálový zosilňovač s celkovým výkonom 180 wattov Nasledujúce funkcie Functions on Demand je možné zakúpiť následne: • Balík vylepšenia zvuku so zvýraznením basov, oživením hudby a automatickým nastavením úrovne • Virtuálny priestorový zvuk Upozornenie: pre A5 a A5 e-hybrid 220kW iba v rámci balíka PYG.	9VD	bez príplatku	●	●	○	○	●	○
Bang & Olufsen Premium sound System s 3D reprodukciou zvuku vpredu a vzadu	Exkluzívna priestorová reprodukcia zvuku prostredníctvom 16 reproduktorov vrátane 3D-reproduktorov vpredu; súčasťou j Centerspeaker, Subwoofer a 16 kanálový zosilňovač; celkový výkon 685 Watt; 3D zvuková reprodukcia je dosiahnutá prostredníctvom strednotónových reproduktorov umiestnených v A-stĺpikoch a technológiou Frauenhofer Symphoria. Upozornenie: iba v kombinácii s dodatočnou výbavou (okrem A5 e-hybrid quattro 270kW).	9VS	**1.442,–** 1.172,36 **1.153,–** 937,40	● –	● –	– ●	– ●	● –	– ●
Bang & Olufsen Premium sound System s integrovaným reproduktorom v opierke hlavy 	3D zvukový zážitok prémiového zvukového systému Bang & Olufsen s 3D zvukom posúvajú na novú úroveň prídavné reproduktory predných opierok hlavy. 3D zvuk zaujme svojou priestorovou reprodukciou zvuku pre predné sedadlá. Túto zvukovú funkciu vytvárajú ďalšie reproduktory v A-stĺpiku, stredotónové reproduktory a technológia Fraunhofer Symphoria. 3D zvuk je možné prehrávať zo všetkých zdrojov. To vytvára takmer bezprecedentne autentický stereo a 3D priestorový zážitok vo vozidle. Systém pozostáva z: • 16 reproduktorov vrátane 3D zvukových výškových a stredotónových reproduktorov, subwoofer a vylepšený stredový reproduktor v porovnaní s prémiovým zvukovým systémom Bang & Olufsen s 3D zvukom • Súčasťou je Centerspeaker, Subwoofer a 20 kanálový zosilňovač • Celkový výkon 810 Watt • 4 reproduktory integrované v opierkách hlavy na predných sedadlách pre 3D zážitok, ako aj priestorový zvuk, navigačné príkazy a telefónne hovory pre vodiča • Podsvietenie loga Bang & Olufsen v obložení predných reproduktorov • Automatické nastavenie hlasitosti podľa rýchlosti vozidla • Plynulé prispôsobovanie zvuku hlukupozadia Nasledujúce funkcie Functions on Demand je možné zakúpiť následne: • Balík vylepšenia zvuku so zvýraznením basov, oživením hudby a automatickým nastavením úrovne • Virtuálny priestorový zvuk Upozornenie: iba v kombinácii s dodatočnou príplatkovou výbavou (okrem A5 e-hybrid quattro 270kW).	8RT	**1.902,–** 1.546,34 **1.613,–** 1.311,38	● –	● –	– ●	– ●	● –	– ●

● = Príplatková výbava ○ = Sériova výbava – = nemožnosť objednať.

		Objednávací kód	EUR vrát. 23% DPH EUR bez DPH	A5 Limuzína	A5 Avant	S5 Limuzína	S5 Avant	A5 e-hybrid quattro 220kW	A5 e-hybrid quattro 270kW
Audi connect Safety & Service a Audi connect Remote & Control	Služby Safety & Service obsahujú: • Tiesňové volanie • Online cestná asistencia • Pomoc pri incidente Audi • Žiadosť o servis online • Prediktívne pripomenutie servisu (iba pre vybrané krajiny) • Online Car Care • Diaľková diagnostika vozidla Služby Remote & Control obsahujú: • Stav vozidla a údaje o ceste • Diaľkové zamykanie/odomykanie • Diaľkové ovládanie klimatizácie • Push notifikácia pre alarm proti krádeži			○	○	○	○	○	○
Obchod s aplikáciami a Audi smartphone interface	Audi obchod s aplikáciami v MMI vozidla poskytuje prístup k veľkému výberu populárnych aplikácií, napríklad z kategórií správy a podcasty, šport a hry alebo video a zábava. Tie možno používať priamo z vozidla. Smartphone interface umožňuje prepojenie smartfónu s vozidlom a komfortné zobrazenie obsahu prostredníctvom USB pripojenia alebo bezdrôtovo na MMIdispleji; ovládanie je možné cez MMI prípadne hlasom prostredníctvom smartfónu.			○	○	○	○	○	○
Audi phone box light	Umožňuje prepojenie mobilného telefónu s vozidlom; bezdrôtové indukčné dobíjanie (Qi-Standard) 15 Watt - úložná plocha na stredovej konzole 171x88mm - stav nabitia je možné zobraziť prostredníctvom MMI; podporuje Apple a Samsung Fast Charging; možnosť handsfree až pre 2 pripojené mobilné telefóny; ovládanie je možné prostredníctvom MMI, multifunkčného volantu, alebo hlasových pokynov.			○	○	○	○	○	○
Audi phone box	Umožňuje prepojenie mobilného telefónu s vozidlom; bezdrôtové indukčné dobíjanie (Qi-Standard) 15 Watt - úložná plocha na stredovej konzole 171x88mm - stav nabitia je možné zobraziť prostredníctvom MMI; podporuje Apple a Samsung Fast Charging; možnosť handsfree až pre 2 pripojené mobilné telefóny; ovládanie je možné prostredníctvom MMI; prepojovacia anténa na prepojenie mobilného telefónu s externou anténou pre lepšiu kvalitu signálu ; zosilňovač signálu LTE s technológiou 5G pre nízkostratový prenos medzi externou anténou a priestorom pre telefón.	9ZE	**576,–** 468,29	●	●	●	●	●	●
LTE podpora pre Audi phone box		GB1	bez príplatku	●	●	●	●	●	●

● = Príplatková výbava ○ = Sériova výbava – = nemožnosť objednať.

Asistenčné systémy



Asistenčné systémy

		Objednávací kód	EUR vrát. 23 % DPH EUR bez DPH	A5 Limuzína	A5 Avant	S5 Limuzína	S5 Avant	A5 e-hybrid quattro 220kW	A5 e-hybrid quattro 270kW
Ukazovateľ dopravného značenia	Informácie o polohe a automatické zobrazovanie dopravných značiek, ako sú zóny zákazu predbiehania a obmedzenia rýchlosti, vrátane požiadaviek na rýchlosť v závislosti od situácie a času dňa v Audi virtual cockpit plus.			○	○	○	○	○	○
Kamera vzadu				○	○	○	○	○	○
Pokročilý asistent pozornosti vodiča	Systém upozorní vodiča vizuálne a/alebo akusticky, ak zaznamená stratu pozornosti, napríklad spôsobenú rozptýlením alebo únavou.			○	○	○	○	○	○
Adaptívny tempomat	Adaptívny tempomat poskytuje podporu tým, že udržiava nastavenú rýchlosť a vzdialenosť od vpredu idúceho vozidla do značnej miery konštantnú v rámci kontrolného rozsahu.			○	○	○	○	○	○
Adaptívny asistent jazdy plus	Komfort jazdy sa dá zvýšiť najmä na dlhých cestách. Podporným zásahom do riadenia systém pomáha udržať vozidlo v strede jazdného pruhu. Systém prediktívne upravuje rýchlosť vozidla v súlade s rýchlostnými obmedzeniami a na diaľniciach pomáha pri zmenách jazdných pruhov iniciovaných vodičom. Vďaka veľkému množstvu zahrnutých parametrov umožňuje adaptívny asistent jazdy plus komfortnú jazdu. Upozornenie: iba v kombinácii s PQ2 alebo PQ3.	GJ7	**922,–** 749,60	●	●	●	●	●	●
Upozornenie pri opustení jazdného pruhu	Systém upozorní na neúmyselné opustenie jazdného pruhu bez smerovky, monitoruje jazdné pruhy, udržuje líniu prostredníctvom korigujúcich zásahov do riadenia. Systém má funkčný dosah od cca 65 km/h.			○	○	○	○	○	○
Systém monitorovania jazdného pruhu vrátane núdzového asistenta	Navyše k upozorneniu pri opustení jazdného pruhu núdzový asistent rozpozná v rámci limitov systému, keď je vodič neaktívny. V takýchto prípadoch varuje vizuálne, akusticky a hmatom. Ak nereaguje, systém prevezme kontrolu nad vozidlom a zastaví ho v jeho vlastnom jazdnom pruhu. Pritom sa aktivujú opatrenia na ochranu cestujúcich, ako je utiahnutie bezpečnostných pásov a spustenie procesu zatvárania okien a panoramatickej presklenej strechy (ak je k dispozícii), a vozidlo je pripravené na záchranu osôb sediacich vo vozidle. Ak je k dispozícii, uskutoční sa automatické tiesňové volanie. Upozornenie: iba v kombinácii s PQ2 alebo PQ3.	6I5	**116,–** 94,31	●	●	●	●	●	●
	Kamera diskrétne integrovaná do spodnej časti vnútorného zrkadla zaznamenáva video materiál a snímky okolia vozidla. Spolu s ďalšími údajmi o vozidle, ako je poloha vozidla, sa video materiál v prípade špecifických udalostí automaticky prenesie na externú SD kartu. Po jednorazovej aktivácii používateľom sa ukladanie na SD kartu uskutoční v nasledujúcich prípadoch, napríklad: • nehoda zaznamenaná proaktívnou ochranou cestujúcich alebo plným brzdením • manuálna aktivácia • reakcia snímača zrýchlenia alebo vibrácie detekované v parkovacom režime Upozornenie: iba v kombinácii s jedným z Tech balíkov.	QK5	**346,–** 281,31	●	●	●	●	●	●

● = Príplatková výbava ○ = Sériova výbava – = nemožnosť objednať.

		Objednávací kód	EUR vrát. 23 % DPH EUR bez DPH	A5 Limuzína	A5 Avant	S5 Limuzína	S5 Avant	A5 e-hybrid quattro 220kW	A5 e-hybrid quattro 270kW
Upozornenie pri zmene jazdného pruhu vrátane asistenta pri vystupovaní a asistenta monitorujúceho priestor za vozidlom pri vyparkovávaní 	Výbava obsahuje: • Upozornenie na zmenu jazdného pruhu • Výstraha pri vystupovaní • Zadný asistent priečnej premávky • Zadný asistent odbočovania Systém využíva radarové senzory na sledovanie dopravných udalostí za vozidlom a vedľa neho. Upozorňuje na blížiace sa alebo plávajúce vozidlá v oblasti detekcie. V prípade situácie, ktorá je klasifikovaná ako kritická pre zmenu jazdného pruhu, je varovanie vydávané displejmi na príslušných vonkajších zrkadlách a displejom na integrovanom displeji asistencie vodiča (IFA) v združenom prístroji. Ak aj napriek tomu dôjde k zmene jazdného pruhu a hrozí kolízia, vodič bude opäť vizuálne a akusticky upozornený. Varovanie pri ovystupovaní upozorňuje na možnú kolíziu s rozpoznanou premávkou približujúcou sa zozadu pri otvorení dverí na stojacom vozidle. Výstražná lišta vo dverách a LED displej na vonkajšom spätnom zrkadle na dotknutej strane sa rozsvieti. Zároveň sa otvorenie dverí sa krátko oneskorí a zaznie akustický varovný signál. Zadný asistent priečnej premávky dokáže pri cúvaní upozorniť na možnú kolíziu s blížiacou sa krížovou premávkou. Systém varuje vodiča vizuálne (pohľad z parkovania) na stredovom displeji a akusticky a môže tiež vykonať brzdný zásah pri cúvaní v situáciách, ktoré sú uznané za obzvlášť kritické. Zadný asistent otáčania podporuje otáčanie na križovatkách, odbočovaní, vjazdoch do dvora a garáží tým, že vás informuje o bicykloch alebo iných vozidlách prichádzajúcich zozadu. Ak sa zistí úmysel vodiča odbočiť a vozidlo je klasifikované ako kritické, displej sa rozsvieti na príslušnom vonkajšom zrkadle. Pri odbočovaní je prípadná kolízia vizuálne signalizovaná jasným svetlom blikajúci displej a akustická výstraha. Okrem toho systém poskytuje informácie, aj keď vozidlo pri výjazde stojí na paralelnom parkovacom mieste o predmety približujúce sa zozadu. Upozornenie: iba v rámci jedného z Tech balíkov.	79H	**1.902,–** 1.546,34	●	●	●	●	●	●
Asistent vyhýbania a asistent odbočovania vpredu	Asistent vyhýbania môže pomôcť nasmerovať vozidlo okolo prekážky v situácii vyhýbania, ktorá sa považuje za kritickú. Ak sa jazdiaca osoba po akútnom upozornení aktívne vyhýba prekážke, asistent vyhýbania ju podporí pri korekcii uhla natočenia volantu cieleným pribrzdením kolies a použitím malého krútiaceho momentu riadenia. Asistent vyhýbania je k dispozícii v rozsahu rýchlosti približne 30 až 150 km/h a vyžaduje, aby vodič počas celého manévru aktívne riadil. Pri rozjazde alebo pomalej jazde do rýchlosti 25 km/h dokáže predný asistent odbočovania brzdami zabezpečiť, aby vozidlo pri odbočovaní nenarazilo do protiidúceho. Akonáhle sa aktivuje smerovka, asistent odbočovania sleduje protiidúci jazdný pruh. Brzdný zásah zaisťuje udržanie auta vo vlastnom jazdnom pruhu. Informácie o zásahu poskytuje displej v Audi virtual cockpit plus.			○	○	○	○	○	○
Asistent priečnej premávky vpredu	Predný asistent priečnej premávky monitoruje prednú a bočnú časť vozidla v oblasti križovatiek a výjazdov pomocou radarových snímačov inštalovaných v prednej časti vozidla. V rámci hraníc systému sa približujú, pohybujú objekty ako napr zistené autá. Systém funguje v rozsahu rýchlosti do 65 km/h. V situáciách označených ako kritické sa spúšťajú viacúrovňové varovania. Najprv je tu vizuálne a akustické varovanie. Ak vodič nereaguje, nasleduje varovný brzdný impulz.			○	○	○	○	○	○

● = Príplatková výbava ○ = Sériova výbava – = nemožnosť objednať.

		Objednávací kód	EUR vrát. 23 % DPH EUR bez DPH	A5 Limuzína	A5 Avant	S5 Limuzína	S5 Avant	A5 e-hybrid quattro 220kW	A5 e-hybrid quattro 270kW
Predný asistent núdzového brzdenia	Predný asistent núdzového brzdenia rozpozná priestor pred vozidlom a dokáže varovať pred blížiacimi sa kolíziami a iniciovať vhodné brzdenie v závislosti od situácie a rýchlosti. Chodcov možno rozpoznať do rýchlosti cca 85 km/h a vozidlá do maximálnej rýchlosti. V prípade zistenia blížiacej sa čelnej kolízie systém varuje vizuálne, akusticky a hmatovo vo viacstupňovom koncepte. V prípade potreby môže spustiť núdzové brzdenie alebo úplné spomalenie, aby znížil rýchlosť kolízie alebo za určitých okolností zrážke zabránil.			○	○	○	○	○	○
Predný a zadný asistent núdzového brzdenia	Navyše k prednému asistentu núdzového brzdenia zadný núdzový brzdový asistent pomáha vodičovi, ak existuje riziko zrážky s chodcami zozadu, prostredníctvom automatického núdzového brzdenia. Upozornenie: iba v rámci balíka PQ3.	8J5	bez príplatku	●	●	●	●	●	●
Akustický parkovací systém vzadu				○	○	–	–	○	–
Parkovací systém plus so zobrazením vzdialenosti	Pomocou údajov z dvanástich ultrazvukových senzorov diskrétne integrovaných do nárazníkov podporuje akustický a vizuálny parkovací asistent vpredu, na boku a vzadu parkovanie a vystupovanie, ako aj manévrovanie. V závislosti od uhla natočenia volantu a smeru jazdy sa na hornom dotykovom displeji MMI zobrazuje selektívne optická vzdialenosť k rozpoznaným objektom. Rozpoznané prekážky mimo cesty sa zobrazia ako biely segment. Červené segmenty predstavujú rozpoznané prekážky na ceste. Virtuálne zobrazenie jazdných pruhov ponúka aj bočné navádzacie čiary, ktoré sú vopred vypočítané na základe aktuálne zvoleného uhla riadenia.			○	○	○	○	○	○
Diaľkovo ovládaný parkovací asistent plus	Možnosť ovládať parkovanie vozidla cez tlačidlo v interiéri alebo v mobile prostredníctvom aplikácie myAudi.			○	○	○	○	○	○
Parkovací asistent Pro s funkciou diaľkového ovládania	Ponúka nasledovné funkcie: • parkovanie vpred a vzad do a z paralelných, diagonálnych a kolmých parkovacích miest • parkovanie do a z parkovacích miest s diaľkovým ovládaním prostredníctvom aplikácie myAudi • varovanie pred obrubníkom • asistent cúvania • asistent manévrovania • naučené parkovanie Upozornenie: iba v kombinácii s balíkom PQ3.	FT5	**968,–** 787,00	●	●	●	●	●	●

● = Príplatková výbava ○ = Sériova výbava – = nemožnosť objednať.

Podvozok a brzdy

		Objednávací kód	EUR vrát. 23% DPH EUR bez DPH	A5 Limuzína	A5 Avant	S5 Limuzína	S5 Avant	A5 e-hybrid quattro 220kW	A5 e-hybrid quattro 270kW
Štandardný podvozok	Štandardný podvozok spája veľmi dobrý jazdný komfort s dobrou jazdnou dynamikou.			○	○	–	–	○	–
S športový podvozok	Pre pôsobivú jazdnú dynamiku, agilné ovládanie a športový vzhľad S športový podvozok obsahuje: • Zníženie o 20 mm (v porovnaní s Audi A5 so štandardným podvozkom) • Tlmiče a vinuté pružiny na prednej a zadnej náprave • 5-prvková odľahčená predná náprava, stabilizátor • 5-prvková odľahčená zadná náprava s nezávislým zavesením, stabilizátor	1BE	**392,–** 318,70	●	●	○	○	●	○
S športový podvozok s reguláciou tlmičov	S športový podvozok s reguláciou tlmičov zahŕňa: • vozidlo znížené o 20 mm (v porovnaní so štandardným podvozkom) • adaptívne tlmiče a vinuté pružiny na prednej a zadnej náprave • 5-prvková ľahká predná náprava so stabilizátorom; predný pomocný rám priskrutkovaný ku karosérii • 5-prvková odľahčená zadná náprava s nezávislým zavesením kolies so stabilizátorom; flexibilne uložený zadný pomocný rám	1BQ	**1.187,–** 965,05 **796,–** 647,16	● –	● –	– ●	– ●	● –	– ●
Pohon quattro	Stály pohon všetkých kolies quattro s asymetricko-dynamickým rozdeľovaním krútiaceho momentu pomocou samosvorných stredových diferenciálov a selektívnou reguláciou krútiaceho momentu na kolesách rozdeľuje hnaciu silu medzi prednú a zadnú nápravu v pomere 40:60 pri bežnej jazde proaktívne rozdelené medzi nápravy bez ovplyvnenia snímačmi musí byť detekovaný preklz kolies. Upozornenie: sériovo pre A5 TDI/TFSI quattro, A5 e-hybrid a S5			○/–	○/–	○	○	○	○
quattro so športovým diferenciálom	Stály pohon všetkých kolies quattro so samosvorným stredovým diferenciálom a športovým diferenciálom na zadnej náprave sa vyznačuje ešte dynamickejšou a traťovo stabilnejšou jazdou v porovnaní s verziou s klasickým diferenciálom zadnej nápravy. Upozornenie: sériovo pre S5.			–	–	○	○	–	–
Audi drive select	Možnosť voľby z nasledovných režimov: • „vyvážený“/„individuálny“ • „efficiency“ • „komfort“ • „dynamický“ Úprava prebieha okrem iného z nasledujúcich systémov a zariadení do príslušného nastaveného režimu: • Podpora riadenia • Vlastnosti pohonu • Kontrola jazdnej dynamiky • Pohon všetkých kolies (s quattro) • Adaptívne tlmiče • Balík osvetlenia plus • Ďalšie systémy ako štandard a voliteľne dostupné za príplatok			○	○	○	○	○	○

		Objednávací kód	EUR vrát. 23 % DPH EUR bez DPH	A5 Limuzína	A5 Avant	S5 Limuzína	S5 Avant	A5 e-hybrid quattro 220kW	A5 e-hybrid quattro 270kW
Asistent Audi drive select	Režim „asistent“ pomáha vodičovi s automatickým výberom vhodného režimu jazdy. V závislosti od typu vozovky a jazdnej situácie vozidlo aktivuje režim „vyvážený“, „komfortný“ alebo „dynamický“. Vodič môže režim kedykoľvek zmeniť. Funkcia učenia zabezpečuje, že preferencie vodiča sa zohľadnia v budúcich situáciách.	2H6	**140,–** 113,82	●	●	●	●	●	●
Kotúčové brzdy vpredu, 17"				○	○	–	–	–	–
Kotúčové brzdy vzadu, 17"	Upozornenie: iba pre A5 TDI			○	○	–	–	○	–
Kotúčové brzdy vzadu, 16"	Upozornenie: iba pre A5 TFSI			○	○	–	–	–	–
Kotúčové brzdy vpredu, 18"				–	–	–	–	○	–
Kotúčové brzdy vpredu, 18"	S nápisom S, čierne.			–	–	○	○	–	–
Kotúčové brzdy vzadu, 18"	S nápisom S, čierne.			–	–	○	○	–	–
Strmene brzd lakované v červenej farbe 		PC2	**403,–** 327,64	●	●	●	●	●	●
Strmene brzd bez lakovania v červenej farbe		PC6	bez príplatku	–	–	–	–	–	●

● = Príplatková výbava ○ = Sériova výbava – = nemožnosť objednať.

Technika a bezpečnosť

		Objednávací kód	EUR vrát. 23% DPH EUR bez DPH	A5 Limuzína	A5 Avant	S5 Limuzína	S5 Avant	A5 e-hybrid quattro 220kW	A5 e-hybrid quattro 270kW
Mild-hybrid	Pokročilý systém mHEV plus založený na 48-voltovom elektrickom systéme podporuje bežné motory TFSI a TDI a kombinuje znížené emisie CO_2 so súčasným zvýšeným výkonom. Generátor hnacieho ústrojenstva (TSG) a prídavná 48-voltová lítium-železofosfátová batéria umožňujú elektrickú jazdu, elektrické parkovanie a manévrovanie, ako aj výrazne zvýšený výkon rekuperácie. To vedie k zníženiu spotreby a úsporám CO_2. Generátor hnacieho ústrojenstva (TSG) má tiež funkciu boost, ktorá môže krátkodobo prispieť elektrickým výkonom až 18 kW k spaľovacému motoru. To umožňuje veľmi dobré správanie pri štartovaní a vysokú obratnosť. Upozornenie: len pre A5 TDI a S5			○/–	○/–	○	○	–	–
Plug-in hybridný pohon				–	–	–	–	○	○
Ad Blue nádrž 24L	Len pre TDI.			○/–	○/–	–	–	–	–
Detekcia obsadenosti zadných sedadiel	Na detekciu cestujúcich vzadu kontroluje radarový snímač v oblasti zadnej strechy obsadenosť zadného sedadla, napríklad po opustení vozidla a zatvorení dverí. Ak sa zistia osoby, najmä deti, aktivuje sa varovná rutina. Cieľom je znížiť riziko neúmyselného opustenia. Krátko predtým ako vodič opustí vozidlo sa v kabíne Audi virtual cockpit a MMI spustí prvé varovanie. Po vystúpení z vozidla, ak sú dvere zatvorené a vozidlo uzamknuté, systém opäť skontroluje obsadenosť zadného sedadla. Ak sa zistia osoby, vydá sa ďalšie varovanie v dvoch krokoch: • Varovanie sa objaví po krátkom čase prostredníctvom výstražných záblesk ov a klaksónov. • Vystupňovanie varovania verejnosti po cca 2 minútach prostredníctvom periodicky sa opakujúcich varovných blikaní a trúbenia. Varovné opatrenia je možné deaktivovať až do ďalšieho naštartovania vozidla.	5P2	**163,–** 132,52	●	●	●	●	●	●
Lekárnička, trojuholník a vesta				○	○	○	○	○	○
Detská poistka				○	○	○	○	○	○
Airbag na strane vodiča a spolujazdca, deaktivácia airbagu na strane spolujazdca				○	○	○	○	○	○
Airbagy bočné vpredu, airbag pre hlavu a airbag medzi vodičom a spolujazdcom	K vybaveniu patrí: • 2 predné bočné airbagy integrované do bočných opierok predných sedadiel • Systém hlavových airbagov pre predných a vonkajších cestujúcich integrovaný do stĺpikov vozidla a strešnej lišty Sedadlá vzadu • Interakčný airbag medzi prednými sedadlami			○	○	○	○	○	○
Airbagy bočné vpredu a vzadu	Navyše k sérii 2 zadné bočné airbagy integrované do bočných opierok predných sedadiel	6C4	**416,–** 338,22	●	●	●	●	●	●
Akustický výstražný systém - pre vyššiu bezpečnosť chodcov a cyklistov	Akustický systém na generovanie varovného tónu v exteriéri pri nízkych rýchlostiach s cieľom zvýšenia bezpečnosti premávky, napr. pre chodcov a cyklistov. Upozornenie: len pre A5 TDI, A5 e-hybrid a S5			○/–	○/–	○	○	○	○

		Objednávací kód	**EUR vrát. 23 % DPH** EUR bez DPH	**A5 Limuzína**	**A5 Avant**	**S5 Limuzína**	**S5 Avant**	**A5 e-hybrid quattro 220kW**	**A5 e-hybrid quattro 270kW**
Adaptívne stierače čelného skla s integrovanými ostrekovacími dýzami	Adaptívny systém stieračov čelného skla zaisťuje dobrú viditeľnosť bez ohľadu na počasie vďaka dôkladnému čisteniu v kombinácii s nízkou spotrebou vody v ostrekovačoch. Čistiaca kvapalina sa strieka priamo pred lišty stieračov a takmer okamžite sa zotrie, aby mal vodič čo najlepší výhľad, a to aj počas stierania. Tým sa znižuje potreba suchého stierania, a tým sa predlžuje životnosť líšt stieračov. Upozornenie: iba v kombinácii s ostrekovačmi predných svetlometov.	9PF	**346,–** 281,31	●	●	●	●	●	●

● = Príplatková výbava ○ = Sériova výbava – = nemožnosť objednať.

Nabíjacie systémy



		Objednávací kód	**EUR vrát. 23 % DPH** EUR bez DPH	**A5 Limuzína**	**A5 Avant**	**S5 Limuzína**	**S5 Avant**	**A5 e-hybrid quattro 220kW**	**A5 e-hybrid quattro 270kW**
e-tron dobíjací systém kompakt	Nabíjací systém Mode 2 je určený na nabíjanie v zásuvkách a možno ho používať mobilne. Stav nabíjacieho systému a proces nabíjania signalizujú LED diódy na riadiacej jednotke. V závislosti od použitej domácej alebo priemyselnej zástrčky a špecifických trhových charakteristík elektrickej siete je na vozidle možný nabíjací výkon až 11 kW pre 3-fázovú rozvodnú sieť alebo 7,4 kW pre 1-fázovú rozvodnú sieť. Nabíjací výkon môže byť manuálne prepínať medzi 100 % a 50 %. Na rýchle nabíjanie sa odporúča priemyselná zásuvka.			–	–	–	–	○	○
Nabíjací kábel Mode 3	Mode 3 kábel pre dobíjanie až do 22kW (3-fázy,32A) - dĺžka kábla 6 m pre komfortné nabíjanie mimo domu na dobíjacích staniciach AC (typ 2)			–	–	–	–	○	○
Domáca zástrčka typu E/F pre nabíjací systém e-tron	K nabíjacej sade compact pripojiteľný 1,6 m kábel s koncovkou typ E/F 10A (čierna), zahnuté vyhotovenie.			–	–	–	–	○	○
Priemyselná zásuvka CEE 16 A, 400 V	Rovné vyhotovenie, 3-fázová, červená, dĺžka kábla 1,6m - pre e-tron dobíjací systém kompakt.			–	–	–	–	○	○
Držiak na stenu pre nabíjaciu sadu		NJ2	**138,–** 112,20	–	–	–	–	●	●

● = Príplatková výbava ○ = Sériova výbava – = nemožnosť objednať.

Audi connect



Navigácia a infotainment Audi connect[1]

Audi asistent

S asistentom Audi je interakcia s vozidlom ešte jednoduchšia vďaka hlasovému ovládaniu mnohých funkcií vozidla a infotainmentu. V rámci balíka Navigácia a infotainment Audi connect ponúka asistent prístup k mnohým online obsahom, ako napríklad o aktuálnom počasí alebo možných cieľoch navigácie. Kombinácia online rozpoznávania hlasu integrovaného a zahrnutého v navigácii Audi connect umožňuje komplexné ovládanie funkcií vozidla a infotainmentu intuitívnym spôsobom. Napríklad je možné aktivovať vyhrievanie v oblasti nôh vyslovením „Mám studené nohy“. Asistenta Audi možno aktivovať stlačením tlačidla na volante alebo vyslovením „Hey Audi“. Ak je vo vozidle iba osoba, ktorá šoféruje, podporované príkazy možno rozpoznať bez toho, aby ste najprv spomenuli aktivačné slovo.Aktiváciou „proaktívnych návrhov a rutín“ sa asistent Audi zoznámi s registrovanou osobou, aby bolo používanie vozidla ešte jednoduchšie a pohodlnejšie. Pre určité opakujúce sa prevádzkové úlohy, ako napríklad aktiváciou funkcie recirkulácie na konkrétnom mieste alebo nastavením vyhrievania sedadla sa automaticky vytvoria postupy a navrhnú sa na aktiváciu. Audi asistent navyše v pravý čas proaktívne odporúča komfortné funkcie, ktoré ešte neboli objavené alebo boli málo využívané.
Po uplynutí obdobia navigácie a infotainment Audi connect je stále možné hlasové ovládanie mnohých existujúcich funkcií vozidla, ako je napríklad nastavenie klimatizácie. Dokonca aj naučené rutiny sú zachované. Online rozpoznávanie reči a online obsah je však možné používať len s rozšírením Audi connect (jazyková dostupnosť závisí od krajiny. Informácie o dostupnosti v krajine a jazyku vám poskytne váš partner Audi).

Navigácia myAudi

Ak bol cieľ nájdený cez myAudi, možno ho poslať priamo do vozidla a tam ho použiť ako cieľ navigácie, keď nastúpite. Napríklad trasy a celé túry je možné v myAudi pohodlne naplánovať pred začiatkom cesty a následne ich sprístupniť vo vozidle. Okrem toho je možné plynule pokračovať v navigácii na smartfóne pomocou aplikácie myAudi mimo vozidla, aby ste našli posledných pár metrov do cieľa. Navigácia myAudi pomáha aj s cestou späť do vozidla. Ak dôjde k zdržaniu na niektorej z obvyklých trás, možno to oznámiť prostredníctvom oznámenia push na smartfóne.

Navigácia s Google™

Vďaka veľmi podrobnej satelitnej mape od Google™ sa zobrazenie mapy na centrálnom displeji navigačného systému javí ešte realistickejšie. Vďaka leteckým snímkam je lepšie rozoznanie a orientácia. Navádzanie trasy pomocou satelitných máp od Google™ prispieva ku kvalitnému vzhľadu navigácie Audi.

Online vyhľadávanie cieľov navigácie

Prístup k rozsiahlym internetovým databázam poskytuje vhodné navigačné ciele pre zadávanie vyhľadávania. Ciele je možné nájsť aj pomocou hlasového vstupu, čím sa zníži odvádzanie pozornosti od premávky. Okrem údajov o adrese, ktoré možno použiť priamo ako cieľ navigácie, poskytuje online vyhľadávanie relevantné informácie, ako sú otváracie hodiny a kontaktné údaje.

Online dopravné informácie plus

Pri online výpočte trasy sa berú do úvahy aktuálne informácie o premávke od poskytovateľa služieb TomTom. To prospieva navádzaniu trasy a presnosti vypočítaného času príchodu. Informácie o dopravnej situácii sa na navigačnej mape zobrazujú farebne. Priebežná aktualizácia dát poskytuje rýchle informácie o vzniku a riešení dopravných zápch. Služba zahŕňa údaje o dopravnej situácii špecifickej pre jednotlivé jazdné pruhy na diaľniciach – v oblasti výjazdov a križovatiek – ako aj v oblasti vnútromestských križovatiek. Uzavretie jazdných pruhov sa zobrazuje na displeji MMI. Okrem toho sa na výpočet presnejších časov príchodu zohľadňujú prediktívne údaje o dopravnej situácii.

Online body záujmu

Prístup k bodom záujmu tretích strán (napr. čerpacie stanice a parkovacie domy) priamo z navigácie. V prípade potreby je možné zobraziť aj dynamické dodatočné informácie, ako sú hodnotenia a otváracie doby, aktuálne ceny paliva a dostupnosť parkovania. Body záujmu, ako sú parkovacie domy alebo pamätihodnosti, si môžete vybrať na navigačnej mape pomocou dotykového displeja MMI, aby ste mohli priamo zobraziť relevantné dodatočné informácie. Vďaka integrácii používateľských recenzií a fotografií je ešte jednoduchšie rozhodnúť sa o cieli cesty.

Navigácia a infotainment Audi connect[1]
(pokračovanie)

Parkovanie na ulici
Parkovanie na ulici označuje pravdepodobnosť nájdenia voľného parkovacieho miesta pozdĺž určitých ulíc. K dispozícii sú aj ďalšie užitočné informácie, ako napríklad ceny alebo či sú k dispozícii parkovacie miesta pre rezidentov.

Informácie o nebezpečenstve
Funkcia roja „Local Hazard Information (LHI)“ varuje pred nasledujúcimi udalosťami na trase: poruchy, nehody, zhoršená viditeľnosť a riziko šmyku. Zobrazenie sa zobrazuje vizuálne na mape navigácie MMI, ako aj vizuálne a akusticky na združenom prístroji.

Vysoko detailné 3D vykresľovanie mesta
Zvýraznenie nápadných budov a pamiatok v realistickom 3D vzhľade zaisťuje lepšie rozpoznanie budov a uľahčuje orientáciu vo vybraných mestách.

Navigácia s presným umiestnením v jazdných pruhoch
Táto služba poskytuje podrobné informácie o jazdných pruhoch na viacpruhových cestách na križovatkách, nájazdoch a výjazdoch a počas odbočovania, a to v mestských aj vidieckych oblastiach. To zlepšuje vizuálnu polohu vozidla na mape v MMI a presnosť informácií o jazdných pruhoch.

Používateľské profily
Vytvorením užívateľského profilu vo vozidle možno vykonať rôzne nastavenia, ako napríklad nastavenia ergonómie, infotainmentu alebo osvetlenia je možné uložiť do osobného užívateľského profilu. Cez MMI je možné vytvoriť rôzne užívateľské profily (myAudi alebo lokálne) alebo použiť profil hosťa. Alternatívne možno osobu, ktorá šoféruje identifikovať pomocou kľúča mobilného zariadenia cez účet myAudi pred nastúpením do vozidla. Keď nastúpite do vozidla, v MMI sa zobrazí osobný pozdrav a načítajú sa individuálne nastavenia identifikovanej osoby. Nastavenia poslednej aktívnej osoby sú priradené k príslušnému užívateľskému profilu alebo použitému kľúču od vozidla pri vypnutom motore. Počet uložených nastavení vozidla závisí od zvolenej voliteľnej výbavy.

Prístup do tematického sveta
Získajte prístup k neustále rastúcemu portfóliu upravených obrázkov na pozadí pre displej MMI a displej pre cestujúcich MMI prostredníctvom oblasti Theme World vo vašej aplikácii myAudi – od atmosférických fotografií až po obľúbených filmových hrdinov. V spojení s balíkom ambientného osvetlenia plus ambientné osvetlenie automaticky prispôsobuje svoju farbu motívu.

Audi connect Safety & Service a Audi connect Remote & Control[2]

Tiesňové volanie Audi connect
V prípade vážnej nehody sa automaticky spustí núdzové volanie. Odoslaním údajov relevantných pre vozidlo, ako je miesto nehody alebo počet osôb vo vozidle do centra tiesňového volania Audi, možno rýchlo a cielene zorganizovať pomoc. Vyškolení agenti call centra sa starajú aj o obete nehôd v zahraničí v národnom jazyku vodiča a zároveň informujú miestne záchranné zložky s údajmi relevantnými pre záchranu. Tiesňové volanie Audi connect možno spustiť aj manuálne pomocou tlačidla, napríklad na privolanie pomoci pre ostatných.

Online telefonát v prípade poruchy
V prípade poruchy je možné spustiť online poruchový hovor pomocou tlačidla servisného volania v strešnom module. Vozidlo nadviaže hlasové spojenie s Audi help. V mnohých prípadoch je možné reklamáciu identifikovať na základe údajov odoslaných vozidlom a nájsť rýchle, pre zákazníka priateľné riešenie.

Škodový servis Audi
Ak senzory vozidla zaznamenajú menšiu nehodu bez aktivácie airbagu a/alebo pritiahnutia bezpečnostných pásov, na displeji MMI sa automaticky otvorí maska, ktorá vám umožní vybrať si, či je pri odstraňovaní škody potrebná podpora alebo sa má spustiť núdzové volanie. V oboch prípadoch je k dispozícii špeciálne vyškolený servisný personál.

Automatické pripomenutie servisu
Automatické pripomenutia servisu informujú zákazníckeho servisného partnera Audi o termíne servisu. Zákazníkov proaktívne kontaktuje ich preferovaný servisný partner.

Pripomenutie prediktívnej údržby
Služba pripomenutia prediktívnej údržby Audi connect monitoruje stav vybraných opotrebovaných dielov vozidla v rámci systémových limitov na základe času, najazdených kilometrov a údajov senzorov. Služba poskytuje kedykoľvek prehľad o stave opotrebovaných dielov v aplikácii myAudi. Pomocou služby je možné včas identifikovať potrebu údržby. Tento stav sa odovzdá partnerovi Audi uvedenému v myAudi, ktorý potom môže kontaktovať používateľov a pripraviť termín servisu.

Starostlivosť o auto online
Služba Audi connect Online Car Care vás informuje o mimoriadnych servisných udalostiach a iných opatreniach – v myAudi a v závislosti od typu vozidla aj priamo v informačno-zábavnom systéme vášho vozidla. Relevantné varovania a informácie z prístrojového panelu sa prenášajú do aplikácie myAudi a tam si ich možno aj prezerať. Ak je potrebná návšteva servisu, žiadosť o stretnutie môže byť zaslaná priamo evidovanému partnerovi Audi.

Diaľková diagnostika vozidla
Pomocou tejto služby Audi connect je možné vykonať diaľkovú diagnostiku vozidla v rámci systémových limitov. Z toho možno odvodiť odporúčania pre ďalší postup. Diaľkovú diagnostiku vozidla môže spustiť servisný partner Audi alebo služba Audi online pri poruche.

Parkovacia poloha
Parkovacia poloha vozidla sa zobrazuje na smartfóne na mape aplikácie myAudi.

Stav vozidla a údaje o jazde
Vďaka stavu vozidla Audi connect je možné prostredníctvom aplikácie myAudi pohodlne pristupovať k širokému spektru informácií z vášho smartfónu. Služba zahŕňa okrem iného nasledujúce informácie: hladinu oleja, hladinu nádrže, stav zámku dverí a okien, stav svetiel, servisný interval, výstražné svetlá a upozornenia.

Audi connect Safety & Service a Audi connect Remote & Control[2] (pokračovanie)	**Zamykanie a odomykanie na diaľkové ovládanie** Vozidlo je možné pohodlne zamknúť a odomknúť pomocou smartfónu pomocou aplikácie myAudi. **Nabíjanie na diaľkové ovládanie (A5 e-hybrid)** Jednoduché plánovanie zastávok nabíjania a programovanie časovačov pomocou aplikácie myAudi **Diaľkové ovládanie klimatizácie (A5 e-hybrid)** Prídavnú klimatizáciu je možné jednoducho ovládať cez aplikáciu myAudi a predhrievať/ochladiť tak interiér pred začiatkom cesty. **Diaľkové ovládanie vyhrievania vozidla** **Poplašný systém proti krádeži (push notifikácie)** Ak sa spustí alarm proti krádeži cez aplikáciu myAudi na smartfóne sa odošle push notifikácia.

Audi predĺžená záruka

		Objednávací kód	EUR vrát. 23% DPH EUR bez DPH	A5 Limuzína	A5 Avant	S5 Limuzína	S5 Avant	A5 e-hybrid quattro 220kW	A5 e-hybrid quattro 270kW
Audi predĺžená záruka	Audi záruka predlžuje základné zákonné záruky od výrobcu nad rámec pvých 2 rokov. Objednať ju je možné priamo a výhradne na nové vozidlá. K dispozícii sú rôzne dĺžky/kombinácie rôznych počtov najazdených kilometrov. Bližšie informácie dostanete u Vášho Audi partnera.								
	• **Predĺžená záruka o 1 rok / maximálny nájazd 90.000 km**			○	○	○	○	○	○
	• **Predĺžená záruka o 2 roky / maximálny nájazd 120.000 km**	EA6	**745,–** 605,69	●	●	●	●	●	●
	• **Predĺžená záruka o 3 roky / maximálny nájazd 150.000 km**	EA9	**1.329,–** 1.080,49	●	●	●	●	●	●
3 ročný Audi servis grátis	do 120.000km			○	○	○	○	○	○
Audi servis plus 3+3	do 160.000km	$6S	**1.589,–** 1.291,87	●	●	●	●	●	●

● = Príplatková výbava ○ = Sériova výbava – = nemožnosť objednať.

Rozmery

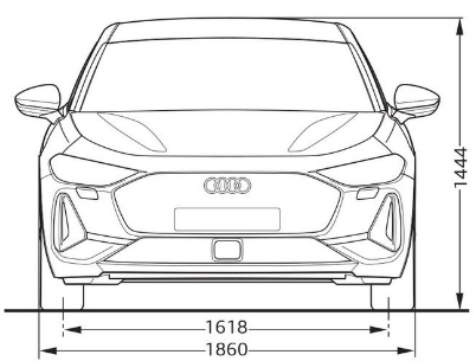
1444
1618
1860

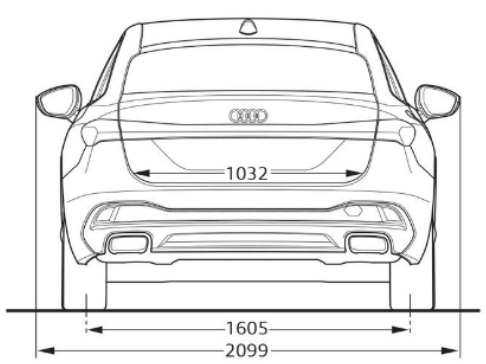
1032
1605
2099

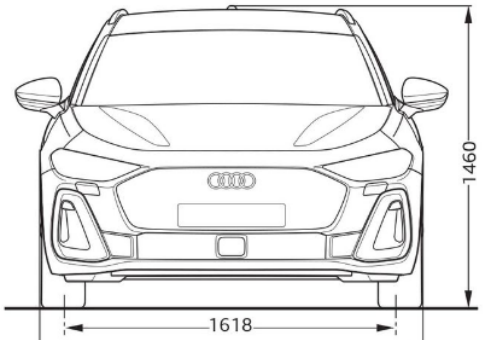
1460
1618

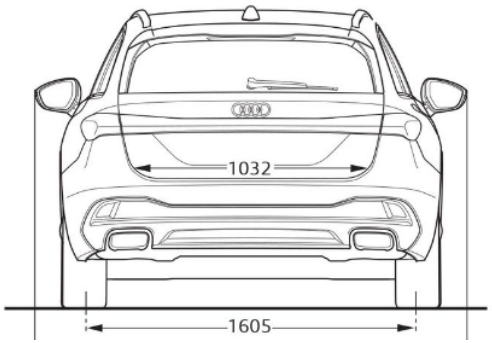
1032
1605

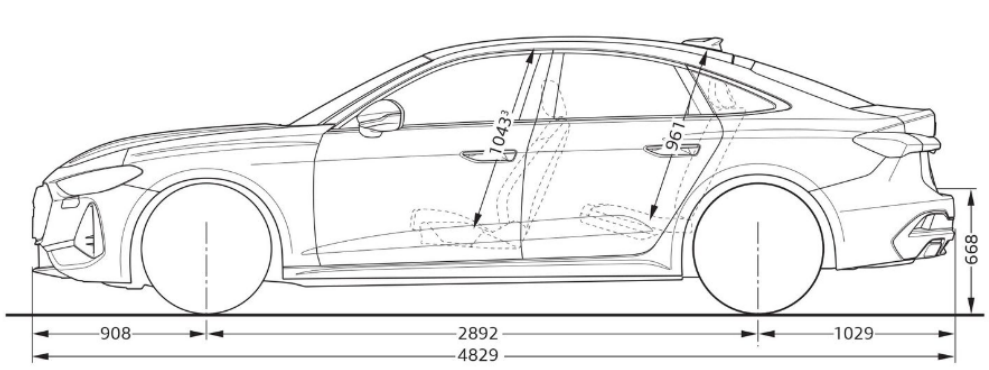
1043³
961
668
908
2892
1029
4829

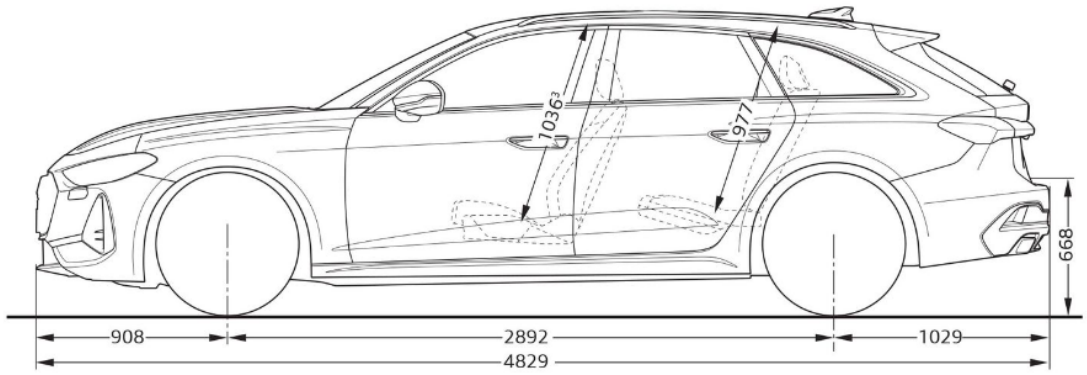
1036³
977
668
908
2892
1029
4829

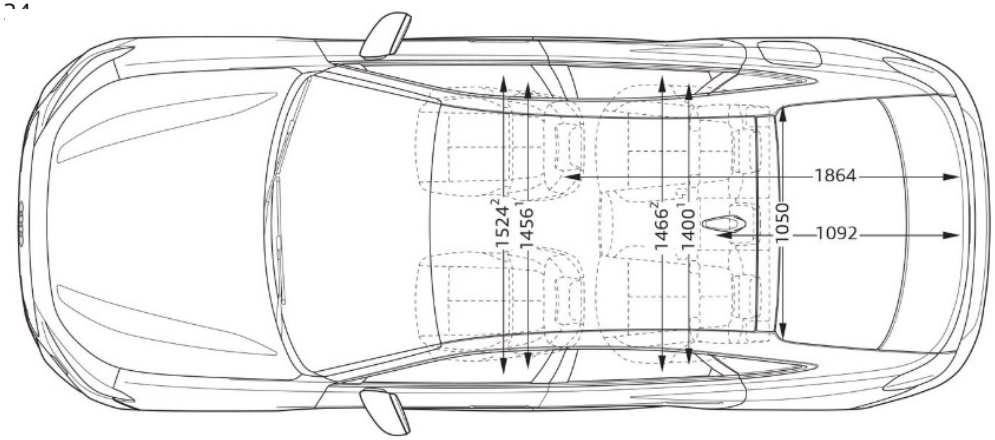
1524²
1456¹
1466²
1400¹
1050
1864
1092

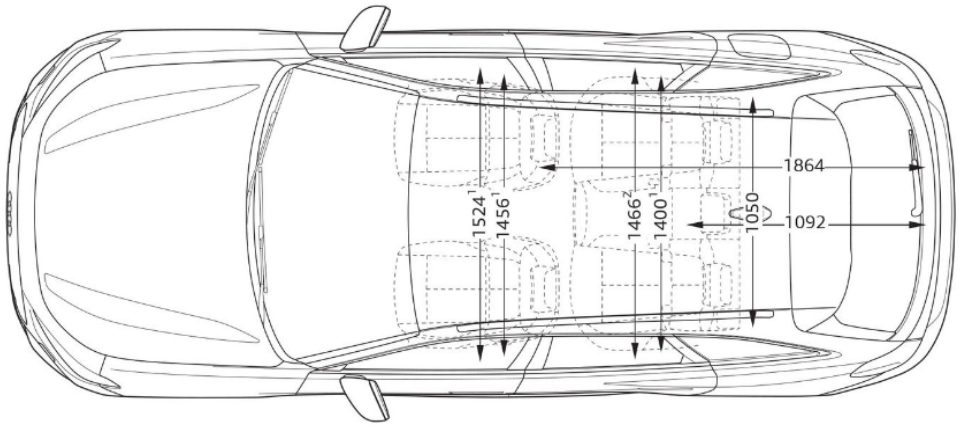
1524²
1456¹
1466²
1400¹
1050
1864
1092

Rozmery

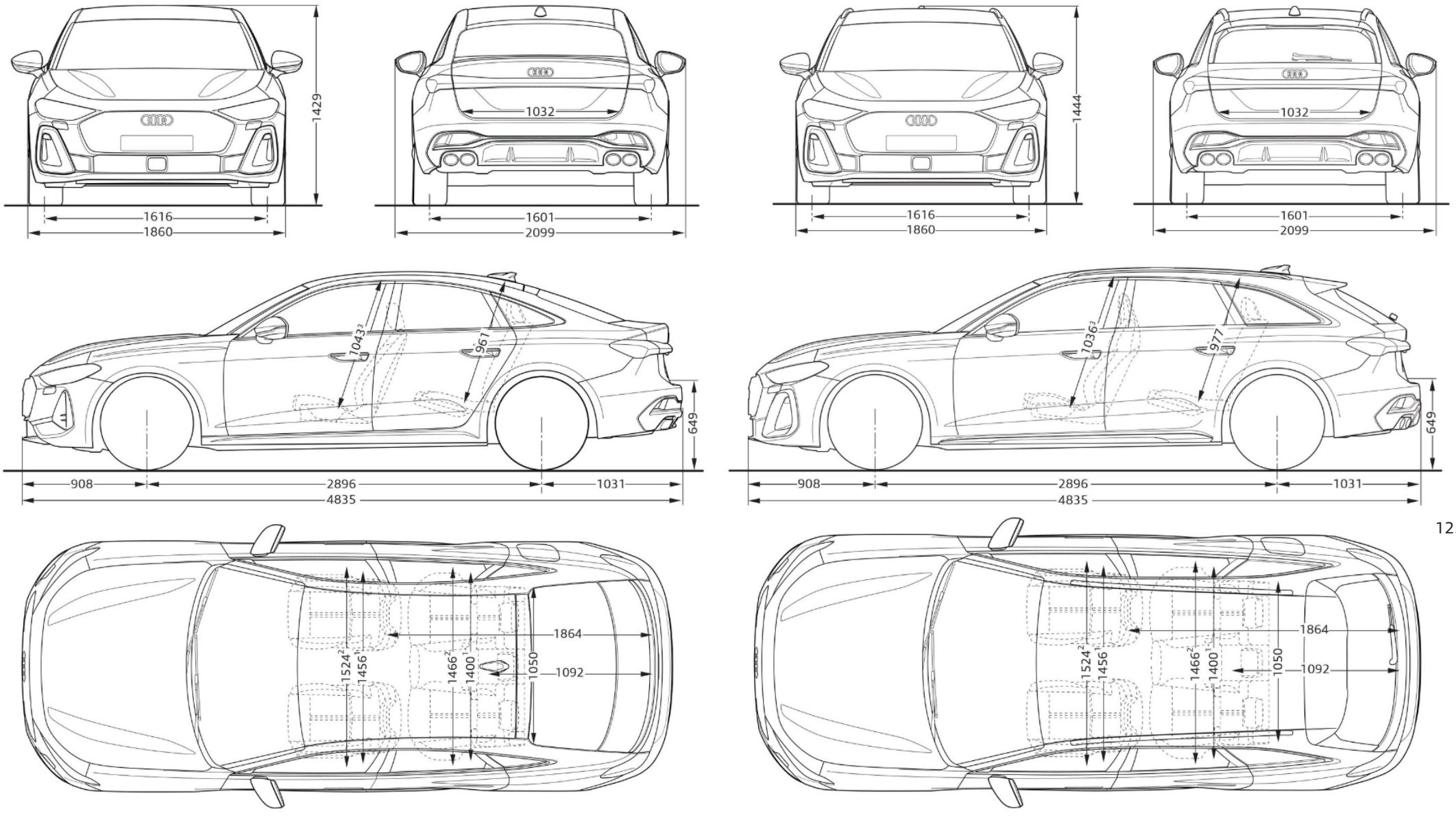
1429
1616
1860
1032
1601
2099
1444
1616
1860
1032
1601
2099
1043
961
649
908
2896
1031
4835
1036
977
649
908
2896
1031
4835
1864
1524
1456
1466
1400
1050
1092
1864
1524
1456
1466
1400
1050
1092

Technické dáta

Model		Audi A5 TFSI 110kW		Audi A5 TFSI 150kW	
Výkon/ Krútiaci moment	Počet valcov/zdvihový objem v cm^3	4/1.984		4/1.984	
	Max. výkon v kW (HP) pri min^{-1}	110 (150)/3.900–6.000		150 (204)/4.300–6.000	
	Max. krútiaci moment v Nm pri ot./min	280/1.400–3.600		340/2.000–4.000	
Prenos síl	Druh pohonu	Pohon predných kolies		Pohon predných kolies	
	Prevodovka	S tronic 7-st		S tronic 7-st	
Váha/objem		**Limuzína**	**Avant**	**Limuzína**	**Avant**
	Pohotovostná hmotnosť v kg	1.769	1.787	1.769	1.787
	Celková prípustná hmotnosť v kg	2.295	2.315	2.295	2.315
	Prípustné zaťaženie strechy/nosiča v kg	90/80	90/80	90/80	90/80
	Max. zaťaženie prívesu v kg pri stúpaní • nebrzdený • pri 8% stúpaní • pri 12% stúpaní	 750 1.700 1.500	 750 1.700 1.500	 750 1.700 1.500	 750 1.700 1.500
	Objem nádrže v l	56	56	56	56
	Objem batožinového priestoru v l (za 1. radom sedadiel, maximálne)	445 (1.299)	476 (1.424)	445 (1.299)	476 (1.424)
Jazdné výkony	Maximálna rýchlosť v km/h	216	214	248	245
	Zrýchlenie z 0–100 km/h v s	9,8	9,8	7,8	7,8
Spotreba	Druh paliva	Super odsírený ROZ 95	Super odsírený ROZ 95	Super odsírený ROZ 95	Super odsírený ROZ 95
	Spotreba kombinovaná v l/100 km	6,7 (WLTP)	6,7 (WLTP)	6,7 (WLTP)	6,8 (WLTP)
Emisie CO2 (kombinované)	g/km	151 (WLTP)	154 (WLTP)	152 (WLTP)	155 (WLTP)
Emisná norma		Euro 6e	Euro 6e	Euro 6e	Euro 6e

Model		Audi A5 TFSI quattro 150kW		Audi A5 TDI 150kW	
Výkon/ Krútiaci moment	Počet valcov/zdvihový objem v cm^3	4/1.984		4/1.968	
	Max. výkon v kW (HP) pri min^{-1}	150 (204)/4.300-6.000		150 (204)/3.800-4.200 (s Mild-hybrid technológiou)	
	Max. krútiaci moment v Nm pri ot./min	340/2.000–4.000		400/1.750–3.250	
Prenos síl	Druh pohonu	Pohon všetkých kolies quattro s ultra technológiou		Pohon predných kolies	
	Prevodovka	S tronic 7-st		S tronic 7-st	
Váha/objem		**Limuzína**	**Avant**	**Limuzína**	**Avant**
	Pohotovostná hmotnosť v kg	1.832	1.850	1.895	1.913
	Celková prípustná hmotnosť v kg	2.355	2.375	2.410	2.430
	Prípustné zaťaženie strechy/nosiča v kg	90/80	90/80	90/80	90/80
	Max. zaťaženie prívesu v kg pri stúpaní • nebrzdený • pri 8% stúpaní • pri 12% stúpaní	 750 1.900 1.700	 750 1.900 1.700	 750 1.900 1.700	 750 1.900 1.700
	Objem nádrže v l	56	56	60	60
	Objem batožinového priestoru v l (za 1. radom sedadiel, maximálne)	417 (1.271)	448 (1.396)	417 (1.271)	448 (1.396)
Jazdné výkony	Maximálna rýchlosť v km/h	245	242	242	240
	Zrýchlenie z 0–100 km/h v s	7,6	7,6	7,7	7,7
Spotreba	Druh paliva	Super odsírený ROZ 95	Super odsírený ROZ 95	Odsírená nafta	Odsírená nafta
	Spotreba kombinovaná v l/100 km	7,0 (WLTP)	7,1 (WLTP)	4,8 (WLTP)	4,9 (WLTP)
Emisie CO2 (kombinované)	g/km	160 (WLTP)	162 (WLTP)	126 (WLTP)	129 (WLTP)
Emisná norma		Euro 6e	Euro 6e	Euro 6e	Euro 6e

Model		Audi A5 TDI quattro 150kW		Audi S5 TFSI	
Výkon/ Krútiaci moment	Počet valcov/zdvihový objem v cm^3	4/1.968		6/2.995	
	Max. výkon v kW (HP) pri min^{-1}	150 (204)/3.800-4.200 (s Mild-hybrid technológiou)		270 (367)/5.500-6.300 (s Mild-hybrid technológiou)	
	Max. krútiaci moment v Nm pri ot./min	400/1.750–3.250		550/1.700–4.000	
Prenos síl	Druh pohonu	Pohon všetkých kolies quattro s ultra technológiou		Pohon všetkých kolies quattro s ultra technológiou	
	Prevodovka	S tronic 7-st		S tronic 7-st	
Váha/objem		**Limuzína**	**Avant**	**Limuzína**	**Avant**
	Pohotovostná hmotnosť v kg	1.958	1.976	2.044	2.062
	Celková prípustná hmotnosť v kg	2.470	2.490	2.500	2.520
	Prípustné zaťaženie strechy/nosiča v kg	90/80	90/80	90/80	90/80
	Max. zaťaženie prívesu v kg pri stúpaní • nebrzdený • pri 8% stúpaní • pri 12% stúpaní	 750 2.000 1.800	 750 2.000 1.800	 750 2.100 1.900	 750 2.100 1.900
	Objem nádrže v l	60	60	56	56
	Objem batožinového priestoru v l (za 1. radom sedadiel, maximálne)	417 (1.271)	448 (1.396)	417 (1.271)	448 (1.396)
Jazdné výkony	Maximálna rýchlosť v km/h	241	236	250	250
	Zrýchlenie z 0–100 km/h v s	6,9	6,9	4,5	4,5
Spotreba	Druh paliva	Odsírená nafta	Odsírená nafta	Super odsírený ROZ 95	Super odsírený ROZ 95
	Spotreba kombinovaná v l/100 km	5,1 (WLTP)	5,2 (WLTP)	7,6 (WLTP)	7,7 (WLTP)
Emisie CO2 (kombinované)	g/km	134 (WLTP)	136 (WLTP)	172 (WLTP)	175 (WLTP)
Emisná norma		Euro 6e	Euro 6e	Euro 6e	Euro 6e

Model		Audi A5 e-hybrid quattro 220kW		Audi A5 e-hybrid quattro 270kW	
Výkon/ Krútiaci moment	Počet valcov/zdvihový objem v cm^3	4/1.984		4/1.984	
	Max. výkon v kW (HP) pri min^{-1}	Spaľovací motor: 185 (252)/5.000-6.500 Systémový výkon: 220 (299)		Spaľovací motor: 185 (252)/5.000-6.500 Systémový výkon: 270 (367)	
	Max. krútiaci moment v Nm pri ot./min	Spaľovací motor: 380/1.600–4.500 Systémový výkon: 450		Spaľovací motor: 380/1.600–4.500 Systémový výkon: 500	
Prenos síl	Druh pohonu	Pohon všetkých kolies quattro s ultra technológiou		Pohon všetkých kolies quattro s ultra technológiou	
	Prevodovka	S tronic 7-st		S tronic 7-st	
Váha/objem		**Limuzína**	**Avant**	**Limuzína**	**Avant**
	Pohotovostná hmotnosť v kg	2.147	2.165	2.180	2.198
	Celková prípustná hmotnosť v kg	2.635	2.655	2.645	2.665
	Prípustné zaťaženie strechy/nosiča v kg	90/80	90/80	90/80	90/80
	Max. zaťaženie prívesu v kg pri stúpaní • nebrzdený • pri 8% stúpaní/ pri 12% stúpaní	 750 1.900/1.700	 750 1.900/1.700	 750 1.900/1.700	 750 1.900/1.700
	Objem nádrže v l	46	46	46	46
	Objem batožinového priestoru v l (za 1. radom sedadiel, maximálne)	331 (1.175)	361 (1.306)	331 (1.175)	361 (1.306)
Jazdné výkony	Maximálna rýchlosť (elektrická) v km/h	250 (140)	250 (140)	250 (140)	250 (140)
	Zrýchlenie z 0–100 km/h v s	5,9	5,9	5,1	5,1
	Elektrický kombinovaný dojazd v km	108 (WLTP)	107 (WLTP)	106 (WLTP)	103 (WLTP)
Spotreba	Druh paliva	Super odsírený ROZ 95	Super odsírený ROZ 95	Super odsírený ROZ 95	Super odsírený ROZ 95
	Spotreba kombinovaná v l/100 km	2,0-2,2 (WLTP)	2,1-2,2 (WLTP)	2,1-2,2 (WLTP)	2,2-2,2 (WLTP)
Emisie CO2 (kombinované)	g/km	46-51 (WLTP)	47-51 (WLTP)	48-51 (WLTP)	51 (WLTP)



Porsche Slovakia, s.r.o
Vajnorská 160, 831 04 Bratislava
www.audi.sk

Platí od 4.8.2026

Importér si vyhradzuje právo zmeny cien a uvedených informácií bez predošlého upozornenia.
O aktuálnej dostupnosti modelov a výbav sa informujte u Vášho Audi partnera.
Všetky uvedené ceny sú v mene EUR (€), sú odporúčané pre klienta a majú len informatívny a nezáväzný charakter.
Všetky systémy vozidla pracujú v rámci svojich možností a slúžia na podporu vodiča.
Zodpovednosť za priebeh jazdy zostáva stále na vodičovi.