

Octavia
Príslušenstvo



Spojler predného nárazníka

5E3 071 606B F9R | čierny metalický
Cena: 321,58€
5E3 071 606B GRU | v príprave na lakovanie
Cena: 209,22€



Spojler zadného nárazníka

5E3 071 610A F9R | čierny metalický
Cena: 583,76€

Spojler na piate dvere

5E6 071 641 F9R | Limo,
čierny metalický
Cena: 98,52€

5E6 071 641 GRU | Limo,
v príprave na lakovanie
Cena: 84,34€



Spojler na piate dvere – RS

5E6 071 641A F9R |
čierny metalický
Cena: 154,98€





Dekoratívne kryty vonkajších spätných zrkadiel

5E3 072 530B F9R | čierna lesklá bez Side View Assist
Cena: 34,50€
5E3 072 530C F9R | čierna lesklá pre Side View Assist
Cena: 34,50€



LED logo projektor – Škoda

5E3 052 133H
Cena: 142,68€

Foot step – podložka

5E1 064 209
Cena: 17,54€

Kryty pedálov z ušľachtilej ocele

5E1 064 200 |
pre manuálnu prevodovku
Cena: 70,13€

5E1 064 205 |
pre automatickú prevodovku
Cena: 82,63€



Dekoratívne prahové lišty s vložkou z ušľachtilej ocele

5E3 071 303A
Cena: 77,80€



Dekoratívne prahové fólie 3D – čierne lesklé

5E3 071 310
Cena: 81,45€Folie dekoracni pro prah



Dekoratívne prahové fólie 3D – karbónová textúra

5E3 071 310A
Cena: 81,45€



Dekoratívne prahové lišty s podsvietením

5E3 071 300
Cena: 34,91€



Dekoratívne prahové lišty z ušľachtilej ocele

5E3 071 303
Cena: 63,46€



USB-C na USB-A 3.0 adaptér

000 051 443J
Cena: 0,68€



Smartlink

6VA 054 830 |
Smartlink WLAN
Cena: 297,72€

6VA 054 830A |
Smartlink
Cena: 225,51€

6VA 054 830B |
Smartlink WLAN
Cena: 72,85€



Aplikácia MyŠkoda

Škoda Connect a ďalšie digitálne služby vo vrecku.

Ide o celú cestu, nielen o cieľ – s vozidlom Škoda Octavia si môžu užiť výlet všetci cestujúci vo vozidle. Prepojený multimediálny systém uľahčuje komunikáciu s priateľmi a rodinou alebo môžete jednoducho získať informácie, ktoré potrebujete, aby ste boli vy a vaši cestujúci spokojní a bavili sa počas jazdy.

S aplikáciou MyŠkoda si môžete užiť ešte väčšiu interakciu so svojím vozidlom. Pomocou aplikácie môžete na diaľku skontrolovať stav svojho vozidla, zamknúť ho alebo odomknúť alebo zobraziť jeho parkovaciu polohu. Sledujte svoje jazdné údaje a štatistiky, aby ste napríklad videli, ako sa mení vaša mesačná najazdená vzdialenosť alebo spotreba paliva. Aplikácia tiež ponúka aj nahliadnutie do manuálu k vozidlu alebo možnosť interakcie s preferovaným servisným partnerom a množstvo ďalších funkcií, ktoré čakajú na preskúmanie.

S aplikáciou MyŠkoda zostáva vaše vozidlo pod kontrolou. Aplikácia je dostupná na stiahnutie cez App Store (iOS) a Google Play (Android). Služby Škoda Connect sú k dispozícii na základe objednaného balíka služieb: Infotainment Online, Proaktívny servis alebo Vzdialený prístup.







Dátový kábel

6VA 051 445A | USB-C
Cena: 14,58€
6VA 051 445B | Lightning
Cena: 17,86€

Lapače nečistôt – predné

5E3 075 111
Cena: 16,01€



Lapače nečistôt – zadné

5E3 075 101
Cena: 16,01€



Dáždnik

3P0 087 600
Cena: 30,26€



Metlička

5E3 096 011
Cena: 10,22€



Termoelektrický chladiaci box (20 l)

000 065 400G
Cena: 130,42€



Termoelektrický chladiaci box (15 l)

5L0 065 400
Cena: 163,43€



Popolník do držiaka na nápoje

000 061 142B
Cena: 12,16€



Držiak multimédií

000 051 435AK
Cena: 13,95€



Škrabka na ľad

5E0 096 010
Cena: 3,05€



Taška do batožinového priestoru

DMK 770 003
Cena: 47,64€



Univerzálny fixačný element

6V0 061 104
Cena: 10,18€



Súprava textilných kobercov Prestige – dvojitý nubuk – sivé prešitie

5E4 061 270A |
ľavostranné riadenie
Cena: 84,08€

5E4 061 270C |
ľavostranné riadenie, e-TEC
Cena: 81,50€

5E8 061 270A |
pravostranné riadenie
Cena: 80,07€

5E8 061 270C |
pravostranné riadenie, e-TEC
Cena: 86,92€



Súprava textilných kobercov Prestige

5E4 061 270 |
ľavostranné riadenie
Cena: 71,17€

5E4 061 270B |
ľavostranné riadenie,
e-TEC
Cena: 74,01€

5E8 061 270 |
pravostranné riadenie
Cena: 72,46€

5E8 061 270B |
pravostranné riadenie, e-TEC
Cena: 70,39€



Podložka pod nohy „Lounge step“

000 061 141A | 2-dielna
súprava
Cena: 76,49€



Súprava textilných kobercov Standard

5E4 061 404 |
ľavostranné riadenie
Cena: 57,34€

5E4 061 404A |
ľavostranné riadenie, e-TEC
Cena: 60,96€

5E8 061 404 |
pravostranné riadenie
Cena: 59,29€

5E8 061 404A |
pravostranné riadenie, e-TEC
Cena: 62,51€



Celoročný koberec cez tunel

5E3 061 580
Cena: 9,93€



Celoročné interiérové koberce – sivý nápis

5E4 061 500 |
ľavostranné riadenie
Cena: 41,45€

5E4 061 500A |
ľavostranné riadenie, e-TEC
Cena: 43,05€

5E8 061 500 |
pravostranné riadenie
Cena: 42,31€

5E8 061 500A |
pravostranné riadenie, e-TEC
Cena: 41,82€



Celoročné interiérové koberce – červený nápis

5E4 061 500B |
ľavostranné riadenie
Cena: 41,45€

5E8 061 500B |
pravostranné riadenie
Cena: 43,30€





Smart holder – adaptér

3V0 061 128
Cena: 8,86€



Smart holder – háčik na tašku

3V0 061 126
Cena: 4,66€

Smart holder – držiak na multimédiá

3V0 061 129
Cena: 23,28€



Smart holder – vešiak na sako

3V0 061 127
Cena: 28,14€





Smart holder – adaptér na športové sedadlá

5E3 061 128
Cena: 7,22€



Vyberateľný odpadkový kôš do priehradky vo dverách

5JA 061 107 9B9 | čierny
Cena: 13,53€

5JA 061 107 WC4 | béžový
Cena: 13,53€



Balíček Komfort

000 061 122D
Cena: 76,26€

Balíček obsahuje:
Smart holder – adaptér 2 ks
Smart holder – háčik
Smart holder – držiak na multimédiá
Smart holder – vešiak na šaty
Odpadkový kôš do výplne dverí (čierny)

Balíček Entertainment

000 061 122K
Cena: 39,48€

Balíček obsahuje:
Smart holder – adaptér 2 ks
Smart holder – držiak na multimédiá 2 ks

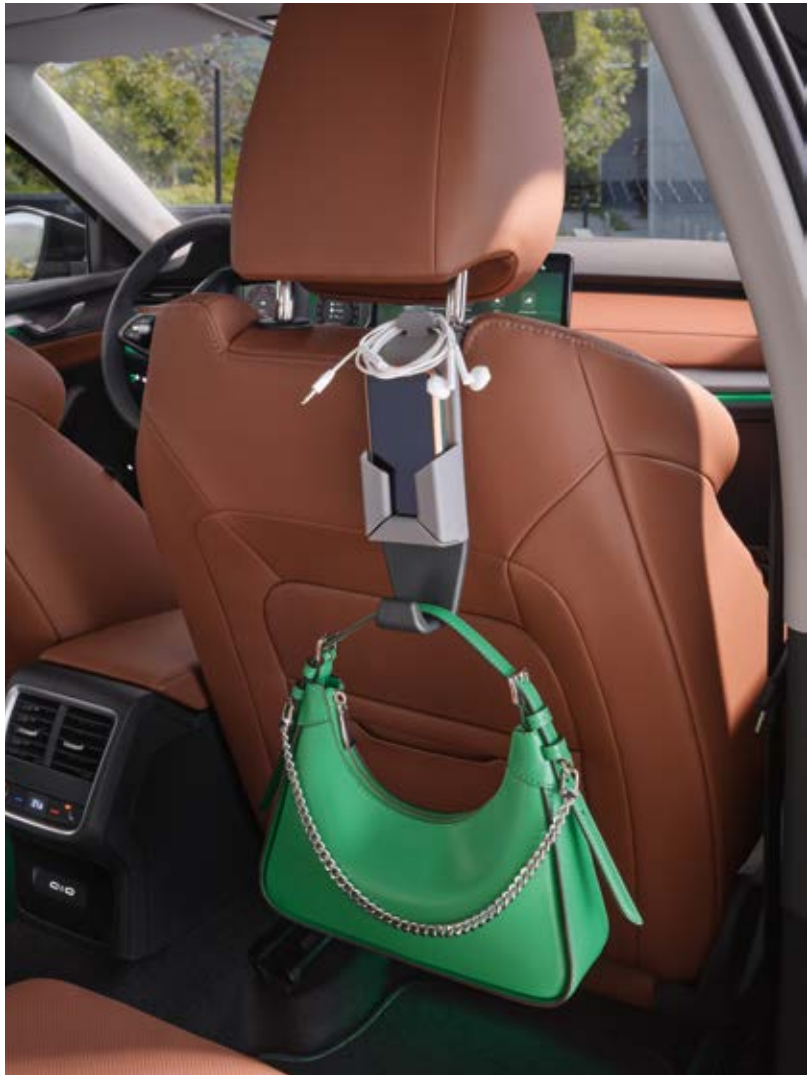

Držiak na kabelku a mobilný telefón

000 087 811C
Cena: 10,50€



Deliaca mriežka do batožinového priestoru

5E7 017 221 | priečna
Cena: 181,17€192,57€

5E7 017 222 | pozdĺžna
Cena: 192,57€

Rozkladací obojstranný gumotextilný koberec

5E7 061 210A |
Combi základná podlaha
Cena: 14,15€

5E7 061 210 |
Combi dvojitá podlaha,
iV, G-TEC
Cena: 14,15€

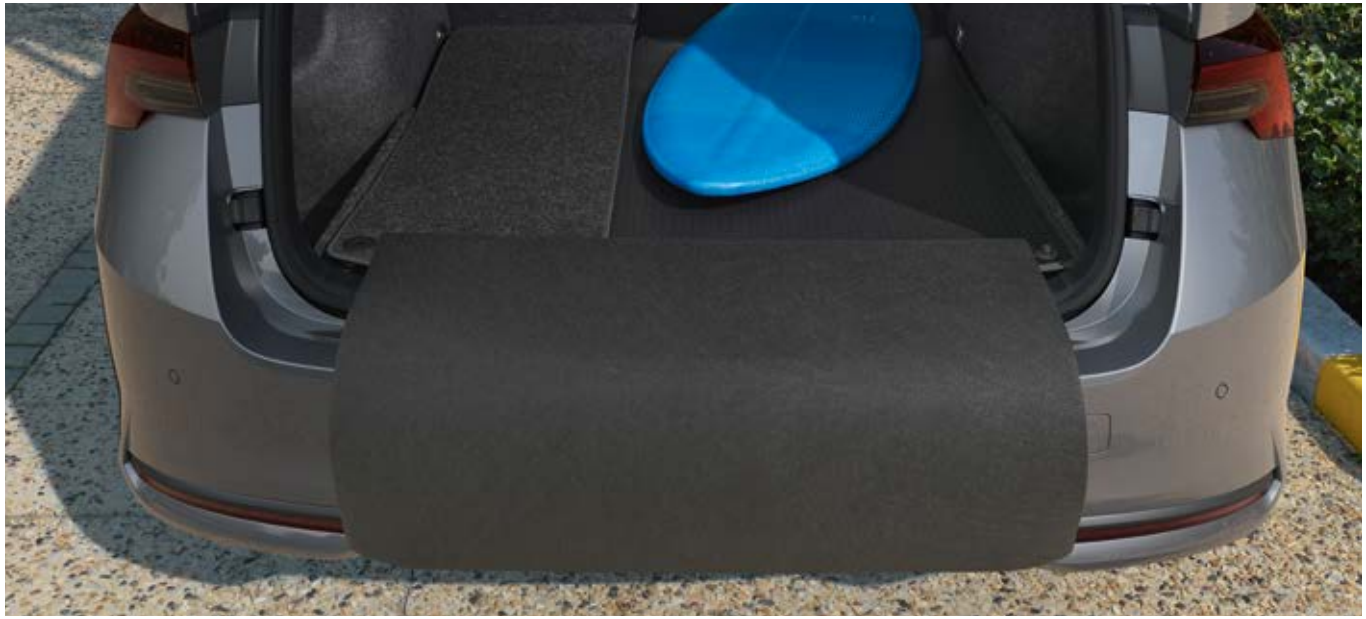

Rozkladací obojstranný gumotextilný koberec

5E6 061 210 | Limo
Cena: 34,34€



Obojstranný koberec

5E6 061 163 | Limo
Cena: 87,95€



Obojstranný koberec

5E7 061 163 |
Combi základná podlaha
Cena: 89,91€

5E7 061 163A |
Combi dvojitá podlaha,
iV, G-TEC
Cena: 93,36€







Plastová vaňa

5E7 061 162 | Combi základná podlaha
Cena: 94,80€
5E7 061 162B | Combi dvojitá podlaha, iV, G-TEC
Cena: 94,80€
5E6 061 162 | Limo
Cena: 94,80€

Hliníková priehradka do plastovej vane

565 017 254
Cena: 39,66€

Rozdeľovací element na hliníkovú priehradku

000 017 254A
Cena: 11,89€

Gumový koberec

5E7 061 162A | Combi
Cena: 47,23€
5E6 061 162A | Limo
Cena: 47,23€

Sieťový program pre verziu Limo

5E7 065 110 |
čierny, základná podlaha
Cena: 70,18€

5E7 065 110B |
čierny, dvojitá podlaha,
iV, G-TEC
Cena: 44,60€

5E7 065 110A |
sivý, základná podlaha
Cena: 74,49€

5E7 065 110C |
červený, základná podlaha
Cena: 74,24€

5E7 065 110D | červený,
dvojitá podlaha, iV, G-TEC
Cena: 48,52€



Sieťový program pre verziu Combi

5E7 065 110 |
čierny, základná podlaha
Cena: 70,18€

5E7 065 110B |
čierny, dvojitá podlaha,
iV, G-TEC
Cena: 44,60€

5E7 065 110A |
sivý, základná podlaha
Cena: 74,49€

5E7 065 110C |
červený, základná podlaha
Cena: 74,24€

5E7 065 110D |
červený, dvojitá podlaha,
iV, G-TEC
Cena: 48,52€



Obojstranný koberec – skladací

5E6 061 163A |
Limo,základná podlaha
Cena: 97,17€



Obojstranný koberec – skladací

5E7 061 163B |
Combi, základná podlaha
Cena: 98,40€

5E7 061 163C |
Combi, dvojitá podlaha, iV, G-TEC
Cena: 106,03€



Fixačný pás

3P0 071 790
Cena: 44,34€





Vaňa do batožinového priestoru „Double floor“

5E6 061 162C | Limo
Cena: 330,62€

5E7 061 162C | Combi
Cena: 337,08€





Ochranná vložka – skladacia

5E3 061 164
Cena: 143,91€



Ochranná prikrývka nákladovej hrany

3P0 071 336
Cena: 76,01€



Ochranná fólia nakladacej hrany

5E7 061 197B | Combi
Cena: 42,36€



Ochranná fólia nakladacej hrany

5E6 061 197B | Limo
Cena: 42,36€



Odnímateľné ťažné zariadenie

5E3 092 155 + 5E3 055 202B
pre vozidlá s prípravou na ŤZ
Cena: 321,18€ + 164,82€

5E3 092 155 + 5E3 055 204A + 5E3 055 204B
pre vozidlá bez prípravy na ŤZ
Cena: 321,18€ + 23,62€ + 49,57€

Odnímateľné ťažné zariadenie (pre Octavia RS)

5E3 092 155A + 5E3 055 202B
pre vozidlá s prípravou na ŤZ
Cena: 321,18€ + 164,82€

5E3 092 155A + 5E3 055 204A + 5E3 055 204B
pre vozidlá bez prípravy na ŤZ
Cena: 321,18€ + 23,62€ + 49,57€

Sklopné ťažné zariadenie

5E3 092 160E
pre vozidlá s prípravou na ŤZ
Cena: 840,58€

5E3 092 160C
iV, pre vozidlá s prípravou na ŤZ
Cena: 1.007,44€

5E3 092 160E + 5E3 055 204B
pre vozidlá bez prípravy na ŤZ
Cena: 840,58€ + 49,57€

5E3 092 160C + 5E3 055 204B
iV, pre vozidlá bez prípravy na ŤZ
Cena: 1.007,44€ + 49,57€





Adaptér na ťažné zariadenie (redukcia z 13 pin na 7)

EAZ 000 001A
Cena: 19,80€



Základný strešný nosič

5E6 071 126 | Limo
Cena: 300,92€



Priečny strešný nosič

5E7 071 151A | Combi
Cena: 281,55€



Uzamykateľný nosič lyží alebo snoubordov s ALU profilom – vysúvací

000 071 129AC
Cena: 290,90€





Nosič bicyklov na ťažné zariadenie

000 071 105P | na 3 bicykle
Cena: 718,63€

5E3 071 105 | na 2 bicykle
Cena: 757,19€



Uzamykateľný nosič na bicykel s ALU profilom

000 071 128P
Cena: 168,26€

Uzamykateľný nosič na lyže alebo snoubord s ALU profilom

000 071 129AA
Cena: 200,24€



Vak na lyže

000 050 515D
Cena: 116,75€





Vak na strešné nosiče

000 071 156
Cena: 38,43€



Uzamykateľný box na lyže a snoubordy 380 l

5L6 071 175 | strieborný
Cena: 532,15€

5L6 071 175A | čierny
Cena: 588,43€



Uzamykateľný box na lyže a snoubordy 400 l

3P0 071 200 | čierny
Cena: 767,52€

3P0 071 200A | strieborný
Cena: 767,52€

3P0 071 200B | antracitový
Cena: 767,52€



Uzamykateľný box na lyže a snoubordy 512 l

57H 071 200 | čierny
Cena: 1.043,83€

Bezpečnostný pás pre psa

000 019 409A |veľkosť S
Cena: 79,95€
000 019 409B | veľkosť M
Cena: 86,22€
000 019 409C | veľkosť L
Cena: 96,19€
000 019 409D | veľkosť XL
Cena: 107,63€



Poťah na ochranu sedadiel – čierny

3V0 061 680
Cena: 127,05€

Detská autosedačka BABY SAFE 3 i-SIZE

000 019 906AF
(0–13 kg, 4-bodové pripútanie)
Cena: 320,29€



FLEX BASE i-SENSE základňa pre detskú sedačku

000 019 729M
(Na použitie s detskou autosedačkou BABY SAFE 3 i-SIZE)
Cena: 402,95€

Detské sedačky sú určené pre vozidlá vybavené systémom ISOFIX.

Detská autosedačka KIDFIX i-SIZE

000 019 906AG
(15 – 36 kg, 4-bodové pripútanie)
Cena: 356,45€



Detská autosedačka TRIFIX 2 i-SIZE

000 019 906AH
(9 – 22 kg, 4-bodové pripútanie)
Cena: 439,11€



Detské zrkadielko*

000 072 549D | čierne
Cena: 18,33€

000 072 549F | sivé
Cena: 18,33€



Ochranná podložka pod detskú autosedačku

000 019 819A
Cena: 27,52€



* Nie je k dispozícii pre vozidlá vybavené spätným zrkadlom s multifunkčnou kamerou.



Rezervné koleso 18"

5E3 601 011B | 3.5J × 18" ET25.5 125/70 R18
Cena: 158,67€



Snehové reťaze

000 091 387AK | Pre 16" a 17" kolesá
Cena: 116,11€

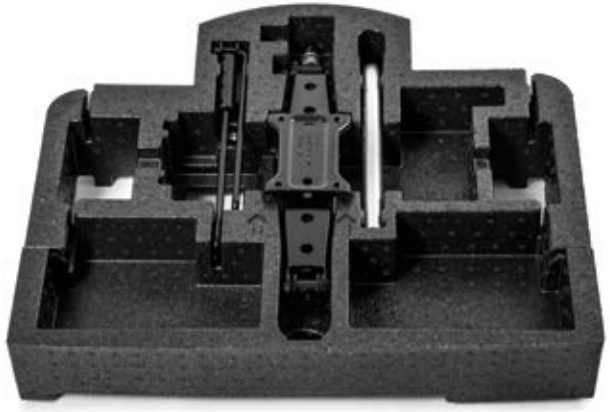

Súprava na výmenu rezervného kolesa

5E3 093 860B
Cena: 65,57€



Mechanické zabezpečenie radenia

5E3 071 775 | manuálna prevodovka
Cena: 365,31€

Zadná parkovacia kamera

5E3 054 634A
Cena: 884,71€



Automaticky stmievateľné zrkadlo spolujazdca

5E4 072 538 |
bez funkcie Side View Assist, ľavostranné riadenie
Cena: 158,30€

5E4 072 538A |
s funkciou Side View Assist, ľavostranné riadenie
Cena: 166,42€

5E4 072 538C |
sklopiteľné s funkciou Side View Assist, ľavostranné riadenie
Cena: 185,36€



Držiak registračnej značky Škoda Motorsport

000 071 800N
Cena: 4,53€





Reflexná výstražná vesta

000 093 056K | oranžová
Cena: 3,15€

000 093 056L | žltá
Cena: 3,15€



Skladacia lopata na sneh

5L0 099 320
Cena: 31,52€



Ťažné lano

GAA 500 001
Cena: 14,39€



Výstražný trojuholník

GGA 700 001A
Cena: 12,15€



Autolekárnička

000 093 108C
Cena: 12,19€
Obsah zodpovedá vyhláške MZ SR č. 143/2009 Z. z.



Súprava náhradných žiaroviek a poistiek

5E3 052 000
Cena: 4,82€



Podložka pod EČV

KEA 075 004
Cena: 2,47€



Čistič displeja 2 v 1

000 096 311T
Cena: 13,16€

Praktická súprava účinného čistiaceho prostriedku a kvalitnej čistiacej utierky v modernom minimalistickom vzhľade. Puristický dizajn 2 v 1 na dôkladné vyčistenie a bezchybný vzhľad displeja. Čistiaca kvapalina a utierka z mikrovlákna zaisťujú dokonalé odstránenie nečistôt a nepekných odtlačkov prstov.



2 v 1 náhradná náplň

000 096 311AA
Cena: 7,36€

Náhradná náplň obsahuje 200 ml čistiacej kvapaliny. Kvapalina je určená na dopĺňanie čističa displeja.



Gél na čistenie diskov kolies

000 096 304C
Cena: 12,42€

Gél na čistenie diskov kolies je intenzívny čistiaci prostriedok na odstraňovanie bežného znečistenia, ako je oter brzd, pigmentové znečistenie a pod., ktoré možno zo záhybov diskov kolies len ťažko odstrániť.



Škoda kozmetika

Informácie o kompletnej ponuke získate na webovej stránke E-Shop Škoda alebo v autorizovanom servise Škoda.

Originálne disky

19"



Elias
hliníkový disk
7.5J × 19" ET48 pre pneumatiku 225/40 R19
5E3 071 499AF FL8 | čierna metalická – brúsená
Cena: 348,21€



Draconis
hliníkový disk
7.5J × 19" ET48 pre pneumatiku 225/40 R19
5E3 071 499AJ FL8 | čierna metalická – brúsená
Cena: 348,21€



Draconis
hliníkový disk
7.5J × 19" ET48 pre pneumatiku 225/40 R19
5E3 071 499AK HA7 | antracitová metalická – brúsená
Cena: 348,21€



Draconis
hliníkový disk
7.5J × 19" ET48 pre pneumatiku 225/40 R19
5E3 071 499AH 8Z8 | strieborná metalická – brúsená
Cena: 330,69€



Altair
hliníkový disk
7.5J × 19" ET48 pre pneumatiku 225/40 R19
5E3 071 499AA FL8 | čierna metalická – brúsená
Cena: 348,21€



Altair
hliníkový disk
7.5J × 19" ET48 pre pneumatiku 225/40 R19
5E3 071 499AB HA7 | antracitová metalická – brúsená
Cena: 348,21€

Disky sú dodávané bez stredovej krytky. Stredová krytka je dostupná na objednanie samostatne.

19"



Altair
hliníkový disk
7.5J × 19" ET48 pre pneumatiku 225/40 R19
5E3 071 499AC 8Z8 | strieborná metalická – brúsená
Cena: 330,69€



Becrux
hliníkový disk
7.5J × 19" ET48 pre pneumatiku 225/40 R19
5E3 071 499AE HA7 | antracitová metalická – brúsená
Cena: 348,21€



Becrux
hliníkový disk
7.5J × 19" ET48 pre pneumatiku 225/40 R19
5E3 071 499AD 8Z8 | strieborná metalická – brúsená
Cena: 330,69€

18"



Manaslu
hliníkový disk
7.5J × 19" ET48 pre pneumatiku 225/40 R19
5E3 071 499AG HA7 | antracitová metalická – brúsená
Cena: 348,21€



Avior
hliníkový disk
7.5J × 18" ET48 pre pneumatiku 225/45 R18
5E3 071 498AP FL8 | čierna metalická – brúsená
Cena: 268,76€



Avior
hliníkový disk
7.5J × 18" ET48 pre pneumatiku 225/45 R18
5E3 071 498AN 8Z8 | strieborná metalická – brúsená
Cena: 254,73€

Disky sú dodávané bez stredovej krytky. Stredová krytka je dostupná na objednanie samostatne.

18"



Luxon
hliníkový disk
7.5J × 18" ET48 pre pneumatiku 225/45 R18
5E3 071 498AG FL8 | čierna metalická – brúsená
Cena: 268,76€



Luxon
hliníkový disk
7.5J × 18" ET48 pre pneumatiku 225/45 R18
5E3 071 498AH HA7 | antracitová metalická – brúsená
Cena: 268,76€



Luxon
hliníkový disk
7.5J × 18" ET48 pre pneumatiku 225/45 R18
5E3 071 498AF 8Z8 | strieborná metalická – brúsená
Cena: 254,73€



Perseus
hliníkový disk
7.5J × 18" ET48 pre pneumatiku 225/45 R18
5E3 071 498AL HA7 | antracitová metalická – brúsená
Cena: 253,56€



Perseus
hliníkový disk
7.5J × 18" ET48 pre pneumatiku 225/45 R18
5E3 071 498AM HA7 | antracitová metalická
Cena: 268,76€



Perseus
hliníkový disk
7.5J × 18" ET48 pre pneumatiku 225/45 R18
5E3 071 498AJ 8Z8 | strieborná metalická – brúsená
Cena: 239,54€

Disky sú dodávané bez stredovej krytky. Stredová krytka je dostupná na objednanie samostatne.

18"



Perseus
hliníkový disk
7.5J × 18" ET48 pre pneumatiku 225/45 R18
5E3 071 498AK 8Z8 | strieborná metalická
Cena: 254,73€



Comet
hliníkový disk
7.5J × 18" ET48 pre pneumatiku 225/45 R18
5E3 071 498AE FL8 | čierna metalická – brúsená
Cena: 268,76€



Comet
hliníkový disk
7.5J × 18" ET48 pre pneumatiku 225/45 R18
5E3 071 498AF FL8 | čierna metalická
Cena: 268,76€



Comet
hliníkový disk
7.5J × 18" ET48 pre pneumatiku 225/45 R18
5E3 071 498AC HA7 | antracitová metalická – brúsená
Cena: 268,76€



Comet
hliníkový disk
7.5J × 18" ET48 pre pneumatiku 225/45 R18
5E3 071 498AD 8Z8 | strieborná metalická – brúsená
Cena: 254,73€



Braga
hliníkový disk
7.5J × 18" ET48 pre pneumatiku 225/45 R18
5E3 071 498AB HA7 | antracitová – brúsená
Cena: 268,76€

Disky sú dodávané bez stredovej krytky. Stredová krytka je dostupná na objednanie samostatne.

18"



Braga
hliníkový disk
7.5J × 18" ET48 pre pneumatiku 225/45 R18
5E3 071 498AA 8Z8| strieborná metalická
Cena: 254,73€



Aries
hliníkový disk
7J × 17" ET46 pre pneumatiku 205/55 R17
5E3 071 497AF HA7 | antracitová metalická – brúsená
Cena: 231,36€

17"



Nevis
hliníkový disk
6.5J × 17" ET46 pre pneumatiku 205/55 R17
5E3 071 497AB FL8 | čierna metalická
Cena: 231,36€



Aries
hliníkový disk
7J × 17" ET46 pre pneumatiku 205/55 R17
5E3 071 497AE 8Z8 | strieborná metalická – brúsená
Cena: 218,51€



Nevis
hliníkový disk
6.5J × 17" ET46 pre pneumatiku 205/55 R17
5E3 071 497AA 8Z8 | strieborná metalická
Cena: 218,51€



Lyra
hliníkový disk
6.5J × 17" ET46 pre pneumatiku 205/55 R17
5E3 071 497AD FL8 | čierna metalická
Cena: 231,36€

Disky sú dodávané bez stredovej krytky. Stredová krytka je dostupná na objednanie samostatne.

17"



Lyra
hliníkový disk
6.5J × 17" ET46
pre pneumatiku 205/55 R17
5E3 071 497AC 8Z8 | strieborná metalická
Cena: 218,51€



Rotare
hliníkový disk
7.0J × 17" ET46
pre pneumatiku 205/55 R17
5E3 071 497AH 8Z8 | strieborná metalická
Cena: 218,51€



Slagard
hliníkový disk
7.0J × 17" ET46
pre pneumatiku 205/55 R17
5E3 071 497AG FL8 | čierna metalická – brúsená
Cena: 231,36€

16"



Alasia
hliníkový disk
7.0J × 16" ET46
pre pneumatiku 205/60 R16
5E3 071 496AC 8Z8 | strieborná metalická
Cena: 198,65€



Velorum
hliníkový disk
6.5J × 16" ET46 pre pneumatiku 205/60 R16
5E3 071 496AB FL8 | čierna metalická
Cena: 190,47€



Velorum
hliníkový disk
6.5J × 16" ET46 pre pneumatiku 205/60 R16
5E3 071 496AA 8Z8 | strieborná metalická
Cena: 179,95€

Veľkoplošné kryty 16"



Tekton
súprava veľkoplošných krytov kolies
na oceľové disky 6,5J x 16“ ET 46
5E0 071 456C | štvordielna súprava
Cena: 60,34€

Disky sú dodávané bez stredovej krytky. Stredová krytka je dostupná na objednanie samostatne.

Na použitie so snehovými reťazami



Súprava krytiek skrutiek kolies

000 071 215P UZ7 | striebornosivá lesklá
Cena: 10,42€



Súprava krytiek skrutiek kolies

000 071 215P 041 | čierna lesklá
Cena: 10,09€



Súprava krytiek skrutiek kolies

000 071 215P Z37 | striebornosivá
Cena: 6,32€
000 071 215N Z37 | striebornosivá na bezpečnostné skrutky
Cena: 6,64€



Súprava krytiek skrutiek kolies

000 071 215P 01C | čierna matná
Cena: 18,25€
000 071 215N 01C | čierna matná na bezpečnostné skrutky
Cena: 20,05€



Súprava krytiek skrutiek kolies

000 071 215P 7ZS | strieborná metalická
Cena: 12,16€



Dekoratívne kryty ventilčekov kolies*

000 071 215C
Cena: 21,35€

* Nie je možné použiť pre vozidlá so systémom TPMS/RDKS.

Dekoratívne kryty ventilčekov kolies* – Škoda RS červené

000 071 215G
Cena: 22,44€



Dekoratívne kryty ventilčekov kolies* – Škoda RS zelené

000 071 215H
Cena: 22,44€



Súprava bezpečnostných skrutiek

000 071 597C
súprava 4 skrutiek, adaptér
Cena: 23,99€

Súprava krytiek skrutiek kolies

000 071 215N Z37
striebornosivá na bezpečnostné skrutky
Cena: 6,64€

000 071 215N 01C
čierna matná na bezpečnostné skrutky
Cena: 20,05€



Príslušenstvo na kolesá

Kolesá automobilu sú ako topánky. Nezáleží na tom, či sú „topánky“ vášho automobilu Škoda štýlové, športové alebo funkčné a praktické. V ponuke príslušenstva na kolesá nájdete množstvo produktov, s ktorými budú vaše kolesá ešte atraktívnejšie.



Súprava obalov na kompletné kolesá

3P0 073 900
Cena: 33,71€







Obrázky použité v tomto katalógu slúžia len na ilustráciu a nie sú určené na to, aby tvorili súčasť žiadnej zmluvy ani záruky. Zobrazujú predvýrobné automobily a určité ilustrácie, funkcie, súčiastky a výbava sa môžu líšiť od skutočných výrobných automobilov a ponuky v jednotlivých krajinách. So žiadosťou o presné špecifikácie funkcií, súčiastok a výbavy sa obráťte na najbližšieho predajcu automobilov Škoda.

Pre viac informácií nás navštívte na:
www.skoda-auto.sk

07/2024

Váš autorizovaný servisný partner Škoda:

MyŠkoda

Doprajte si plnú kontrolu nad svojím vozidlom. Stiahnite si aplikáciu MyŠkoda a prístup k všetkým potrebným funkciám kedykoľvek, či už ide o údaje o jazde, dojazde, plánovaní trasy alebo dokonca o mieste, kde ste naposledy zaparkovali.